CLIVET®

ÜBERSICHT ***2020***

PRODUKTE UND SYSTEME

SPLIT

Inspiring Solutions since 1989

Dieses Handbuch ist für diejenigen, die hoch entwickelte, spezielle Lösungen für Heizung, Klimatisierung

Lösungen, die den Komfort in Räumen verbessert, in denen wir leben, arbeiten und unsere Freizeit verbringen.

Komplettsysteme für alle Jahreszeiten, ausgerichtet auf einen sorgsamen Umgang mit Primärenergie um weniger abhängig von fossilen Brennstoffen, zu sein, wie beispielsweise Erdgas oder Heizöl, die für herkömmliche Heizungslösungen verwendet werden.

INSPIRING SOLUTIONS

CLIVET. INSPIRING SOLUTIONS

MONOSplit

MULTISplit

LIGHT COMMERCIAL

ZUSATZAUSRÜSTUNGEN UND
STEUERUNGSKOMPONENTEN

MASSZEICHNUNGEN

SCHON IMMER BEREIT FÜR DIE ZUKUNFT

INSPIRING SOLUTIONS

Seit über 30-jährigen Tätigkeit im Bereich Entwicklung, Herstellung und Vertrieb von Systemen zur Klimatisierung und Luftaufbereitung mit hohem Wirkungsgrad und geringen Umweltauswirkungen hat Clivet Lösungen erarbeitet, die nachhaltigen Komfort bieten, das Wohlbefinden des Menschen steigern und die Umwelt schützen.
Forschung und Entwicklung von Klimasystemen mit Jahreszyklus und innovativen Technologien liegen Clivet seit jeher am Herzen. So war das Unternehmen schon immer bereit für die Zukunft.

COMFORT FOR THE PLANET & PEOPLE

UNSERE ZIELE

FÜR DEN DIENSTLEISTUNGS-, INDUSTRIE- UND WOHNUNGSSEKTOR

Mehr Komfort, weniger Energieverbrauch und hohe Wertigkeit für die gesamte Lebensdauer der Anlage: mit diesen Zielen entwickeln wir unsere Systeme für den Dienstleistungs-, Industrie- und Wohnungssektor.

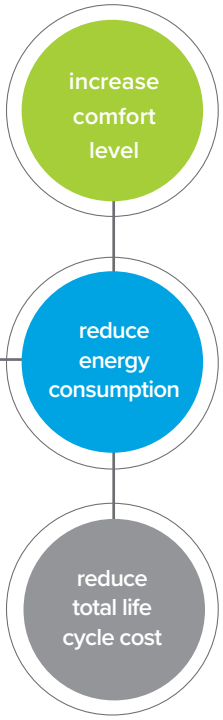

UNSERE ZAHLEN

35
AGENTUREN
IN ITALIEN

50.000 m²
GROSSES
BETRIEBSGELÄNDE
IN FELTRE, BELLUNO -
ITALIEN

80
LÄNDER,
IN DIE WIR
EXPORTIEREN

610
MITARBEITER IN ITALIEN
UND IM AUSLAND

7 NIEDERLASSUNGEN:
GROSSBRITANNIEN,
DEUTSCHLAND, INDIEN,
RUSSLAND, ARABISCHE
EMIRATE,
CHINA, BALKAN

140
KUNDENDIENST
VORBEHALTEN

2015
DAS JAHR VON CLIVET LIVE

2016
A GROUP
COMPANY OF
Midea

2019
MIDEA GROUP #312 FORTUNE GLOBAL 500
39.581 $M
UMSATZ VON MIDEA

Neuheiten 2020

Eine neue Ästhetik für die Außengeräte: ALTO Design

Alto Design ist die neue Identität, die die Produkte von Clivet kennzeichnet, mit einem Design, das von einem italienischen Studio von internationalem Ausmaß geschaffen wurde.

Light Commercial: Neue Systeme zu 9 kW und 12 kW

Neue Außengeräte 88M und 120M, die an die aktuellen Decken-/Bodengeräte, Kassettengeräte 900x900 sowie an kanalisierte Geräte für Innenbereiche angeschlossen werden können.

Innengeräte: Die neuen Säulen-, Konsolen- und kanalisierbaren Geräte

Das neue Säulengerät ist ideal für die Systeme Light Commercial geeignet, die aufgrund der großen Reichweite des Luftstroms typischerweise für die Klimatisierung großer Räume eingesetzt werden.

Das neue Konsolengerät zu 5 kW kann an die Systeme MULTISplit oder Light Commercial angeschlossen werden und ist serienmäßig mit einem externen ON/OFF-Kontakt ausgestattet.

Die Baureihe der kanalisierbaren Geräte kann noch einfacher installiert und gereinigt werden: Sie verfügt jetzt über eine Kondensatauslasspumpe und der Ausbau des Filters wurde vereinfacht.

Steuersysteme: Neue kabelgebundene Steuerung Premium

Mit dem neuen Zubehör RAC-120X-2W können die neuen Funktionen der kanalisierbaren Geräte sowie der Decken-/ Bodengeräte* gesteuert werden.

Wochen-Timer

Gruppensteuerung (bis zu 16 IDU)

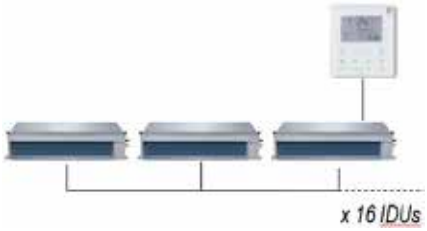

Rotation und Backup

Dual Control

* Für di Kompatibilität siehe Abschnitt über die Steuersysteme

Auswahl des richtigen Systems

Die SPLIT-Systeme stehen für Komfort, Leistung und Eleganz. Um sie optimal nutzen zu können, ist es wichtig, die Kapazität der Klimaanlage auf die Umgebung abzustimmen, in der sie installiert wird.
Ein überdimensioniertes System garantiert weder eine gleichmäßige Temperatur noch eine gute Entfeuchtungsleistung und arbeitet unwirtschaftlich, da es sich kontinuierlich ein- und ausschaltet, was zu einem schnelleren Verschleiß führt.
Ein unterdimensioniertes System erfüllt dagegen die Ansprüche an den Komfort nicht, ist extrem unwirtschaftlich und läuft immer auf 100 %.

Ein Richtwert für eine ausgewogene Dimensionierung kann wie folgt berechnet werden:

MONOSplit / Light Commercial

Erforderliche Leistung [W] = Raumvolumen [m^3] x 40

HINWEIS:
Die Anlage so auslegen, dass die maximale Kapazität über der erforderlichen Leistung liegt.

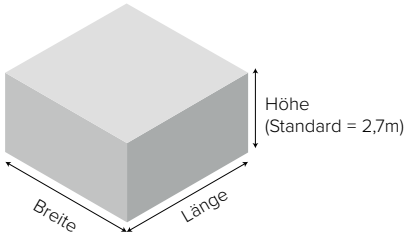

Raumvolumen = Breite x Länge x Höhe

Typische Räume (Beispiel mit Cristallo):

Raum	Fläche [m^2]	Volume [m^3]	erforderliche Leistung [kW]	Größe
Schlafzimmer	25	67,5	**2,70**	27M
Esszimmer	35	94,5	3,78	35M
Wohnzimmer	50	135	5,40	53M

Modell				Stromversorgung	Kapazität und Effizienz						Energieklasse
Kombination S.IM1+MM1-Y	Gerät		Art.-Nr. konfiguriert		Kühlbetrieb			Heizbetrieb			Kühl-/ Heizbetrieb
					kW	Btu/h	SEER	kW	Btu/h	SCOP	
27M	IDU	IM1-XY 27M	AAP3Q100-0001	230/1/50	2,6 (1,0~3,2)	9.000 (3.500~10.900)	7,1	2,8 (0,9~3,7)	9.500 (3.000~12.500)	4,0	A++ A+
	ODU	MM1-Y 27M	AAMMQ100-0001	230/1/50							

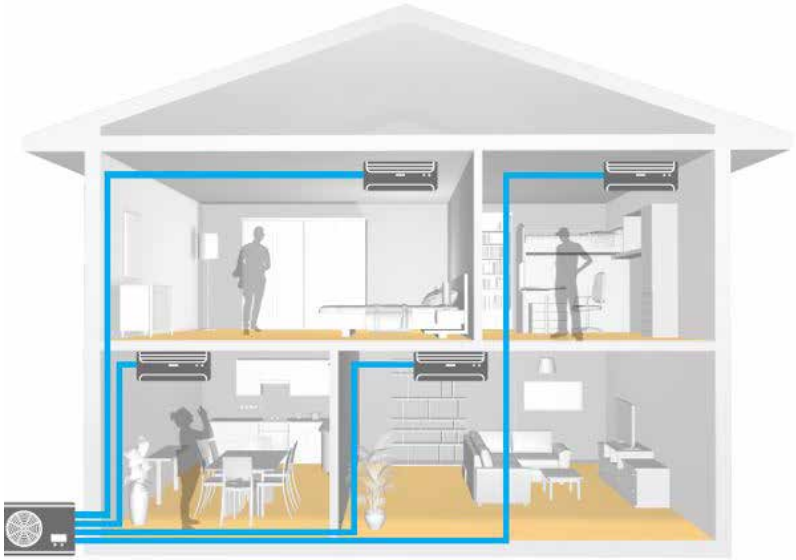

- Festlegen, wie viele Räume klimatisiert werden sollen = Anzahl der Anschlüsse der Außeneinheit
- Für jeden Raum gilt: Erforderliche Leistung [KW] = Raumvolumen [m³] x 40/1.000
- Auswahl der Größe der Außeneinheit (ODU): Summe der Werte für die erforderliche Leistung aller gleichzeitig zu klimatisierenden Räume

- Beispiel:
- Zu klimatisierende Räume: 4 = Außengerät mit mindestens 4 Anschlüssen
- Berechnung der erforderlichen Leistung pro Raum

Bereich	Raum	Fläche [m²]	Volume [m³]	erforderliche Leistung [kW]	Größe (IDU)
Schlafbereich	Schlafzimmer	25	67,5	2,70	27M
Wohnbereich	Büro	20	54	**2,16**	20M
	Esszimmer	35	94,5	**3,78**	35M
	Wohnzimmer	50	135	**5,40**	53M

Modell		Anschließbare Inneneinheiten	Leistung				Energieklasse[1]
			Kühlbetrieb		Heizbetrieb		
Gerät Nur Außenluft	Art.-Nr. konfiguriert		kW	Btu/h	kW	Btu/h	Kühl-/Heizbetrieb

Modell		Anschließbare Inneneinheiten	Leistung				Energieklasse[1]
			Kühlbetrieb		Heizbetrieb		
Gerät Nur Außenluft	Art.-Nr. konfigurier		kW	Btu/h	kW	Btu/h	Kühl-/Heizbetrieb
MU1-Y 105M FINO AL 65% FISCALE · CONTO 2.0 TERMICO	AAMVP100-0001	QUADRI (1÷4)	10,5 (3,68~13,65)	36.000 (12.500~46.500)	11,1 (3,89~13,32)	38.000 (13.000~45.500)	A++ A

- Auswahl der Außeneinheit (ODU):
  Erforderliche Leistung = 2.160 + 3.780 + 5.400 (gleichzeitig zu klimatisierende Wohnräume) = 11.340 W.
  Die beste Wahl ist hier das Gerät MU1-Y 105M

Funktionen

ENERGIESPAREN

1 W Standby (IDU, Wandmontage)

Der Stromverbrauch der Elektrogeräte im Standby kann bis zu 10 % der Stromrechnung betragen und ist für einen erhöhten CO2-Ausstoß verantwortlich. Die wandmontierten Inneneinheiten verfügen über die 1 W Standby-Technologie, die den unnötigen Stromverbrauch im Vergleich zum Durchschnitt der handelsüblichen Produkte um bis zu 80 % senkt.

Im Durchschnitt können mit dem in einem Jahr eingesparten Strom folgende Geräte betrieben werden:

LAMPE
14 Tage

WASCHMASCHINE
4 Tage

KÜHLSCHRANK
3 Tage

Schlaffunktion

Mit der Schlaffunktion kann während der Nachtstunden Strom gespart werden:
KÜHLBETRIEB: Die eingestellte Temperatur wird für 2 Stunden um 1 °C/h angehoben und der Ventilator der Inneneinheit läuft mit einer niedrigen Drehzahl.

HEIZBETRIEB: Die eingestellte Temperatur wird für 2 Stunden um 1 °C abgesenkt und der Ventilator der Inneneinheit läuft bei einer niedrigen Drehzahl.
Hinweis: Die Schlaffunktion endet 7 Stunden nach dem Aktivieren, und das Gerät schaltet sich dann aus.

Die Schlaffunktion kann an der Standard-Fernbedienung eingestellt werden

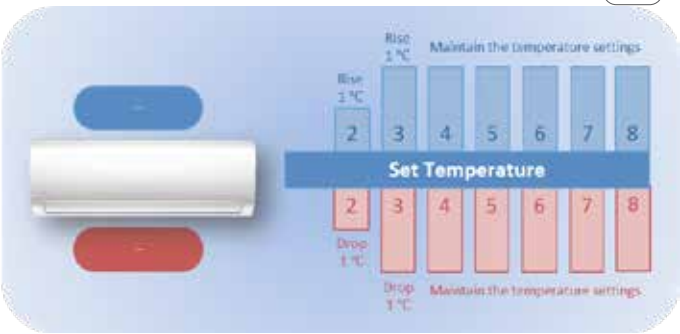

KOMFORT

Follow Me

Die Fernbedienung und die verkabelte Steuerung verfügen über einen eingebauten Temperaturfühler, der die Umgebungstemperatur misst. Die Funktion Follow Me steuert den Betrieb des Klimagerätes, indem es die Temperatur anhand dieses Sollwertes reguliert und so die Raumtemperatur genauer kontrolliert, wodurch der Klimakomfort noch verbessert wird.

Die Funktion Follow Me kann an der Standard-Fernbedienung eingestellt werden:

KOMFORT

Turbo

Mit der Funktion Turbo kann in kurzer Zeit die Geschwindigkeit im Kühl- bzw. Heizbetrieb erhöht werden, wodurch ein Raum schnell abgekühlt bez. geheizt werden kann.

Die Funktion Turbo kann an der Standard-Fernbedienung eingestellt werden:

Nicht stören

Mit der Funktion Nicht stören können Sie sich optimal ausruhen und werden nicht bei Ihrem Mittagsschlaf gestört, da die akustischen Meldungen und die Beleuchtung des Displays deaktiviert werden.

Die Funktion Nicht stören kann durch Drücken der Taste LED an der Standard-Fernbedienung aktiviert werden.

Mehrere Strömungsrichtungen

Das Klimagerät kann den Luftstrom in mehrere Richtungen verteilen: Um ihn bestmöglich in den Raum zu leiten, werden die Lamellen elektronisch gesteuert sowohl in der Waagerechten als auch in der Senkrechten verstellt.

Die Stellung der Lamellen kann mit der Standard-Fernbedienung wunschgemäß eingestellt werden.

Funktionen

ZUVERLÄSSIGKEIT

Klimatisierung von Technikräumen

Die Klimageräte können auch die Anforderungen von Technikräumen erfüllen, da sie auch bei niedrigen Außentemperaturen kühlen können: Sie können in einem Temperaturbereich von -25 °C bis 50 °C (Außenluft) betrieben werden (mit STELVIO).

HINWEIS: Mit der Fernbedienung kann ein Sollwert zwischen 17 und 30 °C eingestellt werden. Wenn die Anwendung einen anderen Wert erfordert, kann die externe EIN/AUS-Funktion genutzt werden.

Kältemittelleck-Alarm

Die Geräte sind mit einem automatischen Schutzsystem für den Verdichter ausgerüstet, das evtl. Verluste an Kältemittel feststellt und die Anlage dann bei Unregelmäßigkeiten abschaltet.

Anmerkung: Auf dem Display des Gerätes wird der zugehörige Fehlercode angezeigt, um den erforderlichen Wartungseingriff zu erleichtern und beschleunigen.

GESUNDHEIT

Sehr feiner Filter

Der sehr feine Filter entfernt bis zu 80 % des Staubs und der Pollen: Es ist folglich deutlich effizienter als herkömmliche Staubfilter.

Selbstreinigung

Mit dieser Funktion wird der Wärmetauscher der Inneneinheit getrocknet und gereinigt, wodurch keine unangenehmen Gerüche in den Raum abgegeben werden.
Ablauf der Selbstreinigung:
1) 13 Minuten Lüftung (das Kondenswasser wird größtenteils vom Wärmetauscher entfernt)
2) 1 Minute Heizbetrieb bei niedriger Temperatur (die restliche Feuchtigkeit wird entfernt)
3) 2 Minuten Lüftung (die evtl. Rückstände von Kondenswasser werden getrocknet)

Die Funktion Selbstreinigung kann an der Standard-Fernbedienung eingestellt werden.

PRAKTISCHE FUNKTIONEN

Steuersysteme

Die Einheiten können nicht nur mit der Fernbedienung gesteuert werden, sondern auch von anderen Geräten aus, die allen nur erdenklichen Bedürfnissen gerecht werden:

- Verkabelte Steuerung für ein einzelnes Gerät
- Verkabeltes Zentralisierungsmodul mit Wochentimer für bis zu 64 Inneneinheiten
- Datenwandler, der über einen Clouddienst bis zu 64 Inneneinheiten steuern kann
- Gateways, die eine Integration in BMS-Verwaltungsprogramme ermöglichen

BACnet Modbus LonWorks KNX

Fernbedienung | Verkabelte Steuerung | Zentralisierungsmodul | Externe EIN/AUS-Funktion | WLAN/Cloud

Zertifizierungen und Sicherheit

Die Innovation, durch welche sich Clivet seit jeher auszeichnet, wird durch ein industrielles Geflecht getragen, das seit 1996 die nach ISO 9001 vorgesehenen Standards anwendet. Sie garantieren ein Qualitätsmanagementsystem, das zur Kontrolle der Unternehmensabläufe entwickelt wurde, die auf eine leistungsgebundene Verbesserung der Organisation sowie die Kundenzufriedenheit ausgerichtet sein müssen.

Die Produkte von Clivet erfüllen die in den Ländern der europäischen Gemeinschaft anwendbaren Produktrichtlinien, die einen entsprechenden Sicherheitsstandard gewährleisten.

2015 hat sich Clivet KlimaHaus, auch unter dem Namen CasaClima bekannt, angeschlossen und ist seitdem Teil des Netzwerks von Unternehmen, die sich durch ihre hohe technische Kompetenz auszeichnen und sich auf eine nachhaltige und energieeffiziente Organisation von Wohnraum spezialisiert haben.

Clivet hat, um die Zufriedenheit seiner Kunden zu sichern, sein Qualitäts-, Umwelt- und Sicherheitsmanagementsystem den internationalen Normen ISO 9001:2015, ISO 14001:2015 und ISO 45001:2018 entsprechend angepasst und zertifizieren lassen.

Clivet setzt sich für die Verbreitung der Prinzipien des nachhaltigen Bauens ein und bekennt sich als Mitglied der GBC Italia, der Vereinigung, die mit dem USGBC (US Green Building Council), dem amerikanischen Institut, zusammenarbeitet, das das unabhängige Zertifizierungssystem LEED ® weltweit fördert.

Das umfassende Angebot an Produkten und Komplettsystemen von Clivet erfüllt die strengen Auflagen zur Umsetzung der Richtlinien 2009/125/EG (ErP - energieverbrauchsrelevante Produkte) und 2010/30/EG (Kennzeichnung energieverbrauchsrelevanter Produkte), die zum Ziel haben, den Energieverbrauch von Produkten zum Heizen, Kühlen, Lüften und zur Warmwasserbereitung zu senken und den Verbraucher auf energieeffiziente Wahlmöglichkeiten hinzuweisen.

CLIVET UNIVERSITY

Clivet bietet Schulungen für Fachleute an, die sich im Bereich der innovativen Technologien mit Nutzung erneuerbarer Energiequellen hervorheben möchten. Das Ausbildungsprogramm, das in verschiedene Niveaus mit detaillierten Informationen gegliedert ist, behandelt Systeme mit Jahreszyklus, die auf der Wärmepumpentechnologie basieren.

DIE KURSE

Clivet bietet ein vollständiges Schulungsprogramm für Architekten, Maschinenbauer, Installateure, Verkaufs- und technisches Personal:

- Seminare für Vertriebshändler und Großhändler über Komfort im Jahreszyklus und das SPLIT/ Wohnanlagensortiment.
- Grundkurse für Installateure, in denen die wichtigsten Prinzipien der Installation, der Inbetriebnahme, des Betriebs und der Wartung vorgestellt werden.

ALLE TECHNOLOGIEN

FÜR EINE PERFEKTE LÖSUNG

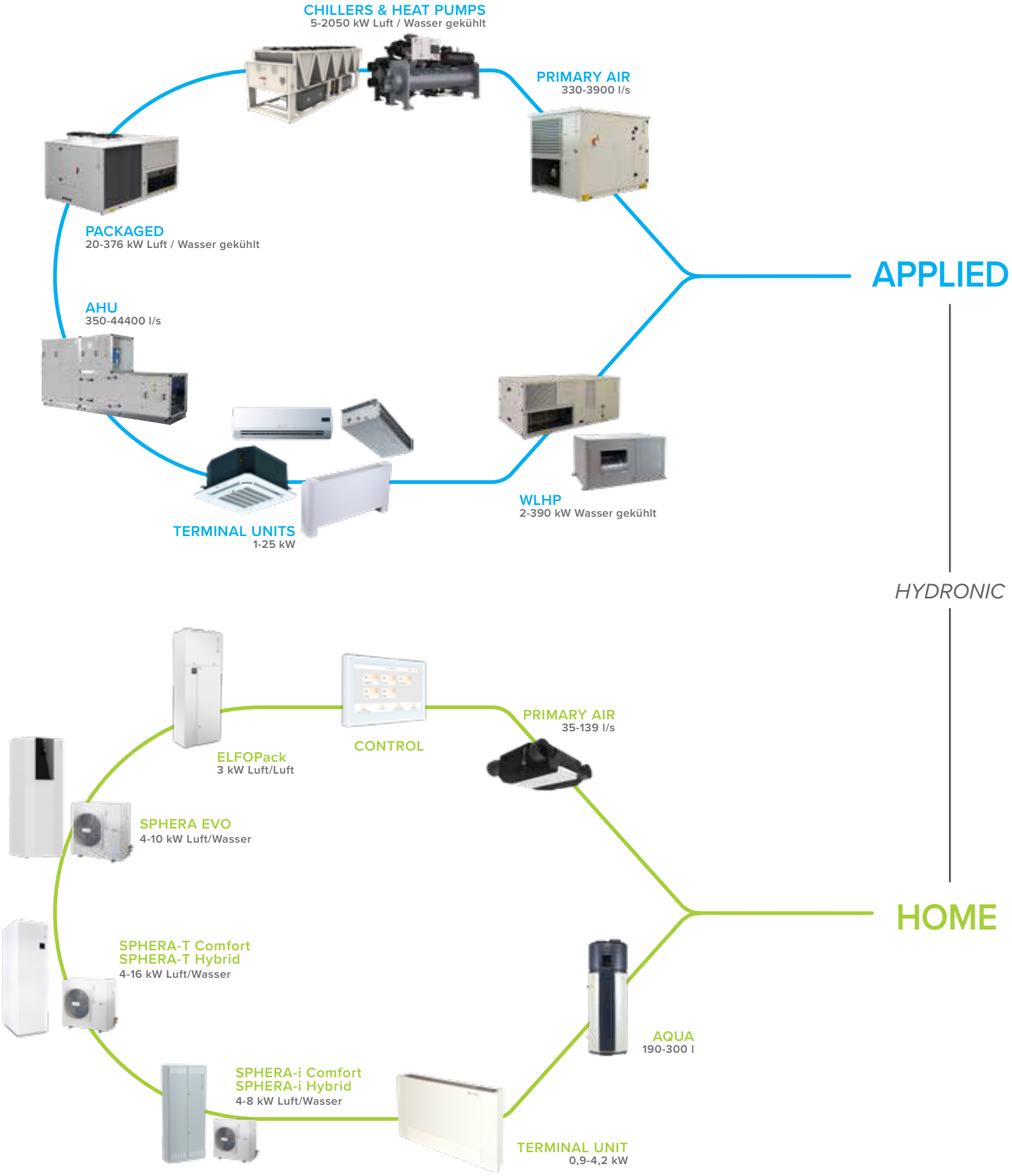

Heizung, Kühlung, Lüftung und Warmwasserproduktion

VRF

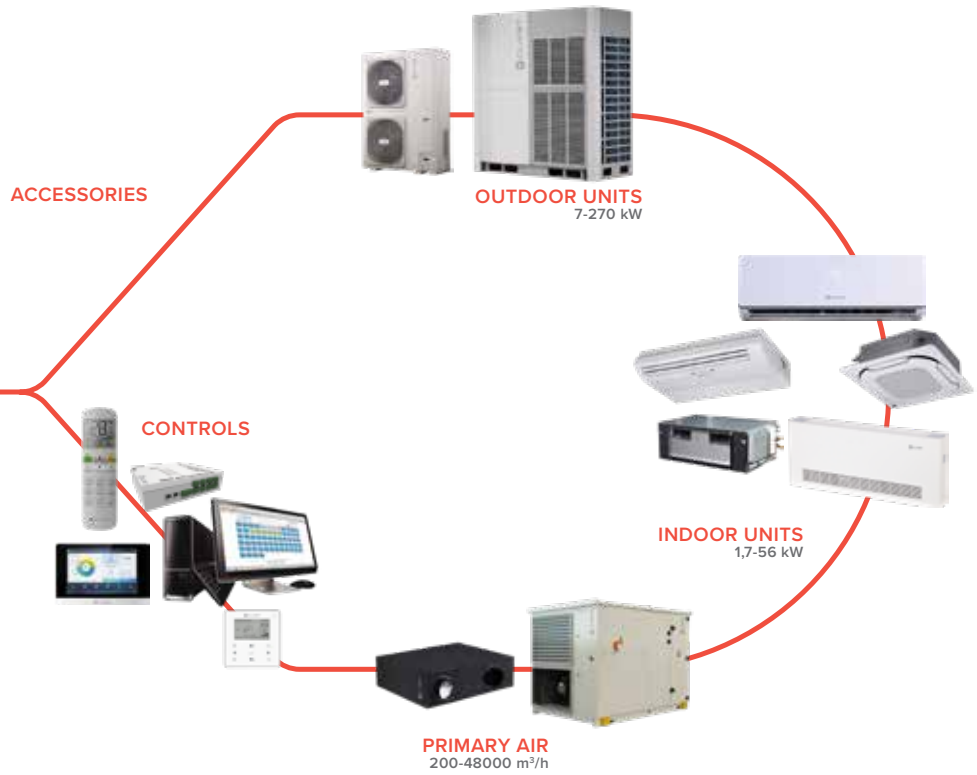

DIRECT EXPANSION

MONO/MULTI SPLIT

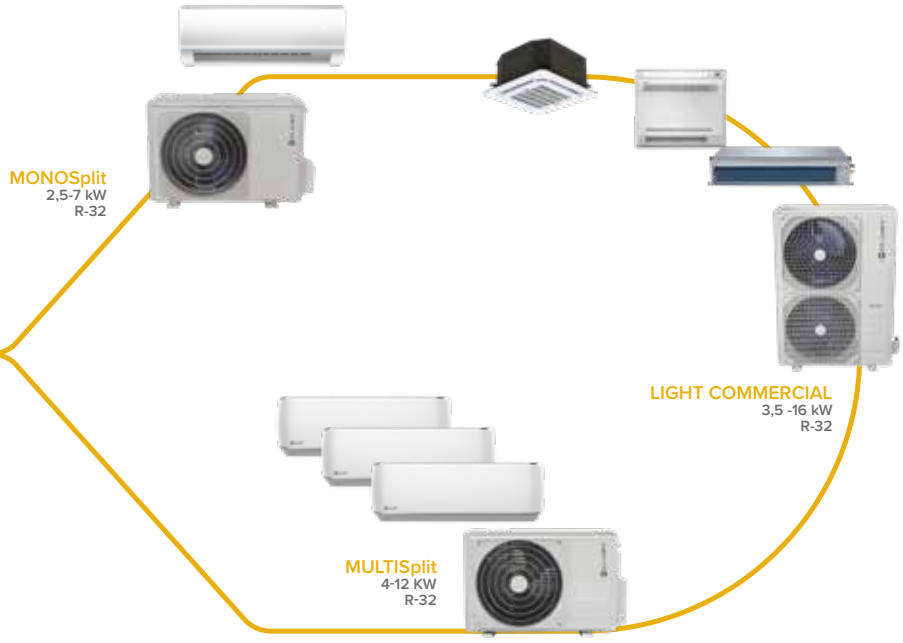

Nur in ausgewählten Ländern verfügbar: Bitte erkundigen Sie sich bei Ihrem Clivet-Vertriebsteam, ob in Ihrem Land Clivet Direktverdampfungs VRF- und SPLIT- Systeme verfügbar sind.

MONO/MULTI SPLIT

MONOSplit

DC Inverter

Bezeichnung		Typ	Serie	Klasse	Größe Btu/h kW	27M 9000 2,6	35M 12000 3,5	53M 18000 5,3	70M 24000 7,0
STELVIO		Wand-gerät	S.IH1+MH1-Y	A+++ A+++		●	●		
SCHIARA		Wand-gerät	S.IE1+ME1-Y/ S.IE1+MM1-Y	A+++ A++		●	●	●	●
CRISTALLO		Wand-gerät	S.IM1+MM1-Y	A++ A+		●	●	●	●

Alle Geräte werden mit einer Standard-Fernbedienung geliefert

MULTISplit

DC Inverter

INNENEINHEITEN

Bezeichnung		Typ	Serie	Größe Btu/h kW	20M 8000 2,0	27M 9000 2,6	35M 12000 3,5	53M 18000 5,3	70M 24000 7,0
SCHIARA-SM		Wandgerät	IE1-XY			●	●	●	●
CRISTALLO-SM		Wandgerät	IM1-XY		●	●	●	●	●
BOX-SM 2		Kassette 650x650	IB2-XY			●	●	●	
CONSOLE-SM 2		Konsole	IC2-XY			●	NEW ●	●	
DUCT-SM 2		Kanalisiert	ID2-XY			●	●	●	
CEILING & FLOOR-SM 2		Decke/ Boden	IF2-XY					●	

Alle Geräte werden mit einer Standard-Fernbedienung geliefert

AUSSENEINHEITEN

Bezeichnung		Typ	Serie	Klasse	Anschließbare Inneneinheiten	41M 14000 4,1	53M 18000 5,3	61M 21000 6,2	79M 27000 7,9	82M 28000 8,2	105M 36000 10,6	125M 42000 12,3
ODU-SM R-32		Außen-einheiten	MU1-Y	A++ A+	Dual (1÷2)	●	●					
				A++ A+	Triple (1÷3)			●	●			
				A++ A	Quadri (1÷4)					●	●	
				A++ A	Penta (1÷5)							●

Die Energieklassen beziehen sich auf eine Kombination im Volllastbetrieb (100 %). Für vollständige technische Angaben der Kombinationen siehe Kombinationstabellen im Katalog.

LIGHT COMMERCIAL

DC Inverter

Bezeichnung		Typ	Serie	Klasse	Größe.	35M	53M	70M	88M	105M 105T	120M	140T	160T
					Btu/h kW	12000 3,5	18000 5,3	24000 7,0	30000 8,8	36000 10,5	42000 12	48000 14,0	55000 16,1
BOX-SL 2		Kassette 650x650	SB2+MC2-Y	A++ A+		SINGLE	SINGLE						
BOX-SL 2		Kassette 950x950	S.IA2+MC2-Y	A++ A+				SINGLE TWIN	NEW SINGLE	SINGLE TWIN	NEW SINGLE	SINGLE	SINGLE
CONSOLE-SL 2		Konsole	S.IC2+MC2-Y	A++ A+		SINGLE	NEW SINGLE						
DUCT-SL 2		Kanalisierbar	S.ID2+MC2-Y	A++ A+		SINGLE	SINGLE	SINGLE TWIN	NEW SINGLE	SINGLE TWIN	NEW SINGLE	SINGLE	SINGLE
CEILING & FLOOR-SL 2		Decke/ Boden	S.IF2+MC2-Y	A++ A+			SINGLE	SINGLE TWIN	NEW SINGLE	SINGLE TWIN	NEW SINGLE	SINGLE	SINGLE
NEW STANDING-SL 2		Turm	S.IS2+MC2-Y	A++ A+								SINGLE	

STELVIO 27M÷35M

Wi-Fi READY

CONTROL SYSTEM SPLIT VRF

20 dB(A)

A+++

A+++

R-32

MONOSplit mit wandmontierter Inneneinheit

WAS SPRICHT FÜR STELVIO?

- ✓ Serienmäßig integrierter WLAN-Bausatz für die Fernsteuerung über die App NetHome Plus für Android und iOS
- ✓ Extrem großer Einsatzbereich: Heizbetrieb: -30 °C bis +30 °C, Kühlbetrieb: -25 °C bis +50 °C
- ✓ Jahreszeitliche Effizienz auf höchstem Niveau
- ✓ Maximaler Komfort mit dem Sensor „Intelligent Eye“

EXTREM HOHE ENERGIEEFFIZIENZ

STELVIO verfügt über eine Technologie, die eine extrem hohe Energieeffizienz gewährleistet, weshalb dieses Klimagerät zu den effizientesten auf dem Markt gehört.
Unübertroffener Komfort bei geringem Stromverbrauch und niedrigen Kosten.

SCOP	SEER
5.3	9.2

EXTREM GROSSER EINSATZBEREICH

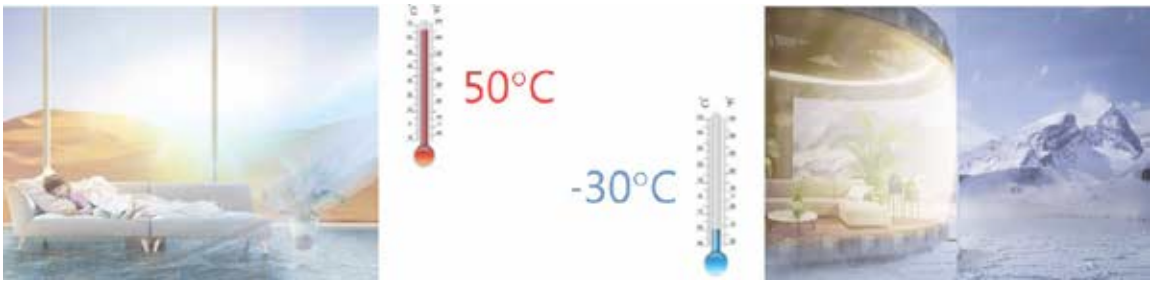

KLIMATISIERUNG VON TECHNIKRÄUMEN

Die Drehzahl des Außenventilators wird abhängig von der Temperatur des Verflüssigers reguliert, und die Anlage kann bei einer Temperatur von bis zu -25 °C mit einem optimalen Leistungsprofil betrieben werden.
Deshalb ist STELVIO auch für Anwendungen wie CED und VERTRIEBSSERVER ideal geeignet.

INTELLIGENT EYE-SENSOR

KOMFORT

Follow Me | Turbo | Nicht stören | Super leise | Innenventilator mit stufenloser Regulierung. | Außenventilator mit 5 Geschwindigkeitsstufen | Kaltluftschutz | Temperatur-kompensationFlusso | Mehrere Strömungsrichtungen | Warmluftströmung | Autom. Schwing. | Große Reichweite | Stufenlose Geschwindigkeitsregelung | Heizbetrieb in kalten Klimazonen

ENERGIESPARFUNKTIONEN

1 W Standby | Schlaf-funktion | Intelligent Eye-Sensor

ZUVERLÄSSIGKEIT

Kältemittel-leck-Alarm | Selbstdiagnosei | Notbetrieb | Autom. Abtauen | CTechnikraum-Klimatisierung | Rahmen-heizung | Ver-dichterheizung

GESUNDHEIT

Sehr feiner Filter | Kalt-Katalysator-Filter | Selbstreinigung

PRAKTISCHE FUNKTIONEN

2 Kondenswasserabläufe | Timer | Temperaturregelung in 0,5 °C-Schritten | Ein-/Aus-Schalter | Steuerung WLAN | Speicherung der Luftlamellenausrichtung | Autom. Neustart

OPTIONALE

Verkabelte Steuerung | Zentrale Steuerung | BMS-Kommunikation | Ein-/Aus-Kontakt | Anschluss für externen Alarm

Wi-Fi
NWMX
(standard)

VERKABELTE STEUERUNG
KJR120CI
(optional)
(Bausatz MBLCX erforderlich)

FERNBEDIENUNG
RG66B3
(standard)

IH1-Y

MH1-Y

Technische Angaben

Kombination				S.IH1+MH1-Y	27M	35M
Kühlkapazität	Nennwert (Min. - Max.)			Btu/h	9.000 (3.400~14.200)	12.000 (3.500~16.400)
	Nennwert (Min. - Max.)			kW	2,6 (1~4,2)	3,5 (1~4,8)
Heizkapazität	Nennwert (Min. - Max.)			Btu/h	14.000 (2.600~23.900)	14.500 (2.600~24.600)
	Nennwert (Min. - Max.)			kW	4,1 (0,8~7)	4,2 (0,8~7,2)
Aufgenommene Nennleistung	Kühlbetrieb (Min. - Max.)			W	483 (87~1.955)	750 (102~1.955)
	Heizbetrieb (Min. - Max.)			W	834 (104~1.955)	943 (104~2.625)
Nennstromaufnahme	Kühlbetrieb (Min. - Max.)			A	2,1 (0,4~8,5)	3,3 (0,4~8,5)
	Heizbetrieb (Min. - Max.)			A	3,6 (0,45~8,5)	4,1 (0,45~11,4)
Jahreszeitliche Effizienz[1]	Kühlbetrieb	Energieklasse		-	A+++	A+++
		Theoretische Last (PAuslegung)		kW	2,6	3,5
		SEER		-	9,20	9,00
		Energieverbrauch/Jahr		kWh/a	99	136
	Heizbetrieb Mittleres Klima	Energieklasse		-	A+++	A+++
		Theoretische Last (PAuslegung)		kW	2,4	2,47
		SCOP		-	5,30	5,30
		Energieverbrauch/Jahr		kWh/a	634	660
	Heizbetrieb Heißes Klima	Energieklasse		-	A+++	A+++
		SCOP		-	6,30	6,00
Nenneffizienz	EER			-	5,38	4,67
	COP			-	4,92	4,45

Inneneinheit				IH1-Y	27M	35M
				Codice configurato	AAK1Q100-0001	AAK1Q200-0001
Abmessungen	Unità	L x T x H		mm	895x248x298	895x248x298
	Imballo	L x T x H		mm	985x370x345	985x370x345
Gewicht	Unità/Imballo			kg	13 / 17,1	13 / 17,1
Luftfilter	Tipo			-	CCF	CCF
Luftdurchsatz		TBo/SHi/Hi/Mid/Lo/SLo/Si		m³/h	565/500/430/380/285/220	590/530/450/380/310/230
Entfeuchtungsleistung				l/h	1	1,2
Schallleistungspegel		Hi		dB(A)	58	59
Schalldruckpegel		Tbo/SHi/Hi/Mid/Lo/SLo/Si		dB(A)	45/38/33/29/26/23/20	45/40/37/34/31/28/21
Steuersysteme	Infrarot-Fernbedienung			-	RG66A1	RG66A1
	Einstellbare Temperatur			°C	17~30	17~30
Stromversorgung	Spannung/Frequenz/Phasen			V/Hz/n°	230 / 50 / 1	230 / 50 / 1

Außeneinheit				MH1-Y	27M	35M
				Codice configurato	AAMHQ100-0002	AAMHQ200-0002
Abmessungen	Gerät	L x T x H		mm	800x333x554	800x333x554
	Verpackung	L x T x H		mm	920x390x635	920x390x635
Gewicht	Gerät/Verpackung			kg	36,4 / 39,7	36,4 / 39,7
Schallleistungspegel		Nennwert		dB(A)	59	61
Schalldruckpegel		Nennwert		dB(A)	57	57
Betriebsbereich	Kühlbetrieb	Raumtemp		°C	16~32	16~32
		Außentemp		°CBS	-25~50	-25~50
	Heizbetrieb	Raumtemp		°C	0~30	0~30
		Außentemp		°CBU	-30~30	-30~30
Kältemittel	Tipo/GWP			-	R-32 / 675	R-32 / 675
Stromversorgung	Spannung/Frequenz/Phasen			V/Hz/n°	230 / 50 / 1	230 / 50 / 1
Strom - 50 Hz	Max. Schaltvermögen der Sicherung (MFA)			A	20	20

[1] SEER- und SCOP-Daten, zugehörige Energieklassen und Jahresenergieverbrauch erfüllen die Anforderungen der DIN EN 14825.

Ventilatordrehzahlen: Tbo=Turbo; SHi=SehrHoch; Hi=Hoch; Mid=Mittel; Lo=Niedrig; SLo=SehrNiedrig; Si=Leise

Prüfbedingungen:
gemäß Normen DIN EN 14511 / DIN EN 12102
Kühlbetrieb: Innenlufttemperatur 27 °C DB/19 °C WB; Außenlufttemperatur 35 °C DB/24 °C WB.
Heizbetrieb: Innenlufttemperatur 20 °C DB/15 °C WB; Außenlufttemperatur 7 °C DB/6 °C WB.
Die Daten wurden gemäß der delegierten EU-Verordnung 626/2011 deklariert.

Anschlüsse und Kältemittelleitungen

Kombination			27M	35M
Max. äquivalente Länge	L1	m	25	25
Max. Höhenunterschied ODU / IDU	H1	m	±10	±10
Vorbefüllung mit Kältemittel		kg / m	0,87 / 5	0,87 / 5
		CO_2 tons	0,59	0,59
Zusätzliche Kältemittelfüllung		g/m	12	12
Außendurchmesser	Flüssigkeit	mm / inch	Φ6,35 - 1/4"	Φ6,35 - 1/4"
	Gas	mm / inch	Φ9,52 - 3/8"	Φ9,52 - 3/8"

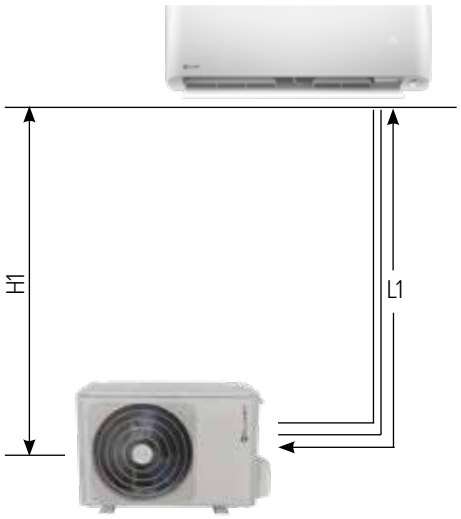

Elektrische Anschlüsse

Kombination			27M	35M
ODU	Stromversorgung	V/Hz/n°	230 / 50 / 1	230 / 50 / 1
		Kabelanzahl / Querschnitt	2 x 1,5mm² + G	2 x 1,5mm² + G
	Signal	Kabelanzahl / Querschnitt	2 x 1,5mm²	2 x 1,5mm²
IDU	Stromversorgung	V/Hz/n°	von ODU	von ODU
		Kabelanzahl / Querschnitt	2 x 1,5mm² + G	2 x 1,5mm² + G
	Signal	Kabelanzahl / Querschnitt	2 x 1,5mm²	2 x 1,5mm²

Zubehör

Standard

RG66B3 IR-Fernbedienung für Inneneinheiten der Serie STELVIO

NWMX WLAN-Bausatz für Inneneinheiten

Opzionali

MBLCX Multifunktionsplatine für ferngesteuertes EIN-/AUSSCHALTEN, Alarm und XYE-Anschluss (für die verkabelte Steuerung der einzelnen Einheit, die verkabelte zentrale Steuerung, Daten erforderlich, den Datenwandler, das BMS-Gateway erforderlich)

EIN-AUS/Alarm/XYE/WLAN-Anschluss können gleichzeitig genutzt werden

Steuersysteme (siehe zugehörigen Abschnitt)

SCHIARA 27M÷70M

Wi-Fi READY

CONTROL SYSTEM SPLIT VRF

22 dB(A)

A+++

A++

R-32

MONOSplit mit wandmontierter Inneneinheit

WAS SPRICHT FÜR SCHIARA?

- ✓ Serienmäßig integrierter WLAN-Bausatz für die Fernsteuerung über die App NetHome Plus für Android und iOS
- ✓ Integrierter Filter mit Ionisator: reinigt die Luft und beseitigt schlechte Gerüche
- ✓ Für alle, die Zeit sparen wollen: Einfache Montage und Wartung
- ✓ Kompatibel mit MONOSplit/MULTISplit

KOMPATIBEL MIT MONOSPLIT/MULTISPLIT

SCHIARA kann sowohl als MONOSplit- als auch als MULTISplit-Lösung verwendet werden, was die Lagerhaltung erleichtert.

EINFACHE INSTALLATION: 20 % ZEITEINSPARUNG

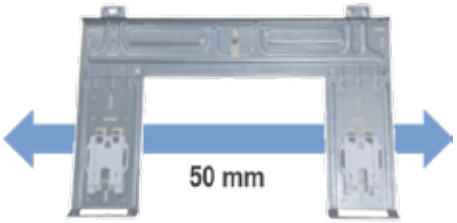

DIE POSITION DER IDU BESTIMMEN

DIE LEITUNGEN ANSCHLIESSEN

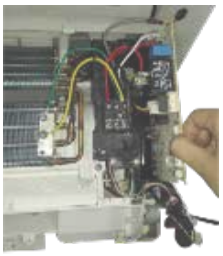

EINFACHE ENTNAHME DER PLATINE

EINFACHE REINIGUNG UND WARTUNG: 50 % ZEITEINSPARUNG

ABNEHMBARE FRONTABDECKUNG

AUSBAU DES VENTILATORMOTORS

VEREINFACHTE ENTNAHME DES FILTERS

FILTER MIT IONISATOR

Wichtig für alle, die unter Allergien leiden:

GERÜCHE

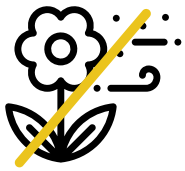

POLLEN

STAUB

KOMFORT

Follow Me · Turbo · Nicht stören · Super leise · Innenventilator mit 12 Geschwindigkeitsstufen · Außenventilator mit 5 Geschwindigkeitsstufen · Kaltluftschutz · Temperaturkompensation · Autom. Schwing. · Mehrere Strömungsrichtungen

ZUVERLÄSSIGKEIT

Kältemittelleck-Alarm · Selbstdiagnose · Notbetrieb · Autom. Abtaueno · Klimatisierung von Technikräumen

PRAKTISCHE FUNKTIONEN

Ein-/Ausschalten von Hand · Steuerung über WLAN · Universal Inneneinheiten Mono/Multi · Speicherung der Luftlamellenausrichtung · Autom. Neustart · 2 Kondenswasserabläufe · Timer

ENERGIESPARFUNKTIONEN

1 W Standby · Schlaffunktion

GESUNDHEIT

Sehr feiner Filter · Kalt-Katalysator-Filter · Selbstreinigung · Filter mit Ionisator

OPTIONALE FUNKTIONEN

Selbstreinigung · Zentrale Steuerung · BMS-Kommunikation · Ein-/Aus-Kontakt · Anschluss für externen Alarm

Wi-Fi
NWMX
(standard)

VERKABELTE STEUERUNG
KJR120C1E
(optional)
(Bausatz MK1X erforderlich)

FERNBEDIENUNG
RG66A
(standard)

IE1-XY

ME1-Y 27M-35M
MM1-Y 53M-70M

Technische Angaben

Kombination	S.IE1+ME1-Y (27M/35M) IE1+MM1-Y (53M/70M)			27M	35M	53M	70M
Kühlkapazität	Nennwert (Min. - Max.)		Btu/h	9.000 (3.500~11.000)	12.000 (4.700~14.700)	18.000 (6.700~21.200)	25.000 (10.400~28.800)
	Nennwert (Min. - Max.)		kW	2,6 (1~3,2)	3,5 (1,4~4,3)	5,3 (2~6,2)	7,3 (3~8,4)
Heizkapazität	Nennwert (Min. - Max.)		Btu/h	10.000 (2.800~11.500)	13.000 (3.640~14.950)	19.000 (4.400~23.800)	26.000 (7.100~32.200)
	Nennwert (Min. - Max.)		kW	2,9 (0,8~3,4)	3,8 (1,1~4,4)	5,6 (1,3~7)	7,6 (2,1~9,4)
Aufgenommene Nennleistung	Kühlbetrieb (Min. - Max.)		W	654 (90~1.140)	963 (130~1.650)	1.500 (150~2.220)	2.260 (230~3.010)
	Heizbetrieb (Min. - Max.)		W	640 (110~1.080)	930 (160~1.560)	1.390 (220~2.330)	2.055 (330~3.150)
Nennstromaufnahme	Kühlbetrieb (Min. - Max.)		A	2,84 (0,4~4,9)	4,18 (0,56~7,17)	6,5 (0,7~9,7)	9,8 (1,0~13,1)
	Heizbetrieb (Min. - Max.)		A	2,80 (0,48~4,7)	4,04 (0,70~6,78)	6,0 (1,0~10,1)	9,1 (1,4~13,7)
Jahreszeitliche Effizienz[1]	Kühlbetrieb	Energieklasse	-	A+++	A++	A++	A++
		Theoretische Last (PAuslegung)	kW	2,4	3,5	5,3	7,2
		SEER	-	8,50	7,50	6,70	6,40
		Energieverbrauch/Jahr	kWh/a	99	163	277	394
	Heizbetrieb Mittleres Klima	Energieklasse	-	A++	A++	A+	A+
		Theoretische Last (PAuslegung)	kW	2,4	2,3	4,0	5,5
		SCOP	-	4,60	4,60	4,00	4,00
		Energieverbrauch/Jahr	kWh/a	727	700	1.400	1.925
	Heizbetrieb Heißes Klima	Energieklasse	-	A+++	A+++	A+++	A+++
		SCOP	-	5,10	5,20	5,10	5,10
Nenneffizienz	EER		-	3,98	3,63	3,53	3,23
	COP		-	4,53	4,09	4,03	3,71

Inneneinheit			IE1-XY	27M	35M	53M	70M
			Art.-Nr. konfiguriert	AAIEQ100-0001	AAIEQ200-0001	AAIEQ400-0001	AAIEQ600-0001
Abmessungen	Unità	L x P x A	mm	805x193x302	805x193x302	964x222x325	1.106x232x342
	Imballo	L x P x A	mm	875x285x375	875x285x375	1.045x405x305	1.195x420x315
Gewicht	Unità/Imballo		kg	8,3 / 10,9	8,3 / 11	10,8 / 14,3	14,3 / 18,2
Luftfilter	Tipo		-	CCF	CCF	CCF	CCF
Luftdurchsatz		Hi/Mid/Lo	m³/h	550/483/357	550/483/357	810/720/550	1.050/970/650
Entfeuchtungsleistung			l/h	1	1,2	1,8	2,7
Schallleistungspegel		Hi	dB(A)	53	53	57	59
Schalldruckpegel		Hi/Mid/Lo/Si	dB(A)	39/35/25/22	41/36/27/22	45/41/33/24	46/44/35/27
Steuersysteme	Infrarot-Fernbedienung		-	RG66A	RG66A	RG66A	RG66A
	Einstellbare Temperatur		°C	17~30	17~30	17~30	17~30
Stromversorgung	Spannung/Frequenz/Phasen		V/Hz/n°	230 / 50 / 1	230 / 50 / 1	230 / 50 / 1	230 / 50 / 1

Unità Esterna	ME1-Y (27M/35M) MM1-Y (53M/70M)			27M	35M	53M	70M
			Art.-Nr. konfiguriert	AAMEQ100-0002	AAMEQ200-0002	AAMMQ400-0002	AAMMQ600-0002
Abmessungen	Gerät	L x T x H	mm	800x333x554	800x333x554	800x333x554	845x363x702
	Verpackung	L x T x H	mm	920x390x635	920x390x635	920x390x635	965x395x765
Gewicht	Gerät/Verpackung		kg	29,6 / 32,3	29,6 / 32,4	37 / 39,9	48 / 51,3
Schallleistungspegel		Nennwert	dB(A)	55	60	62	65
Schalldruckpegel		Nennwert	dB(A)	56	56	57	59
Betriebsbereich	Kühlbetrieb	Raumtemp	°C	17~32	17~32	17~32	17~32
		Außentemp	°CBS	-15~50	-15~50	-15~50	-15~50
	Heizbetrieb	Raumtemp	°C	0~30	0~30	0~30	0~30
		Außentemp	°CBU	-25~30	-25~30	-20~30	-20~30
Kältemittel	Art/GWP		-	R-32 / 675	R-32 / 675	R-32 / 675	R-32 / 675
Stromversorgung	Spannung/Frequenz/Phasen		V/Hz/n°	230 / 50 / 1	230 / 50 / 1	230 / 50 / 1	230 / 50 / 1
Strom - 50 Hz	Max. Schaltvermögen der Sicherung (MFA)		A	20	20	20	30

[1] SEER- und SCOP-Daten, zugehörige Energieklassen und Jahresenergieverbrauch erfüllen die Anforderungen der DIN EN 14825.

CCF = Kalt-Katalysator
Ventilatordrehzahlen: Hi=Hoch; Mid=Mittel; Lo=Niedrig; Si=Leise

Prüfbedingungen:
gemäß Normen DIN EN 14511 / DIN EN 12102
Kühlbetrieb: Innenlufttemperatur 27 °C DB/19 °C WB; Außenlufttemperatur 35 °C DB/24 °C WB.
Heizbetrieb: Innenlufttemperatur 20 °C DB/15 °C WB; Außenlufttemperatur 7 °C DB/6 °C WB.
Die Daten wurden gemäß der delegierten EU-Verordnung 626/2011 deklariert.

Anschlüsse und Kältemittelleitungen

Kombination			27M	35M	53M	70M
Max. äquivalente Länge	L1	m	25	25	30	50
Max. Höhenunterschied ODU / IDU	H1	m	±10	±10	±20	±25
Vorbefüllung mit Kältemittel		kg / m	0,65 / 5	0,65 / 5	1,25 / 5	1,6 / 5
		CO_2 tons	0,44	0,44	0,84	1,08
Zusätzliche Kältemittelfüllung		g/m	12	12	12	24
Außendurchmesser	Flüssigkeit	mm / inch	Φ6,35 - 1/4"	Φ6,35 - 1/4"	Φ6,35 - 1/4"	Φ9,52 - 3/8"
	Gas	mm / inch	Φ9,52 - 3/8"	Φ9,52 - 3/8"	Φ12,7 - 1/2"	Φ15,9 - 5/8"

Elektrische Anschlüsse

Kombination			27M	35M	53M	70M
ODU	Stromversorgung	V/Hz/n°	230 / 50 / 1	230 / 50 / 1	230 / 50 / 1	230 / 50 / 1
		Kabelanzahl / Querschnitt	2 x 1,5mm² + G	2 x 1,5mm² + G	2 x 1,5mm² + G	2 x 2,5mm² + G
	Signal	Kabelanzahl / Querschnitt	2 x 1,5mm²	2 x 1,5mm²	2 x 1,5mm²	2 x 2,5mm²
IDU	Stromversorgung	V/Hz/n°	von ODU	von ODU	von ODU	von ODU
		Kabelanzahl / Querschnitt	2 x 1,5mm² + G	2 x 1,5mm² + G	2 x 1,5mm² + G	2 x 2,5mm² + G
	Signal	Kabelanzahl / Querschnitt	2 x 1,5mm²	2 x 1,5mm²	2 x 1,5mm²	2 x 2,5mm²

Zubehör

Standard

RG66A IR-Fernbedienung für Inneneinheiten der Serie SCHIARA

NWMX WLAN-Bausatz für Inneneinheiten

Optional

MK1X Multifunktionsplatine für ferngesteuertes EIN-/AUSSCHALTEN, Alarm und XYE-Anschluss (für die verkabelte Steuerung der einzelnen Einheit, die verkabelte zentrale Steuerung, Daten erforderlich, den Datenwandler, das BMS-Gateway erforderlich)

EIN-AUS/Alarm/XYE/WLAN-Anschluss können gleichzeitig genutzt werden

Steuersysteme (siehe zugehörigen Abschnitt)

CRISTALLO 27M÷70M

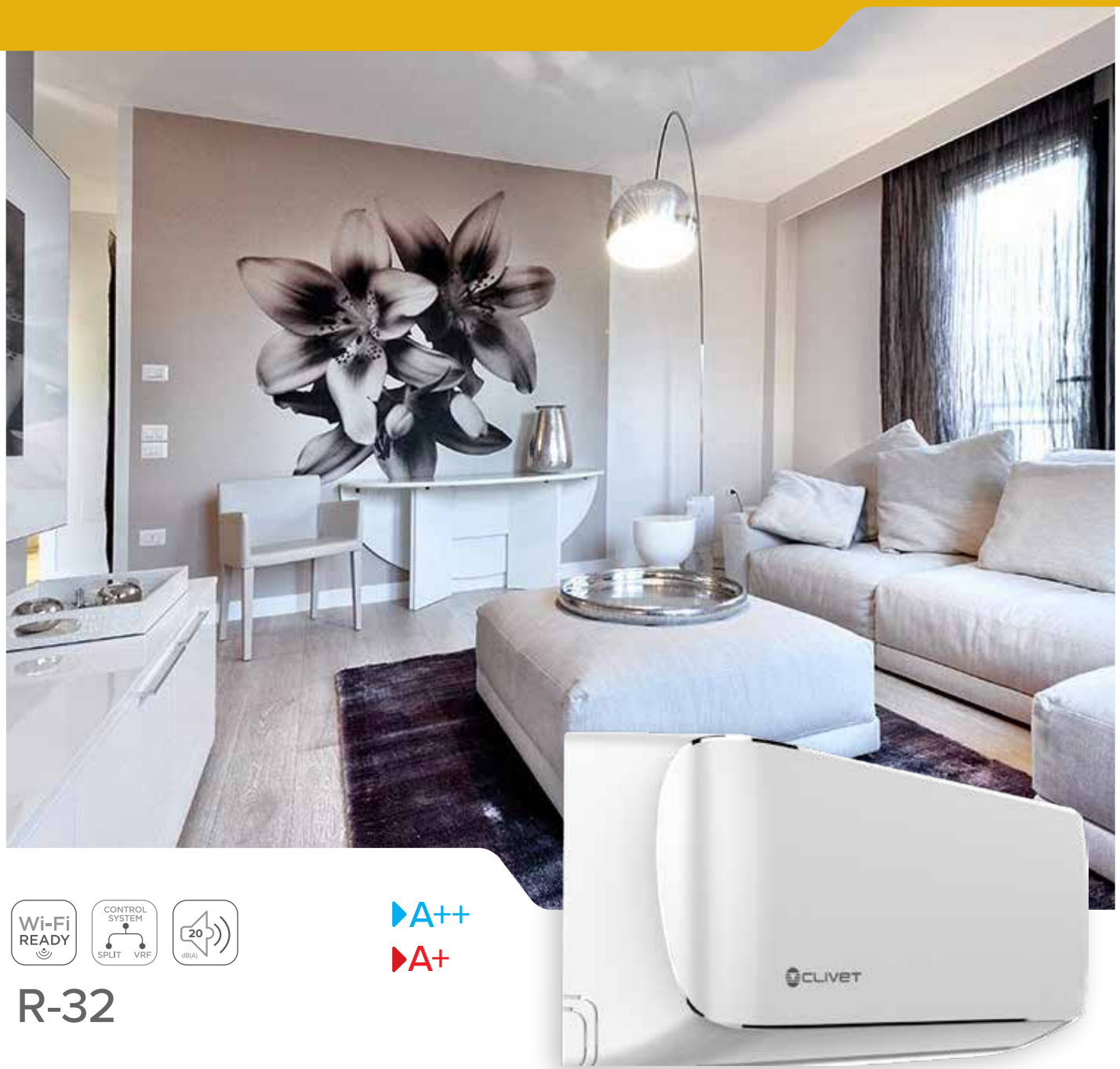

Wi-Fi READY

CONTROL SYSTEM SPLIT VRF

20 dB(A)

R-32

A++

A+

MONOSplit mit wandmontierter Inneneinheit

WAS SPRICHT FÜR CRISTALLO?

- ✓ Serienmäßig integrierter WLAN-Bausatz für die Fernsteuerung über die App NetHome Plus für Android und iOS
- ✓ Schlichtes und elegantes Design mit abgerundeten Kanten
- ✓ Kompatibel mit MONOSplit/MULTISplit

MEHRERE STRÖMUNGSRICHTUNGEN

Das Klimagerät kann den Luftstrom in mehrere Richtungen verteilen: Um ihn bestmöglich in den Raum zu leiten, werden die Lamellen elektronisch gesteuert sowohl in der Waagerechten als auch in der Senkrechten verstellt.

Die Stellung der Lamellen kann mit der Standard-Fernbedienung wunschgemäß eingestellt werden.

FUNKTION FOLLOW-ME

Das System gibt dem Temperatursensor in der Fernbedienung Vorrang und nimmt die entsprechenden Einstellungen vor.

1. Standard-Temperaturfühler
2. Aktivierbarer Temperaturfühler

FUNKTION SELBSTREINIGUNG

Der Wärmetauscher des Innengeräts wird getrocknet und gereinigt, wodurch keine unangenehmen Gerüche in den Raum abgegeben werden.

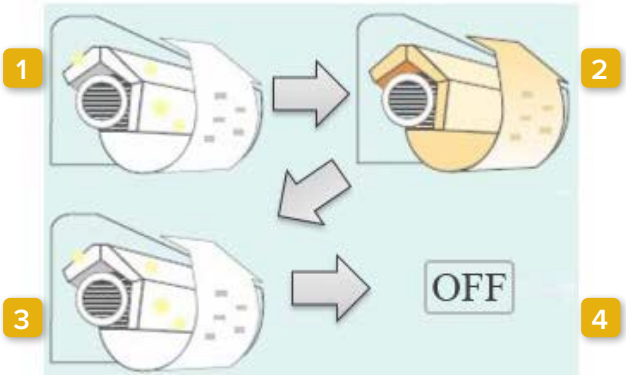

1. Lüftung
2. Heizbetrieb
3. Lüftung
4. Stand-by

KOMFORT

Follow Me · Turbo · Nicht stören · Super leise · Innenventilator mit 12 Geschwindigkeitsstufen · Außenventilator mit 5 Geschwindigkeitsstufen · Kaltluftschutz · Temperaturkompensation · Autom. Schwing. · Mehrere Strömungsrichtungen

ZUVERLÄSSIGKEIT

Kältemittelleck-Alarm · Selbstdiagnose · Notbetrieb · Autom. Abtauen · Klimatisierung von Technikräumen

PRAKTISCHE FUNKTIONEN

Ein-/Ausschalten von Hand · Steuerung über WLAN · Universal Inneneinheiten Mono/Mul · Speicherung der Luftlamellenausrichtung · Autom. Neustart · 2 Kondenswasserabläufe · Timer

ENERGIESPARFUNKTIONEN

1W Standby · Schlaffunktion

GESUNDHEIT

Sehr feiner Filter · Kalt-Katalysator-Filter · Selbstreinigung

OPTIONAL

Verkabelte Steuerung · Zentrale Steuerung · BMS-Kommunikation · Ein-/Aus-Kontakt

Wi-Fi
NWMX
(standard)

VERKABELTE STEUERUNG
KJR120CI
(optional)
(Bausatz MKSSX erforderlich)

FERNBEDIENUNG
RG66A1
(standard)

IM1-XY

MM1-Y

Technische Angaben

Kombination			S.IM1+MM1-Y	27M	35M	53M	70M
Kühlkapazität	Nennwert (Min. - Max.)		Btu/h	9.000 (3.500~10.900)	12.000 (2.800~14.200)	18.000 (5.900~21.200)	25.000 (8.800~28.800)
	Nennwert (Min. - Max.)		kW	2,6 (1~3,2)	3,5 (0,8~4,2)	5,3 (1,7~6,2)	7,3 (2,6~8,4)
Heizkapazität	Nennwert (Min. - Max.)		Btu/h	9.500 (3.000~12.500)	13.000 (2.900~16.300)	19.000 (3.600~23.800)	26.000 (5.200~32.200)
	Nennwert (Min. - Max.)		kW	2,8 (0,9~3,7)	3,8 (0,8~4,8)	5,6 (1,1~7)	7,6 (1,5~9,4)
Aufgenommene Nennleistung	Kühlbetrieb (Min. - Max.)		W	703 (70~1.230)	1.089 (50~1.600)	1.538 (120~2.390)	2.268 (230~3.350)
	Heizbetrieb (Min. - Max.)		W	671 (140~1.310)	1.020 (130~1.710)	1.461 (190~2.490)	2.055 (230~3.370)
Nennstromaufnahme	Kühlbetrieb (Min. - Max.)		A	3,05 (0,3~5,3)	4,74 (0,2~6,9)	6,68 (0,5~10,4)	9,90 (1,0~14,1)
	Heizbetrieb (Min. - Max.)		A	2,93 (0,6~5,7)	4,47 (0,6~7,4)	6,35 (0,8~10,8)	8,90 (1,4~14,4)
Jahreszeitliche Effizienz[1]	Kühlbetrieb	Energieklasse	-	A++	A++	A++	A++
		Theoretische Last (PAuslegung)	kWh/a	2,6	3,5	5,3	7,2
		SEER	-	7,10	7,00	6,40	6,40
		Energieverbrauch/Jahr	kW	128	175	290	394
	Heizbetrieb Mittleres Klima	Energieklasse	-	A+	A+	A+	A+
		Theoretische Last (PAuslegung)	kWh/a	2,6	2,7	3,9	5,1
		SCOP	-	4,00	4,10	4,00	4,00
		Energieverbrauch/Jahr	-	910	922	1.365	1.785
	Heizbetrieb Heißes Klima	Energieklasse	-	A+++	A+++	A+++	A+++
		SCOP	-	5,20	5,10	5,10	5,10
Nenneffizienz	EER		-	3,75	3,23	3,45	3,23
	COP		-	4,15	3,73	3,83	3,71

Inneneinheit			IM1-XY	27M	35M	53M	70M
			Art.-Nr. konfiguriert	AAP3Q100-0001	AAP3Q200-0001	AAP3Q400-0001	AAP3Q600-0001
Abmessungen	Gerät	L x P x A	mm	722x187x290	802x189x297	965x215x319	1.080x226x335
	Verpackung	L x P x A	mm	790x270x370	875x285x375	1.045x305x405	1.155x415x315
Gewicht	Gerät/Verpackung		kg	7,4 / 9,6	8,2 / 10,7	9 / 12,2	12 / 15,2
Luftfilter	Typ		-	CCF	CCF	CCF	CCF
Luftdurchsatz		Hi/Mid/Lo	m³/h	521/429/259	539/478/294	750/505/420	1.050/750/560
Entfeuchtungsleistung			l/h	1	1,2	1,8	2,7
Schallleistungspegel		Hi	dB(A)	54	56	58	62
Schalldruckpegel		Hi/Mid/Lo/Si	dB(A)	37/33/22/20	38/32/22/21	42/33/27/21	46/40/30/26
Steuersysteme	Infrarot-Fernbedienung		-	RG66A1	RG66A1	RG66A1	RG66A1
	Einstellbare Temperatur		°C	17~30	17~30	17~30	17~30
Stromversorgung	Spannung/Frequenz/Phasen		V/Hz/n°	230 / 50 / 1	230 / 50 / 1	230 / 50 / 1	230 / 50 / 1

Außeneinheit			MM1-Y	27M	35M	53M	70M
			Art.-Nr. konfiguriert	AAMMQ100-0003	AAMMQ200-0002	AAMMQ400-0002	AAMMQ600-0002
Abmessungen	Gerät	L x T x H	mm	770x300x555	770x300x555	800x333x554	845x320x700
	Verpackung	L x T x H	mm	900x345x585	900x345x585	920x390x615	965x395x765
Gewicht	Gerät/Verpackung		kg	26,4 / 28,9	26,5 / 28,8	37 / 39,9	48 / 51,3
Schallleistungspegel		Nennwert	dB(A)	59	60	64	66
Schalldruckpegel		Nennwert	dB(A)	55	55	57	59
Betriebsbereich	Kühlbetrieb	Raumtemp	°C	17~32	17~32	17~32	17~32
		Außentemp	°CBS	-15~50	-15~50	-15~50	-15~50
	Heizbetrieb	Raumtemp	°C	0~30	0~30	0~30	0~30
		Außentemp	°CBU	-20~30	-20~30	-20~30	-20~30
Kältemittel	Art/GWP		-	R-32 / 675	R-32 / 675	R-32 / 675	R-32 / 675
Stromversorgung	Spannung/Frequenz/Phasen		V/Hz/n°	230 / 50 / 1	230 / 50 / 1	230 / 50 / 1	230 / 50 / 1
Strom - 50 Hz	Max. Schaltvermögen der Sicherung (MFA)		A	20	20	20	30

[1] SEER- und SCOP-Daten, zugehörige Energieklassen und Jahresenergieverbrauch erfüllen die Anforderungen der DIN EN 14825.

CCF = Kalt-Katalysator
Ventilatordrehzahlen: Hi=Hoch; Mid=Mittel; Lo=Niedrig; Si=Leise

Prüfbedingungen:
gemäß Normen DIN EN 14511 / DIN EN 12102
Kühlbetrieb: Innenlufttemperatur 27 °C DB/19 °C WB; Außenlufttemperatur 35 °C DB/24 °C WB.
Heizbetrieb: Innenlufttemperatur 20 °C DB/15 °C WB; Außenlufttemperatur 7 °C DB/6 °C WB.
Die Daten wurden gemäß der delegierten EU-Verordnung 626/2011 deklariert.

Anschlüsse und Kältemittelleitungen

Set			27M	35M	53M	70M
Lunghezza equivalente max	L1	m	25	25	30	50
Dislivello max ODU / IDU	H1	m	±10	±10	±20	±25
Vorbefüllung mit Kältemittel		kg / m	0,7 / 5	0,8 / 5	1,25 / 5	1,6 / 5
		CO_2 tons	0,47	0,54	0,84	1,08
Zusätzliche Kältemittelfüllung		g/m	12	12	12	24
Außendurchmesser	Flüssigkeit	mm / inch	Φ6,35 - 1/4"	Φ6,35 - 1/4"	Φ6,35 - 1/4"	Φ9,52 - 3/8"
	Gas	mm / inch	Φ9,52 - 3/8"	Φ9,52 - 3/8"	Φ12,7 - 1/2"	Φ15,9 - 5/8"

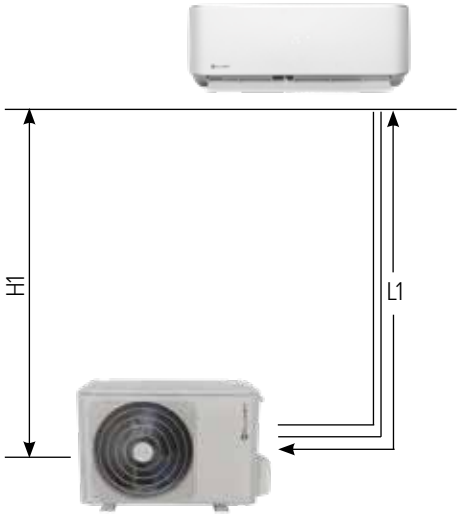

Elektrische Anschlüsse

Kombination			27M	35M	53M	70M
ODU	Stromversorgung	V/Hz/n°	230 / 50 / 1	230 / 50 / 1	230 / 50 / 1	230 / 50 / 1
		Kabelanzahl / Querschnitt	2 x 2,5mm² + G	2 x 2,5mm² + G	2 x 2,5mm² + G	2 x 2,5mm² + G
	Signal	Kabelanzahl / Querschnitt	2 x 1,5mm²	2 x 1,5mm²	2 x 1,5mm2	2 x 2,5mm²
IDU	Stromversorgung	V/Hz/n°	von ODU	von ODU	von ODU	von ODU
		Kabelanzahl / Querschnitt	2 x 1,5mm² + G	2 x 1,5mm² + G	2 x 1,5mm² + G	2 x 2,5mm² + G
	Signal	Kabelanzahl / Querschnitt	2 x 1,5mm²	2 x 1,5mm²	2 x 1,5mm²	2 x 2,5mm²

Zubehör

Standard

RG66A1 IR-Fernbedienung für Inneneinheiten mit Ausnahme

NWMX WLAN-Bausatz für Inneneinheiten

Optional

MKSSX Multifunktionsplatine für ferngesteuertes EIN-/AUSSCHALTEN und XYE-Anschluss (für die verkabelte Steuerung der einzelnen Einheit, die verkabelte zentrale Steuerung, Daten erforderlich, den Datenwandler, das BMS-Gateway erforderlich)

Es kann jeweils nur eine der Funktionen EIN-AUS/Alarm/XYE/WLAN verwendet werden

Steuersysteme (siehe zugehörigen Abschnitt)

MULTISplit

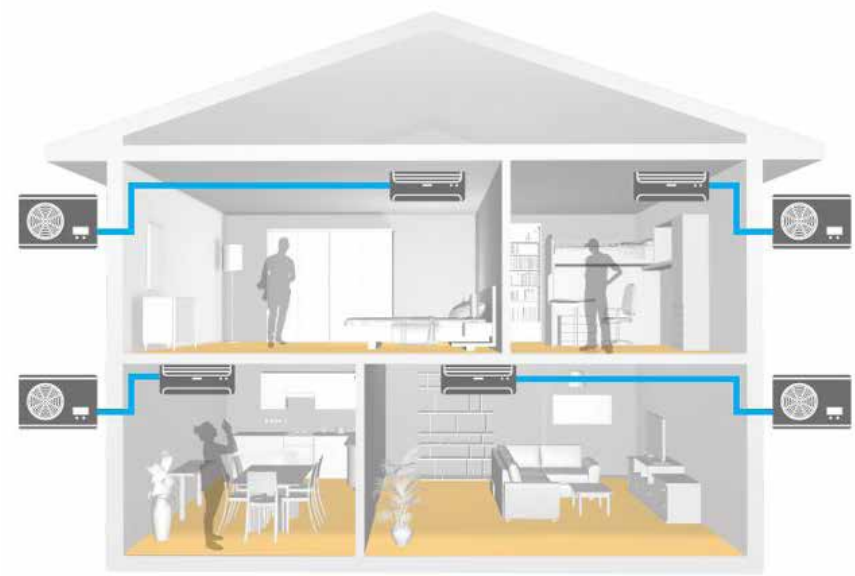

MONOSplit

Eine Außeneinheit für jeden zu klimatisierenden Raum

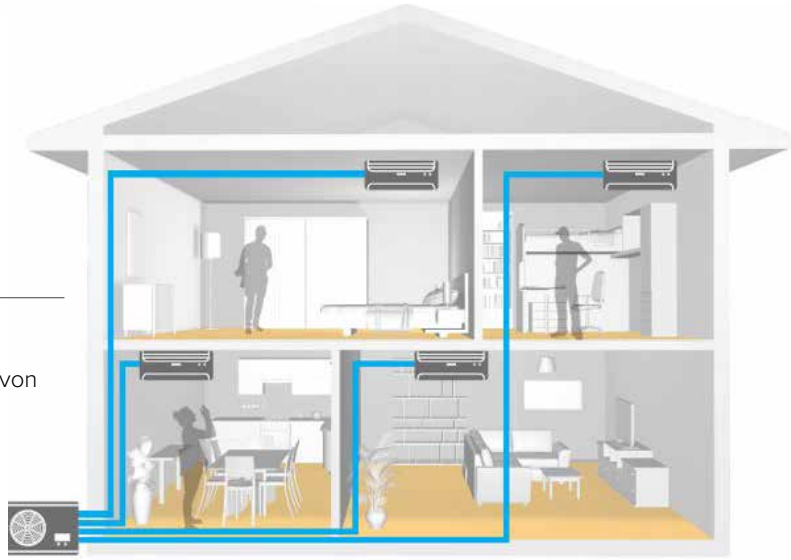

MULTISplit

Platzsparende Lösung für die Klimatisierung von mehreren Räumen.

MÖGLICHE KOMBINATIONEN VON AUSSEN- UND INNENEINHEITEN

GERÄT EXTERN	ENERGIEKLASSE[1]	INNENEINHEITEN FÜR DIE WANDMONTAGE									INNENEINHEITEN - 4-WEGE-KOM-PAKTKASSETTEN 650 X 650			KONSOLEN-INNENEINHEITEN			KANALISIERBARE INNENEINHEITEN			DECKEN/BODEN-INNENEINHEITEN
		SCHIARA-SM				CRISTALLO-SM					BOX-SM 2			CONSOLE-SM 2			DUCT-SM 2			C&F-SM 2
Gerät Extern	Kühlen/ Heizen	IE1-XY				IM1-XY					IB2-XY			IC2-XY			ID2-XY			IF2-XY
		27M	35M	53M	70M	20M	27M	35M	53M	70M	27M	35M	53M	27M	35M	53M	27M	35M	53M	53M
MU1-Y 41M	A++/A+	●	●	●	-	●	●	●	●	-	●	●	●	●	●	●	●	●	●	●
MU1-Y 53M	A++/A+	●	●	●	-	●	●	●	●	-	●	●	●	●	●	●	●	●	●	●
MU1-Y 61M	A++/A+	●	●	●	-	●	●	●	●	-	●	●	●	●	●	●	●	●	●	●
MU1-Y 79M	A++/A+	●	●	●	-	●	●	●	●	-	●	●	●	●	●	●	●	●	●	●
MU1-Y 82M	A++/A+	●	●	●	-	●	●	●	●	-	●	●	●	●	●	●	●	●	●	●
MU1-Y 105M	A++/A	●	●	●	◐	●	●	●	●	●	●	●	●	●	●	●	●	●	●	●
MU1-Y 125M	A++/A	●	●	●	◐	●	●	●	●	●	●	●	●	●	●	●	●	●	●	●

[1] Die Energieklassen beziehen sich auf eine Kombination im Volllastbetrieb (100 %). Für vollständige technische Angaben der Kombinationen siehe Kombinationstabellen.

OUTDOOR UNIT-SM 41M÷125M

R-32 A++ A+

Außeneinheit für MULTISplit-Systeme

WAS SPRICHT FÜR DIE AUSSENEINHEIT SM R-32?

- ✓ Es können 1 bis 5 Inneneinheiten, auch unterschiedlichen Typs, angeschlossen werden
- ✓ Schnelle Montage: Automatische Korrektur von Anschlussfehlern
- ✓ Großer Einsatzbereich: Heizbetrieb: -15 °C bis +24 °C, Kühlbetrieb: -15 °C bis +50 °C

ZUSÄTZLICHE MÖGLICHKEITEN FÜR INNENEINHEITEN

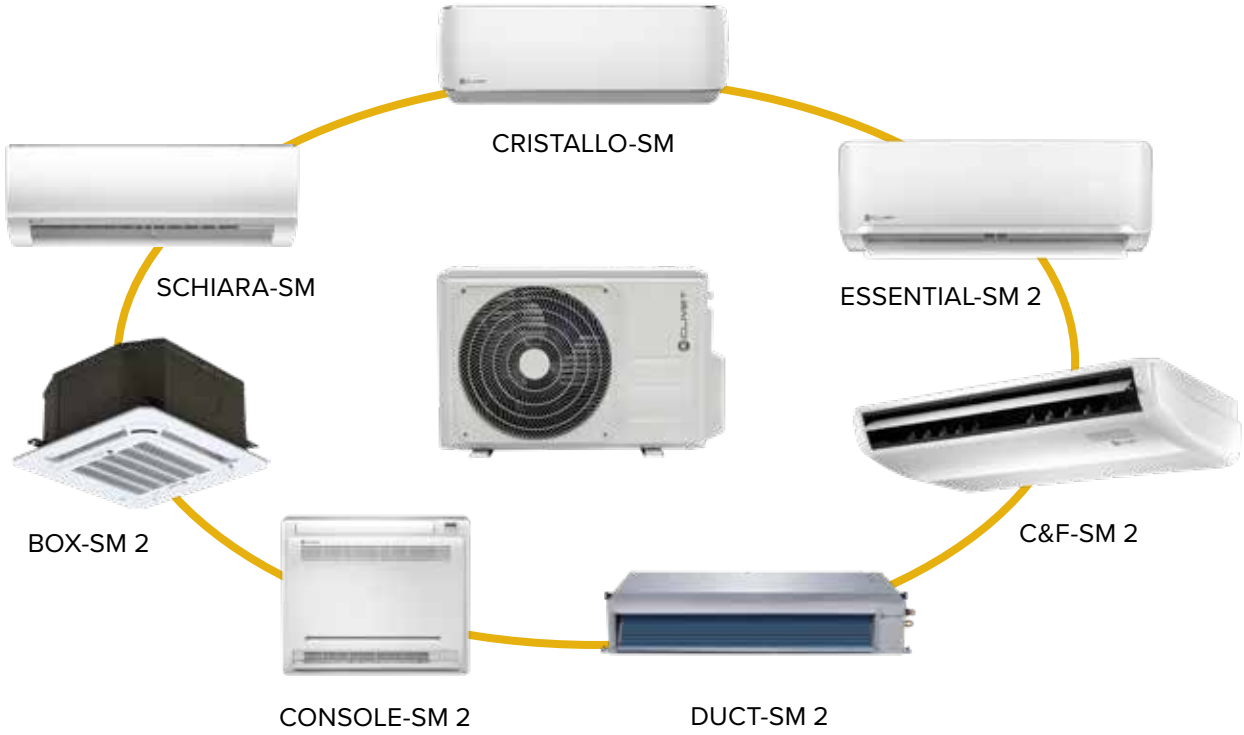

AUTOMATISCHE KORREKTURFUNKTION BEI VERKABELUNGS-/VERROHRUNGSFEEHLERN

Das Gerät weist die Kommunikation neu zu und korrigiert evtl. Verkabelungsfehler

Anmerkung: 5 Sekunden lang die Taste «CHECK» (Prüfen) drücken, bis auf dem Display «CE» angezeigt wird.

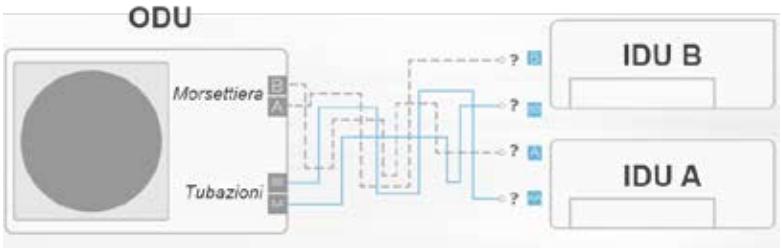

ES KANN AUCH NUR EINE IDU ANGESCHLOSSEN WERDEN

Nach der ersten Installation können auch andere Innengeräte eingebaut werden.

KOMFORT

Außenventilator mit 6 Geschwindigkeitsstufen

PRAKTISCHE FUNKTIONEN

CHECK

Automatische Korrektur von Anschlussfehlern

Technische Angaben

Außeneinheit			MU1-Y	41M	53M	61M	79M	82M	105M	125M
			Art.-Nr. konfiguriert	AAMVQ300-0003	AAMVQ400-0005	AAMVQ500-0003	AAMVQ700-0004	AAMVQ800-0002	AAMVP100-0003	AAMVR200-0003
Anschließbare Inneneinheiten		Min~Max	-	**1~2 (DUAL)**	**1~2 (DUAL)**	**1~3 (TRIPLE)**	**1~3 (TRIPLE)**	**1~4 (QUADRI)**	**1~4 (QUADRI)**	**1~5 (PENTA)**
Kühlkapazität	Nennwert[1] (Min~Max)		Btu/h	14.000 (6.000~15.500)	18.000 (7.000~22.000)	21.000 (8.500~24.500)	27.000 (7.500~29.500)	28.000 (10.500~34.000)	36.000 (12.500~46.500)	42.000 (14.000~47.500)
	Nennwert[1] (Min~Max)		kW	**4,1 (1,76~4,54)**	**5,3 (2,11~6,39)**	**6,2 (2,44~7,2)**	**7,9 (2,27~8,69)**	**8,2 (3,04~9,93)**	**10,5 (3,68~13,65)**	**12,3 (4,18~14)**
Heizkapazität	Nennwert[2] (Min~Max)		Btu/h	15.000 (6.500~16.500)	19.000 (7.500~23.000)	22.500 (9.000~26.500)	28.000 (10.000~26.500)	30.000 (11.000~36.500)	38.000 (13.000~45.500)	42.000 (14.000~51.000)
	Nennwert[2] (Min~Max)		kW	**4,4 (1,89~4,87)**	**5,6 (2,23~6,74)**	**6,6 (2,64~7,79)**	**8,2 (2,87~9,02)**	**8,8 (3,26~10,65)**	**11,1 (3,89~13,32)**	**12,3 (4,18~14,94)**
Abmessungen	Gerät	L x P x A	mm	800x333x554	800x333x554	845x363x702	845x363x702	946x410x810	946x410x810	946x410x810
	Verpackung	L x P x A	mm	920x390x615	920x390x615	965x395x755	965x395x755	1.090x500x865	1.090x500x865	1.090x500x875
Gewicht	Gerät / Verpackung		kg	31,5 / 34,5	36 / 39	47 / 50,2	53 / 56,5	67,6 / 73,4	68,8 / 75,6	73,3 / 80,4
Schallleistungspegel		Nennwert	dB(A)	64	63	65	65	67	68	71
Schalldruckpegel		Nennwert	dB(A)	54	56	57,5	59	60	63	62
Betriebsbereich	Kühlbetrieb	Außentemp	°CBS	-15~50	-15~50	-15~50	-15~50	-15~50	-15~50	-15~50
	Heizbetrieb	Außentemp	°CBU	-15~30	-15~30	-15~30	-15~30	-15~30	-15~30	-15~30
Kältemittel	Art/GWP		-	R-32 / 675	R-32 / 675	R-32 / 675	R-32 / 675	R-32 / 675	R-32 / 675	R-32 / 675
Stromversorgung	Spannung/Frequenz/Phasen		V/Hz/n°	230 / 50 / 1	230 / 50 / 1	230 / 50 / 1	230 / 50 / 1	230 / 50 / 1	230 / 50 / 1	230 / 50 / 1
Strom - 50 Hz	Max. Schaltvermögen der Sicherung (MFA)		A	20	20	30	30	30	30	30

Anmerkung: Serienmäßig werden Adapter zum Anschluss der Kältemittelleitungen mit unterschiedlichen Durchmessern geliefert.

[1] Testbedingungen: Raumtemperatur 27 °C (Trockentemp.) / 19 °C (Feuchttemp.) - Außentemperatur 35 °C (Trwockentemp.) / 24 °C (Feuchttemp.)
[2] Testbedingungen: Raumtemperatur 20 °C (Trockentemp.) / 15 °C (Feuchttemp.) - Außentemperatur 7 °C (Trockentemp.) / 6 °C (Feuchttemp.)

Prüfbedingungen:
gemäß Normen DIN EN 14511 / DIN EN 12102
Kühlbetrieb: Innenlufttemperatur 27 °C DB/19 °C WB; Außenlufttemperatur 35 °C DB/24 °C WB.
Heizbetrieb: Innenlufttemperatur 20 °C DB/15 °C WB; Außenlufttemperatur 7 °C DB/6 °C WB.
Die Daten wurden gemäß der delegierten EU-Verordnung 626/2011 deklariert.

Anschlüsse und Kältemittelleitungen

Außeneinheit			41M	53M	61M	79M	82M	105M	125M
Max. äqu. Länge (Insgesamt)	L1+L2+L3+L4+L5	m	40	40	60	60	80	80	80
Max. äqu. Länge (pro Zweig)	L1 / L2 / L3 / L4 / L5	m	25	25	30	30	35	35	35
Max. Höhenunterschied ODU / IDU	H1 / H2 / H3 / H4 / H5	m	±15	±15	±15	±15	±15	±15	±15
Max. Höhenunterschied IDU /IDU	H	m	10	10	10	10	10	10	10
Vorbefüllung mit Kältemittel		kg / m	0,9 / (2 x 7,5)	1,3 / (2 x 7,5)	1,4 / (3 x 7,5)	1,57 / (3 x 7,5)	2,1 / (4 x 7,5)	2,1 / (4 x 7,5)	2,4 / (5 x 7,5)
		CO_2 tons	0,61	0,88	0,95	1,06	1,42	1,42	1,62
Zusätzliche Kältemittelfüllung		g/m	12	12	12	12	12	12	12
Außendurchmesser (ODU)	Flüssigkeit	mm / inch	2 x (Φ6,35 - 1/4")	2 x (Φ6,35 - 1/4")	3 x (Φ6,35 - 1/4")	3 x (Φ6,35 - 1/4")	4 x (Φ6,35 - 1/4")	4 x (Φ6,35 - 1/4")	5 x (Φ6,35 - 1/4")
	Gas	mm / inch	2 x (Φ9,52 - 3/8")	2 x (Φ9,52 - 3/8")	3 x (Φ9,52 - 3/8")	3 x (Φ9,52 - 3/8")	3 x (Φ9,52 - 3/8") + 1 x (Φ12,7 - 1/2")	3 x (Φ9,52 - 3/8") + 1 x (Φ12,7 - 1/2")	4 x (Φ9,52 - 3/8") + 1 x (Φ12,7 - 1/2")

Inneneinheit			20M	27M	35M	53M	70M
Außendurchmesser (IDU)	Flüssigkeit	mm / inch	Φ6,35 - 1/4"	Φ6,35 - 1/4"	Φ6,35 - 1/4"	Φ6,35 - 1/4"	Φ9,52 - 3/8"
	Gas	mm / inch	Φ9,52 - 3/8"	Φ9,52 - 3/8"	Φ9,52 - 3/8"	Φ12,7 - 1/2"	Φ15,9 - 5/8"

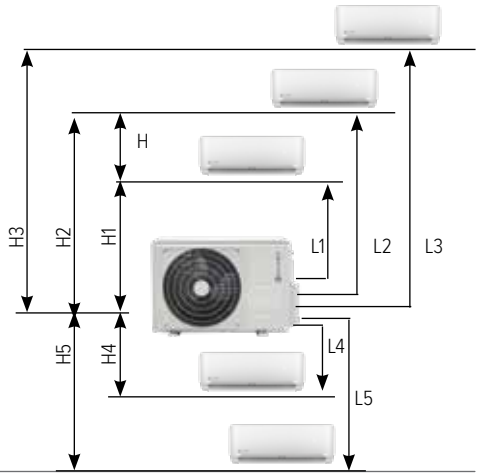

Elektrische Anschlüsse

Kombination			41M	53M	61M	79M	82M	105M	125M
ODU	Stromversorgung	V/Hz/n°	230 / 50 / 1	230 / 50 / 1	230 / 50 / 1	230 / 50 / 1	230 / 50 / 1	230 / 50 / 1	230 / 50 / 1
		Kabelanzahl / Querschnitt	2 x 1mm² + G	2 x 1mm² + G	2 x 1,5mm² + G	2 x 1,5mm² + G	2 x 1,5mm² + G	2 x 2,5mm² + G	2 x 2,5mm2 + G
	Signal (für jede IDU)	Kabelanzahl / Querschnitt	1 x 1mm²	1 x 1mm²	1 x 1mm²	1 x 1mm²	1 x 1mm2	1 x 1mm²	1 x 1mm²
IDU	Stromversorgung	V/Hz/n°	von ODU	von ODU	von ODU	von ODU	von ODU	von ODU	von ODU
		Kabelanzahl / Querschnitt	2 x 1mm² + G	2 x 1mm² + G	2 x 1mm² + G	2 x 1mm² + G	2 x 1mm² + G	2 x 1mm² + G	2 x 1mm² + G
	Signal	Kabelanzahl / Querschnitt	1 x 1mm²	1 x 1mm²	1 x 1mm²	1 x 1mm²	1 x 1mm²	1 x 1mm²	1 x 1mm²

SCHIARA-SM 27M÷70M

Wi-Fi READY

CONTROL SYSTEM SPLIT VRF

Wandmontierte Inneneinheit für MULTISplit-Systeme

WAS SPRICHT FÜR SCHIARA-SM?

- ✓ Serienmäßig integrierter WLAN-Bausatz für die Fernsteuerung über die App NetHome Plus für Android und iOS
- ✓ Integrierter Filter mit Ionisator: reinigt die Luft und beseitigt schlechte Gerüche
- ✓ Für alle, die Zeit sparen wollen: Einfache Montage und Wartung
- ✓ Kompatibel mit MONOSplit/MULTISplit

EINFACHE INSTALLATION: 20 % ZEITEINSPARUNG

EINFACHE WARTUNG: 50 % ZEITEINSPARUNG

FILTER MIT IONISATOR

Wichtig für alle, die unter Allergien leiden:

GERÜCHE

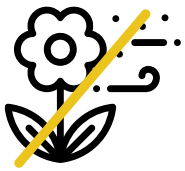

POLLEN

STAUB

KOMPATIBEL MIT MONO / MULTISPLIT

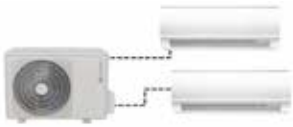

KOMFORT

Follow Me · Turbo · Nicht stören · Super leise · Innenventilator mit 12 Geschwindigkeitsstufe · Kaltluftschutz · Temperaturkompensation · Autom. Schwing.

ZUVERLÄSSIGKEIT

Kältemittelleck-Alarm · Selbstdiagnose · Notbetrieb · Autom. Abtauen · Klimatisierung von Technikräumen

PRAKTISCHE FUNKTIONEN

Ein-/Ausschalten von Hand · Steuerung über WLAN · Universal Inneneinheiten Mono/Multi · Speicherung der Luftlamellenausrichtung · Autom. Neustart · 2 Kondenswasserabläufe · Timer

ENERGIESPARFUNKTIONEN

1W Standby · Schlaffunktion

GESUNDHEIT

Sehr feiner Filter · alt-Katalysator-Filter · Selbstreinigung · Filter mit Ionisator

OPTIONAL

Verkabelte Steuerung · Zentrale Steuerung · BMS-Kommunikation · Ein-/Aus-Kontakt · Anschluss für externen Alarm

Wi-Fi
NWMX
(standard)

VERKABELTE STEUERUNG
KJR120C1E
(optional)
(Bausatz MK1X erforderlich)

FERNBEDIENUNG
RG66A
(standard)

IE1-XY

MULTISplit

Technische Daten

Inneneinheit			IE1-XY	27M	35M	53M	70M
			Codice configurato	AAIEQ100-0001	AAIEQ200-0001	AAIEQ400-0001	AAIEQ600-0001
Kühlkapazität	Nennwert		Btu/h	9.000	12.000	18.000	25.000
			kW	2,6	3,5	5,3	7,3
Heizkapazität	Nennwert		Btu/h	10.000	14.000	19.000	26.000
			kW	2,9	4,1	5,6	7,6
Abmessungen	Gerät	L x T x H	mm	805x193x302	805x193x302	964x222x325	1.106x232x342
	Verpackung	L x T x H	mm	875x285x375	875x285x375	1.045x405x305	1.195x420x315
Gewicht	Gerät/Verpackung		kg	8,3 / 10,9	8,3 / 11	10,8 / 14,3	14,3 / 18,2
Gewicht	Typ		-	CCF	CCF	CCF	CCF
Luftdurchsatz		Hi/Mid/Lo	m^3/h	550/483/357	550/483/357	810/720/550	1.050/970/650
Schallleistungspegel		Hi	dB(A)	53	53	56	61
Schalldruckpegel		Hi/Mid/Lo/Si	dB(A)	39/35/25/22	41/36/27/22	45/41/33/24	46/44/35/27
Betriebsbereich	Kühlbetrieb	Raumtemp	°C	17~32	17~32	17~32	17~32
	Heizbetrieb	Raumtemp.	°C	0~30	0~30	0~30	0~30
Kältemittelleitungen	Diametri esterni	Flüssigkeit - Gas	mm	Φ6,35 - Φ9,52	Φ6,35 - Φ9,52	Φ6,35 - Φ12,7	Φ9,52 - Φ15,9
			inch.	1/4" - 3/8"	1/4" - 3/8"	1/4" - 1/2"	3/8" - 5/8"
Kältemittelleitungen	Außendurchmesser		-	RG66A			
	Einstellbare Temperatur		°C	17~30			
Stromversorgung	Spannung/Frequenz/Phasen		V/Hz/n°	230 / 50 / 1			

Ventilatordrehzahlen: Hi=Hoch; Mid=Mittel; Lo=Niedrig; Si=Leise
CCF = Kalt-Katalysatorz

Prüfbedingungen:
gemäß Normen DIN EN 14511 / DIN EN 12102
Kühlbetrieb: Innenlufttemperatur 27 °C DB/19 °C WB; Außenlufttemperatur 35 °C DB/24 °C WB.
Heizbetrieb: Innenlufttemperatur 20 °C DB/15 °C WB; Außenlufttemperatur 7 °C DB/6 °C WB.
Die Daten wurden gemäß der delegierten EU-Verordnung 626/2011 deklariert.

Zubehör

Standard

RG66A IR-Fernbedienung für Inneneinheiten der Serie SCHIARA

NWMX WLAN-Bausatz für Inneneinheiten

Opzionali

MK1X Multifunktionsplatine für ferngesteuertes EIN-/AUSSCHALTEN, Alarm und XYE-Anschluss (für die verkabelte Steuerung der einzelnen Einheit, die verkabelte zentrale Steuerung, Daten erforderlich, den Datenwandler, das BMS-Gateway erforderlich)

EIN-AUS/Alarm/XYE/WLAN-Anschluss können gleichzeitig genutzt werden

Steuersysteme (siehe zugehörigen Abschnitt)

CRISTALLO-SM 20M÷70M

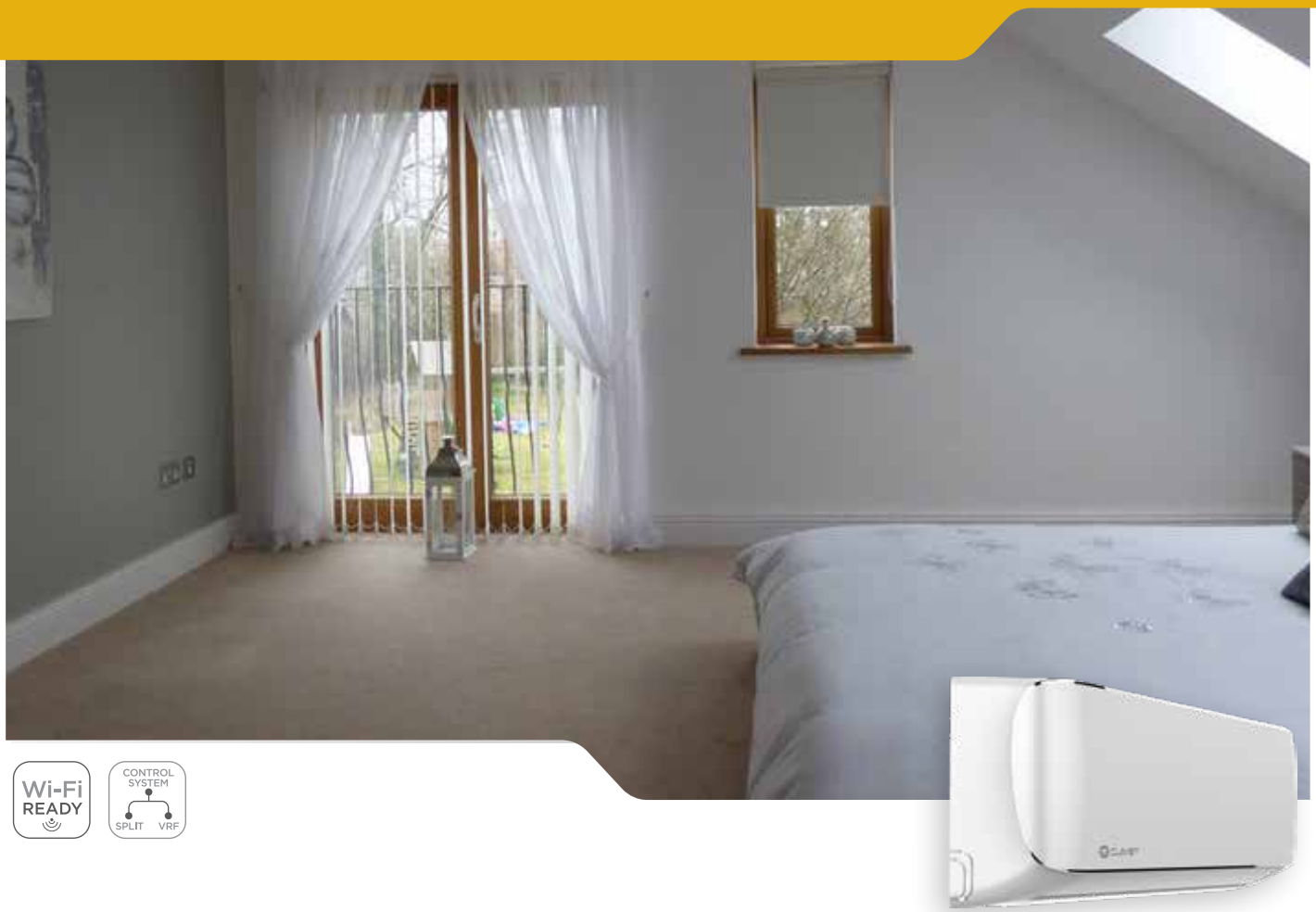

Wi-Fi READY

CONTROL SYSTEM SPLIT VRF

Wandmontierte Inneneinheit für MULTISplit-Systeme

WAS SPRICHT FÜR CRISTALLO-SM?

- ✓ Serienmäßig integrierter WLAN-Bausatz für die Fernsteuerung über die App NetHome Plus für Android und iOS
- ✓ Schlichtes und elegantes Design mit abgerundeten Kanten
- ✓ Kompatibel mit MONOSplit/MULTISplit

MEHRERE STRÖMUNGSRICHTUNGEN

Das Klimagerät kann den Luftstrom in mehrere Richtungen verteilen, um die Luft bestmöglich in den Raum zu leiten

FUNKTION FOLLOW-ME

1. Standard-Temperaturfühler
2. Aktivierbarer Temperaturfühler

FUNKTION SELBSTREINIGUNG

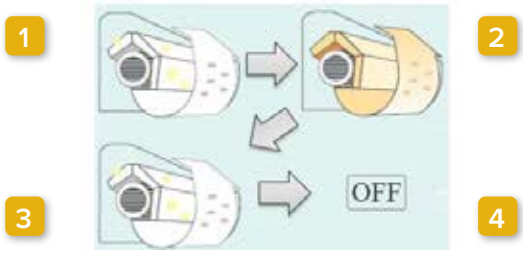

1. Lüftung
2. Heizbetrieb
3. Lüftung
4. Stand-by

KOMFORT

Follow Me · Turbo · Nicht stören · Super leise · Innenventilator mit 12 Geschwindigkeitsstufen · Kaltluftschutz · Temperaturkompensation · Autom. Schwing. · Mehrere Strömungsrichtungen

ZUVERLÄSSIGKEIT

Kältemittelleck-Alarm · Selbstdiagnosei Notbetrieb · Autom. Abtauen · Klimatisierung von Technikräumen

PRAKTISCHE FUNKTIONEN

Ein-/Ausschalten von Hand · Steuerung über WLANi · Universal Inneneinheiten Mono/Multi · Speicherung der Luftlamellenausrichtung · Autom. Neustart · 2 Kondenswasserabläufe · Timer

ENERGIESPARFUNKTIONEN

1 W Standby · Schlaffunktion

ZUVERLÄSSIGKEIT

Sehr feiner Filter · Kalt-Katalysator-Filter · Selbstreinigung

OPTIONAL

Verkabelte Steuerung · Zentrale Steuerung · BMS-Kommunikation · Anschluss für externen Alarm

Wi-Fi
NWMX
(standard)

VERKABELTE STEUERUNG
KJR120CI
(optional)
(Bausatz MK1X erforderlich)

FERNBEDIENUNG
RG66A1
(standard)

IM1-XY

MULTISplit

Technische Daten

Inneneinheit			IM1-XY	20M	27M	35M	53M	70M
			Codice configurato	AAP3Q000-0001	AAP3Q100-0001	AAP3Q200-0001	AAP3Q400-0001	AAP3Q400-0001
Kühlkapazität	Nennwert		Btu/h	8.000	9.200	12.000	18.000	25.000
			kW	2,3	2,7	3,5	5,3	7,3
Heizkapazität	Nennwert		Btu/h	9.000	10.000	13.000	19.000	26.000
			kW	2,6	2,9	3,8	5,6	7,6
Abmessungen	Gerät	L x T x H	mm	722x187x290	722x187x290	802x189x297	965x215x319	1.080x226x335
	Verpackung	L x T x H	mm	790x270x370	790x270x370	875x285x375	1.045x305x405	1.155x415x315
Gewicht	Gerät/Verpackung		kg	7,4 / 9,6	7,4 / 9,6	8,2 / 10,7	9 / 12,2	12 / 15,2
Luftfilter	Typ		-	CCF	CCF	CCF	CCF	CCF
Luftdurchsatz		Hi/Mid/Lo	m³/h	400/300/230	521/429/259	539/478/294	750/505/420	1.050/750/560
Schallleistungspegel		Hi	dB(A)	54	54	56	58	62
Schalldruckpegel		Hi/Mid/Lo/Si	dB(A)	n.a./36/31/22	37/33/22/20	38/32/22/21	42/33/27/21	46/40/30/26
Betriebsbereich	Kühlbetrieb	Raumtemp	°C	17~32	17~32	17~32	17~32	-15~50
	Heizbetrieb	Raumtemp	°C	0~30	0~30	0~30	0~30	-15~24
Kältemittelleitungen	Außendurchmesser	Flüssigkeit - Gas	mm	Φ6,35 - Φ9,52	Φ6,35 - Φ9,52	Φ6,35 - Φ9,52	Φ6,35 - Φ12,7	Φ9,52 - Φ15,9
			inch.	1/4" - 3/8"	1/4" - 3/8"	1/4" - 3/8"	1/4" - 1/2"	3/8" - 5/8"
Steuersystem	Infrarot-Fernbedienung		-	RG66A1				
	Einstellbare Temperatur		°C	17~30				
Stromversorgung	Spannung/Frequenz/Phasen		V/Hz/n°	230 / 50 / 1				

Ventilatordrehzahlen: Hi=Hoch; Mid=Mittel; Lo=Niedrig; Si=Leise
CCF = Kalt-Katalysator

Prüfbedingungen:
gemäß Normen DIN EN 14511 / DIN EN 12102
Kühlbetrieb: Innenlufttemperatur 27 °C DB/19 °C WB; Außenlufttemperatur 35 °C DB/24 °C WB.
Heizbetrieb: Innenlufttemperatur 20 °C DB/15 °C WB; Außenlufttemperatur 7 °C DB/6 °C WB.
Die Daten wurden gemäß der delegierten EU-Verordnung 626/2011 deklariert.

Zubehör

Standard

RG66A1 IR-Fernbedienung für Inneneinheiten der Serie SCHIARA

NWMX WLAN-Bausatz für Inneneinheiten

Opzionali

MKSSX Multifunktionsplatine für ferngesteuertes EIN-/AUSSCHALTEN, Alarm und XYE-Anschluss (für die verkabelte Steuerung der einzelnen Einheit, die verkabelte zentrale Steuerung, Daten erforderlich, den Datenwandler, das BMS-Gateway erforderlich)

EIN-AUS/Alarm/XYE/WLAN-Anschluss können gleichzeitig genutzt werden

Steuersysteme (siehe zugehörigen Abschnitt)

BOX-SM 2 27M÷53M

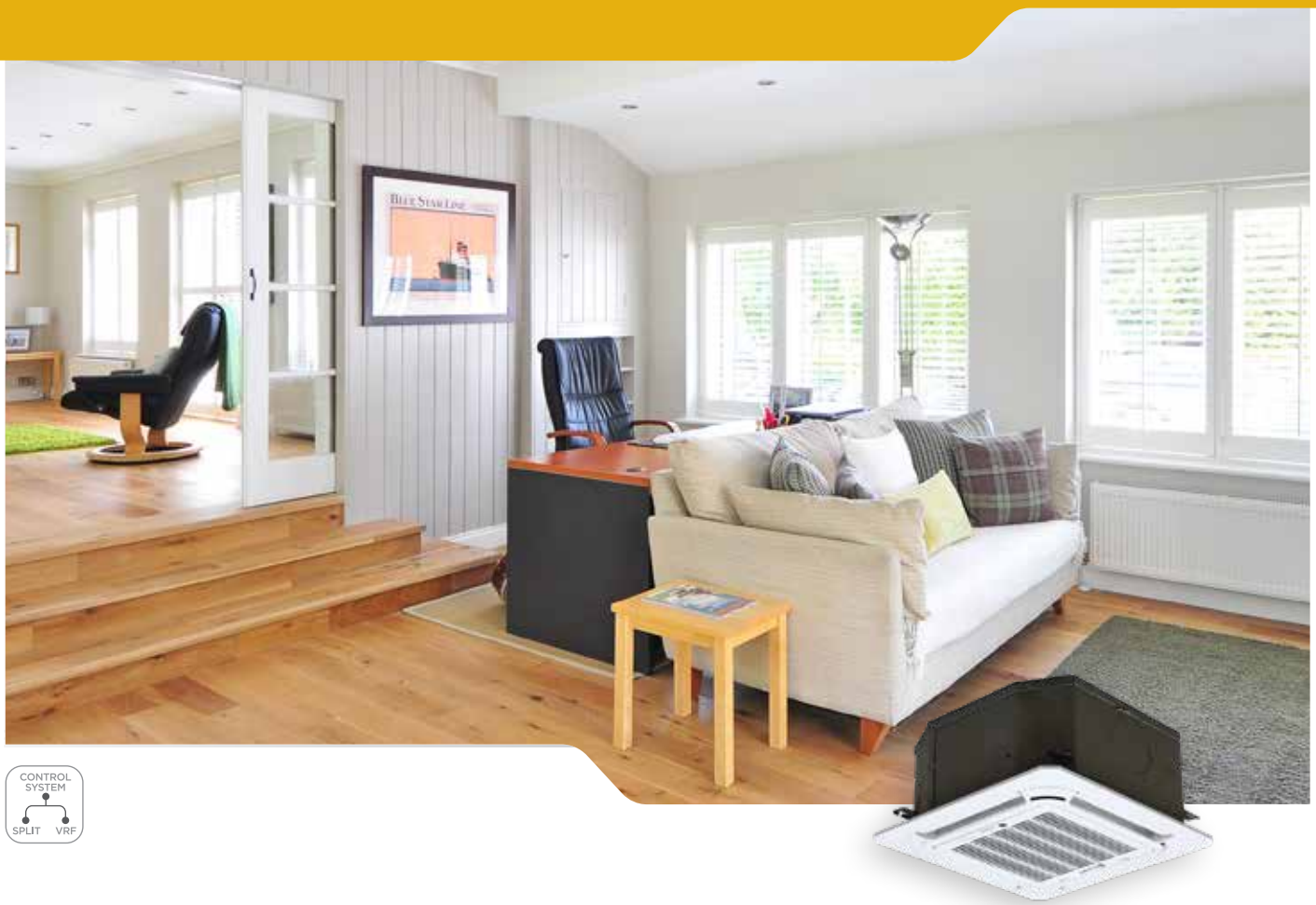

CONTROL SYSTEM
SPLIT VRF

Innenkassette für MULTISplit-Systeme

WAS SPRICHT FÜR BOX-SM 2?

- ✓ Kompatibel mit MULTISplit/Light Commercial
- ✓ Kompaktes Design für Standard-Module zu 60 x 60 cm
- ✓ Eingebaute Kondenswasserpumpe, Förderhöhe: 750 mmH2O
- ✓ Betrieb mit einem Frischluftanteil bereits vorbereitet

EXTERNE EIN/AUS-FUNKTION UND ANSCHLUSS FÜR EXTERNEN ALARM SIND STANDARD

Steuerung über EIN/AUS-Fensterkontakt und externer Alarm (Vibration, Licht etc.) möglich

KONDENSWASSERPUMPE IST STANDARD

Verfügbare Förderhöhe:
750 mm H_2O

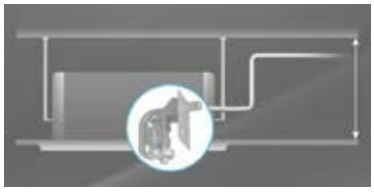

FÜR FRISCHLUFT VORBEREITET

Ausbrechstück für den Anschluss eines Frischluftrohrs

KOMFORT

Follow Me | Turbo | Innenventilator mit 12 Geschwindigkeitsstufen | Außenventilator mit 5 Geschwindigkeitsstufen | Temperaturkompensation | Autom. Schwing.

ZUVERLÄSSIGKEIT

Kältemittelleck-Alarm | Selbstdiagnose | Notbetrieb | Autom. Abtaueno | Klimatisierung von Technikräumen | Kondenswasserpumpe

PRAKTISCHE FUNKTIONEN

Ein-/Ausschalten von Hand | Ein-/Aus-Kontakt | Anschluss für externen Alarm | Speicherung der Luftlamellenausrichtung | Autom. Neustart | Timer

ENERG.EINSPAR.

Schlaffunktion

GESUNDHEIT

Außenlufteinlass

OPTIONALE FUNKTIONEN

Verkabelte Steuerung | Zentrale Steuerung | BMS-Kommunikation | Steuerung über WLAN

BLENDE 650X650
T-MBQ4-03B4
(erforderliches Zubehör)

Wi-Fi
WF-60A2
(optional)

VERKABELTE STEUERUNG
KJR120C1E
(optional)

FERNBEDIENUNG
RG66A1
(standard)

IB2-XY

Technische Daten

Inneneinheit			IB2-XY	27M	35M	53M
			Art.-Nr. konfiguriert	AAIBQ100-0001	AAIBQ200-0001	AAIBQ400-0001
Kühlkapazität	Nennwert		Btu/h	9.000	12.000	18.000
			kW	2,6	3,5	5,3
Heizkapazität	Nennwert		Btu/h	10.000	13.000	19.000
			kW	2,9	3,8	5,6
Abmessungen	Gerät	L x T x H	mm	570x570x260	570x570x260	570x570x260
	Verpackung (Gerät)	L x T x H	mm	662x662x317	662x662x317	655x655x290
	Blende		mm	647x647x50	647x647x50	647x647x50
	Verpackung (Blende)		mm	715x715x123	715x715x123	715x715x123
Gewicht	Gerät / Verpackung		kg	14,7 / 19,3	16,2 / 21,4	16,2 / 21,4
	Blende / Verpackung		kg	2,5 / 4,5	2,5 / 4,5	2,5 / 4,5
Luftfilter	Typ		-	R/W	R/W	R/W
Luftdurchsatz		Hi/Mid/Lo	m³/h	580/500/450	650/530/450	680/560/500
Schallleistungspegel		Hi	dB(A)	53	56	56
Schalldruckpegel		Hi/Mid/Lo/Si	dB(A)	38/33/29	42/38/34	44/42/41
Betriebsbereich	Kühlbetrieb	Raumtemp	°CBS	17~32	17~32	17~32
	Heizbetrieb	Raumtemp	°CBU	0~30	0~30	0~30
Kältemittelleitungen	Außendurchmesser	Flüssigkeit - Gas	mm	Φ6,35 - Φ9,52	Φ6,35 - Φ9,52	Φ6,35 - Φ12,7
			inch.	1/4" - 3/8"	1/4" - 3/8"	1/4" - 1/2"
Steuersystem	Infrarot-Fernbedienung		-	RG66A1		
	Einstellbare Temperatur		°C	17~30		
Stromversorgung	Spannung/Frequenz/Phasen		V/Hz/n°	230 / 50 / 1		

R/W = Herausnehmbar/Waschbar

Prüfbedingungen:
gemäß Normen DIN EN 14511 / DIN EN 12102
Kühlbetrieb: Innenlufttemperatur 27 °C DB/19 °C WB; Außenlufttemperatur 35 °C DB/24 °C WB.
Heizbetrieb: Innenlufttemperatur 20 °C DB/15 °C WB; Außenlufttemperatur 7 °C DB/6 °C WB.
Die Daten wurden gemäß der delegierten EU-Verordnung 626/2011 deklariert.

Zubehör

Standard

RG66A1 IR-Fernbedienung für Inneneinheiten mit Ausnahme der Serie STELVIO

T-MBQ4-03B4 Blende für Box-SM 2/Box-SL 2 650 x 650, 360° Luftauslass, Gitter mit runden Öffnungen

(Erforderliches Zubehör, muss separat ausgewählt werden)

Opzionali

WF-60A2 Smart-Port-Bausatz zur Steuerung von nicht an der Wand montierten Innengeräten über WLAN (enthält Adapter und USB-Stick).

EIN-AUS kann jeweils nur mit einer der Funktionen XYE/BMS/WLAN gleichzeitig verwendet werden

Steuersysteme (siehe zugehörigen Abschnitt)

CONSOLE-SM 2 27M÷53M

CONTROL SYSTEM
SPLIT VRF

Innenkonsole für MULTISplit-Systeme

WAS SPRICHT FÜR CONSOLE SM 2?

- ✓ Kompatibel mit MULTISplit/Light Commercial
- ✓ Elegantes Design und platzsparend
- ✓ Wahl der aktiven Luftauslässe je nach Gegebenheiten

SUPERLEISE

Die spezielle Schaufel des Radialventilators vermeidet unnötige Geräusche

DOPPELTER LUFTSTROM FÜR DIE ABGABE, VIER EINGÄNGE FÜR DIE WIEDERAUFNAHME

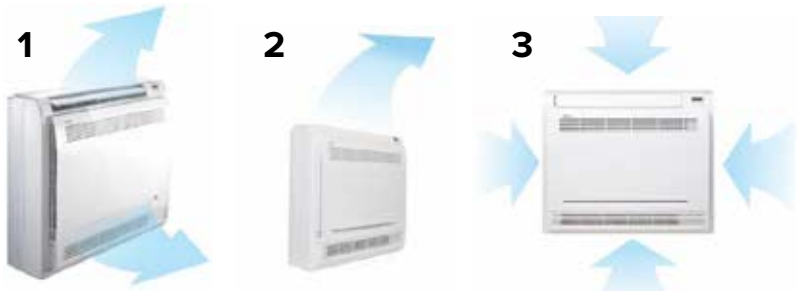

Luftauslass wählbar:
1. unten und oben
2. nur oben
3. Wiederaufnahme der Luft aus 4 Richtungen

KOMFORT

Follow Me · Turbo · Innenventilator mit 12 Geschwindigkeitsstufen · Kaltluftschutz · Temperaturkompensation · Autom. Schwing.

ZUVERLÄSSIGKEIT

Kältemittelleck-Alarm · Selbstdiagnose · Notbetrieb · Autom. Abtauen · Klimatisierung von Technikräumen

PRAKTISCHE FUNKTIONEN

Ein-/Ausschalten von Hand · Ein-/Aus-Kontakt · Autom. Neustart · Timer

ENERG.EINSPAR.

Schlaffunktion

OPTIONALE FUNKTIONEN

Zentrale Steuerung · BMS-Kommunikation

FERNBEDIENUNG
RG66A1
(standard)

IC2-XY

Technische Daten

Inneneinheit			IC2-XY	27M	35M	53M
			Codice configurato	AAICQ100-0001	AAICQ200-0001	AAICQ400-0001
Kühlkapazität	Nennwert		Btu/h	9.000	12.000	16.500
			kW	2,6	3,5	4,8
Heizkapazität	Nennwert		Btu/h	10.000	13.000	17.000
			kW	2,9	3,8	5
Abmessungen	Gerät	L x T x H	mm	700x210x600	700x210x600	700x210x600
	Verpackung	L x T x H	mm	810x305x710	810x305x710	810x305x710
Gewicht	Gerät/Verpackung		kg	14,8 / 19	14,8 / 19	14,8 / 19
Luftfilter	Typ		-	R/W	R/W	R/W
Luftdurchsatz		Hi/Mid/Lo	m³/h	510/480/370	510/480/370	560/480/400
Schallleistungspegel		Hi	dB(A)	58	58	60
Schalldruckpegel		Hi/Mid/Lo/Si	dB(A)	43/41/35	43/41/35	43/41/35
Betriebsbereich	Kühlbetrieb	Raumtemp	°CBS	17~32	17~32	17~32
	Heizbetrieb	Raumtemp	°CBU	0~30	0~30	0~30
Kältemittelleitungen	Außendurchmesser	Flüssigkeit - Gas	mm	Φ6,35 - Φ9,52	Φ6,35 - Φ9,52	Φ6,35 - Φ12,7
			inch.	1/4" - 3/8"	1/4" - 3/8"	1/4" - 1/2"
Steuersystem	Infrarot-Fernbedienung		-	RG66A1		
	Einstellbare Temperatur		°C	17~30		
Stromversorgung	Spannung/Frequenz/Phasen		V/Hz/n°	230 / 50 / 1		

R/W = Herausnehmbar/Waschbar

Prüfbedingungen:
gemäß Normen DIN EN 14511 / DIN EN 12102
Kühlbetrieb: Innenlufttemperatur 27 °C DB/19 °C WB; Außenlufttemperatur 35 °C DB/24 °C WB.
Heizbetrieb: Innenlufttemperatur 20 °C DB/15 °C WB; Außenlufttemperatur 7 °C DB/6 °C WB.
Die Daten wurden gemäß der delegierten EU-Verordnung 626/2011 deklariert.

Zubehör

Standard

RG66A1 IR-Fernbedienung für Inneneinheiten mit Ausnahme der Serie STELVIO

Opzionali

MD-NIM01 Bausatz für XYE-Anschluss (für den Anschluss der verkabelten Steuerung für ein Gerät, der verkabelten Zentralsteuerung, des Datenwandlers, des BMS-Gateways erforderlich)

Steuersysteme (siehe zugehörigen Abschnitt)

DUCT-SM 2 27M÷53M

CONTROL SYSTEM
SPLIT VRF

Kanalisierbare Inneneinheit für MULTISplit-Systeme

WAS SPRICHT FÜR DUCT-SM 2?

- ✓ Kompatibel mit MULTISplit/Light Commercial
- ✓ Funktion „Kontante Luftmenge“: Der Ventilator passt die Förderleistung an den jeweiligen Druckverlust an
- ✓ Die Wiederaufnahme der Luft von hinten oder von unten kann direkt auf der Baustelle geändert werden
- ✓ Mit einer Förderhöhe bis 80 Pa verfügbar

KONDENSWASSERPUMPE IST STANDARD

Verfügbare Förderhöhe:
750 mm H_2O

FÜR FRISCHLUFT VORBEREITET

Ausbrechstück für den Anschluss eines Frischluftrohrs

FUNKTION „KONSTANTE LUFTMENGE“

Mit der Technologie für eine konstante Regelung des Luftstroms kühlt die Luft jeden Raum unabhängig davon, ob die Leitungen kurz oder lang sind, auf angemessene Weise.

FLEXIBLE INSTALLATION

Wiederaufnahme der Luft kann vor Ort geändert werden:
Wiederaufnahme der Luft an der Rückseite
Wiederaufnahme der Luft von unten

KOMFORT

Follow Me | Innenventi-lator mit 12 Geschwin-digkeitsstufen | Kaltluftschutz | Temperatur-kompensation

ZUVERLÄSSIGKEIT

Kältemittelleck-Alarm | Selbstdiagnose | Notbetrieb | Autom. Abtauen | Klimatisierung von Tech-nikräumen | Kondenswasser-pumpe

PRAKTISCHE FUNKTIONEN

Ein-/Aus-Kontakt | Anschluss für externen Alarm | Autom. Neustart | Timer

ENERG.EINSPAR.

Schlaffunktion

GESUNDHEIT

Außenluftein-lass

OPTIONALE FUNKTIONEN

Verkabelte Steuerung | Zentrale Steuerung | BMS-Kommu-nikation | Steuerung über WLAN | Rotation und Backup | Wochen-Timer

Wi-Fi
WF-60A2
(optional)

VERKABELTE STEUERUNG
KJR120C1E
(optional)

NEW

VERKABELTE STEUERUNG
RAC-120X-2W
(optional für 53M)
(Bausatz MK1X erforderlich)

FERNBEDIENUNG
RG66A1
(standard)

ID2-XY

Technische Daten

Inneneinheit			ID2-XY	27M	35M	53M
			Codice configurato	AAIDQ100-0003	AAIDQ200-0003	AAIDQ400-0003
Kühlkapazität	Nennwert		Btu/h	9.000	12.000	18.000
			kW	2,6	3,5	5,3
Heizkapazität	Nennwert		Btu/h	10.000	13.000	19.000
			kW	2,9	3,8	5,6
Abmessungen	Gerät	L x T x H	mm	700x450x200	700x450x200	880x674x210
	Verpackung	L x T x H	mm	860x540x275	860x540x275	1.070x725x280
Gewicht	Gerät/Verpackung		kg	18 / 22	18 / 22	24,3 / 29,6
Luftfilter	Typ		-	R/W	R/W	R/W
Luftdurchsatz		Hi/Mid/Lo	m³/h	600/480/300	600/480/300	880/650/350
Verfügbare Förderhöhe		Std (Min-Max)	Pa	25 (0-60)	25 (0-60)	25 (0-100)
Schallleistungspegel		Hi	dB(A)	59	59	59
Schalldruckpegel		Hi/Mid/Lo/Si	dB(A)	40/34/27	40/34/27	41/38/33
Betriebsbereich	Kühlbetrieb	Raumtemp.	°CBS	17~32	17~32	17~32
	Heizbetrieb	Raumtemp.	°CBU	0~30	0~30	0~30
Kältemittelleitungen	Außendurchmesser	Flüssigkeit - Gas	mm	Φ6,35 - Φ9,52	Φ6,35 - Φ9,52	Φ6,35 - Φ12,7
			inch.	1/4" - 3/8"	1/4" - 3/8"	1/4" - 1/2"
Steuersystem	Infrarot-Fernbedienung		-	RG66A1		
	Einstellbare Temperatur		°C	17~30		
Stromversorgung	Spannung/Frequenz/Phasen		V/Hz/n°	230 / 50 / 1		

R/W = Herausnehmbar/Waschbar

Prüfbedingungen:
gemäß Normen DIN EN 14511 / DIN EN 12102
Kühlbetrieb: Innenlufttemperatur 27 °C DB/19 °C WB; Außenlufttemperatur 35 °C DB/24 °C WB.
Heizbetrieb: Innenlufttemperatur 20 °C DB/15 °C WB; Außenlufttemperatur 7 °C DB/6 °C WB.
Die Daten wurden gemäß der delegierten EU-Verordnung 626/2011 deklariert.

Zubehör

Standard

RG66A1 IR-Fernbedienung für Inneneinheiten mit Ausnahme der Serie STELVIO

Optional

WF-60A2 Smart-Port-Bausatz zur Steuerung von nicht an der Wand montierten Innengeräten über WLAN (enthält Adapter und USB-Stick).

EIN-AUS kann jeweils nur mit einer der Funktionen XYE/BMS/WLAN gleichzeitig verwendet werden

M120X Multifunktionsplatine, dank der das Innengerät an die kabelgebundene Steuerung RAC-120X-2W angeschlossen werden kann.

Steuersysteme (siehe zugehörigen Abschnitt)

CEILING & FLOOR-SM 2 53M

In die Decke oder den Boden integrierte Inneneinheit für MULTISplit-Systeme

WAS SPRICHT FÜR CEILING & FLOOR-SM 2?

- ✓ Kompatibel mit MULTISplit/Light Commercial
- ✓ Vertikale oder horizontale Montage, an der Decke oder am Boden
- ✓ Betrieb mit einem Frischluftanteil bereits vorbereitet

EXTREM PLATZSPAREND

Die eingebauten Teile wurden im Hinblick auf eine verbesserte Haltbarkeit, ein geringeres Gewicht und kleinere Abmessungen überarbeitet.

FÜR FRISCHLUFT VORBEREITET

Ausbrechstück für den Anschluss eines Frischluftrohrs

MEHRERE STRÖMUNGSRICHTUNGEN

Der Luftstrom kann in der Senkrechten und der Waagerechten mit der Fernbedienung eingestellt werden, damit die Luft in alle Winkel des Raumes gelangt.

KOMFORT

Follow Me | Turbo | Innenventi-lator mit 12 Geschwin-digkeitsstufen | Kaltluftschutza | Mehrere Strömungsrichtun-gen | Mehrere Strömungsrichtun-gen

ZUVERLÄSSIGKEIT

Kältemittel-leck-Alarm | Selbstdia-gnose | Notbetrieb | Autom. Abtauen | Klimatisierung von Technikräu-men

PRAKTISCHE FUNKTIONEN

Ein-/Aus-Kontakt | Anschluss für externen Alarm | Speicherung der Luftlamel-lenausrichtung | Autom. Neustart | 2 Kondenswas-serabläufe | Timer

ENERG.EINSPAR.

Schlaffunktion

GESUNDHEIT

Außenlufteinlass

OPTIONALE FUNKTIONEN

Verkabelte Steuerung | Zentrale Steuerung | BMS-Kommuni-kation | Steuerung WLAN | Rotation und Backup | Wochen-Timer

Wi-Fi
WF-60A2
(optional)

VERKABELTE STEUERUNG
KJR120C1E
(optional)

NEW

VERKABELTE STEUERUNG
RAC-120X-2W
(optional)
(Bausatz M120X erforderlich)

FERNBEDIENUNG
RG66A1
(standard)

IF2-XY

Technische Daten

Inneneinheit			IF2-XY	53M
			Art.-Nr. konfiguriert	AAIFQ400-0001
Kühlkapazität	Nennwert		Btu/h	18.000
			kW	5,3
Heizkapazität	Nennwert		Btu/h	19.000
			kW	5,6
Abmessungen	Gerät	L x T x H	mm	1.068x675x235
	Verpackung	L x T x H	mm	1.145x755x318
Gewicht	Gerät/Verpackung		kg	25 / 29,7
Luftfilter	Typ		-	R/W
Luftdurchsatz		Hi/Mid/Lo	m³/h	880/760/650
Schallleistungspegel		Hi	dB(A)	58
Schalldruckpegel		Hi/Mid/Lo/Si	dB(A)	41/38/34
Betriebsbereich	Kühlbetrieb	Raumtemp.	°CBS	17~32
	Heizbetrieb	Raumtemp.	°CBU	0~30
Kältemittelleitungen	Außendurchmesser	Flüssigkeit - Gas	mm	Φ6,35 - Φ12,7
			inch.	1/4" - 1/2"
Steuersystem	Infrarot-Fernbedienung		-	RG66A1
	Einstellbare Temperatur		°C	17~30
Stromversorgung	Spannung/Frequenz/Phasen		V/Hz/n°	230 / 50 / 1

R/W = Herausnehmbar/Waschbar

Prüfbedingungen:
gemäß Normen DIN EN 14511 / DIN EN 12102
Kühlbetrieb: Innenlufttemperatur 27 °C DB/19 °C WB; Außenlufttemperatur 35 °C DB/24 °C WB.
Heizbetrieb: Innenlufttemperatur 20 °C DB/15 °C WB; Außenlufttemperatur 7 °C DB/6 °C WB.
Die Daten wurden gemäß der delegierten EU-Verordnung 626/2011 deklariert.

Zubehör

Standard

RG66A1 IR-Fernbedienung für Inneneinheiten mit Ausnahme der Serie STELVIO

Optional

WF-60A2 Smart-Port-Bausatz zur Steuerung von nicht an der Wand montierten Innengeräten über WLAN (enthält Adapter und USB-Stick).

EIN-AUS kann jeweils nur mit einer der Funktionen XYE/BMS/WLAN gleichzeitig verwendet werden

M120X Multifunktionsplatine, dank der das Innengerät an die kabelgebundene Steuerung RAC-120X-2W angeschlossen werden kann.

Steuersysteme (siehe zugehörigen Abschnitt)

KOMBINATIONSTABELLEN

Außeneinheit: MU1-Y 41M (DUAL)

KÜHLBETRIEB

Außeneinheit	INNENEINHEIT		KÜHLLEISTUNG [KW]		GESAMTKÜHLLEISTUNG [KW]			AUFG. LEISTUNG KÜHLBETRIEB [KW]			GESAMTSTROM KÜHLBETRIEB [A]			EER	JAHRESZEITLICHE EFFIZIENZ (NACH DIN EN 14825)			
	A	B	A	B	Min.	Nom.	Max.	Min.	Nom.	Max.	Min.	Nom.	Max.		Class	SEER	Pd	CEA [kWh]
MU1-Y 41M (1x1)	20M 7.000	—	2,00	—	1,23	2,00	2,90	0,30	0,62	0,77	1,30	2,69	3,37	3,23	—	—	—	—
	27M 9.000	—	2,50	—	1,23	2,50	3,20	0,30	0,77	0,97	1,30	3,37	4,21	3,23	—	—	—	—
	35M 12.000	—	3,50	—	1,23	3,50	3,90	0,30	1,08	1,30	1,30	4,71	5,65	3,23	—	—	—	—
	53M 18.000	—	4,10	—	1,35	4,10	4,50	0,40	1,27	1,43	1,74	5,52	6,21	3,23	—	—	—	—
MU1-Y 41M (1x2)	20M 7.000	20M 7.000	2,05	2,05	1,76	4,10	4,54	0,42	1,24	1,43	1,84	5,40	6,21	3,30	A++	6,80	4,10	211
	20M 7.000	27M 9.000	1,79	2,31	1,76	4,10	4,54	0,42	1,24	1,43	1,84	5,40	6,21	3,30	A++	6,80	4,10	211
	20M 7.000	35M 12.000	1,51	2,59	1,76	4,10	4,54	0,42	1,23	1,43	1,84	5,37	6,21	3,32	A++	6,80	4,10	211
	27M 9.000	**27M 9.000**	**2,05**	**2,05**	**1,76**	**4,10**	**4,54**	**0,42**	**1,24**	**1,43**	**1,84**	**5,40**	**6,21**	**3,30**	**A++**	**6,80**	**4,10**	**211**
	27M 9.000	35M 12.000	1,76	2,34	1,76	4,10	4,54	0,42	1,23	1,43	1,84	5,37	6,21	3,32	A++	6,80	4,10	211

Pd = PAuslegung CEA = Energieverbrauch/Jah

HEIZUNG

Außeneinheit	INNENEINHEIT		HEIZLEISTUNG [KW]		GESAMTHEIZLEISTUNG [KW]			AUFG. LEISTUNG KÜHLBETRIEB [KW]			GESAMTSTROM KÜHLBETRIEB [A]			COP	JAHRESZEITLICHE EFFIZIENZ (NACH DIN EN 14825)			
	A	B	A	B	Min.	Nom.	Max.	Min.	Nom.	Max.	Min.	Nom.	Max.		Class	SCOP	Pd	CEA [kWh]
MU1-Y 41M (1x1)	20M 7.000	—	2,45	—	1,32	2,50	2,82	0,28	0,67	0,83	1,22	2,90	3,62	3,75	—	—	—	—
	27M 9.000	—	2,92	—	1,32	2,90	3,36	0,28	0,78	0,97	1,22	3,38	4,23	3,73	—	—	—	—
	35M 12.000	—	3,75	—	1,32	3,80	4,31	0,28	1,02	1,23	1,22	4,44	5,33	3,72	—	—	—	—
	53M 18.000	—	4,40	—	1,45	4,40	4,87	0,38	1,19	1,33	1,65	5,16	5,79	3,71	—	—	—	—
MU1-Y 41M (1x2)	20M 7.000	20M 7.000	2,20	2,20	1,89	4,40	4,87	0,39	1,16	1,33	1,71	5,03	5,79	3,80	A+	4,00	3,70	1295
	20M 7.000	27M 9.000	1,93	2,48	1,89	4,40	4,87	0,39	1,16	1,33	1,71	5,03	5,79	3,80	A+	4,00	3,70	1295
	20M 7.000	35M 12.000	1,66	2,84	1,89	4,50	4,98	0,39	1,19	1,33	1,71	5,18	5,79	3,78	A+	4,00	3,70	1295
	27M 9.000	**27M 9.000**	**2,20**	**2,20**	**1,89**	**4,40**	**4,87**	**0,39**	**1,16**	**1,33**	**1,71**	**5,03**	**5,79**	**3,80**	**A+**	**4,00**	**3,70**	**1295**
	27M 9.000	35M 12.000	1,93	2,57	1,89	4,50	4,98	0,39	1,19	1,33	1,71	5,18	5,79	3,78	A+	4,00	3,70	1295

Pd = PAuslegung CEA = Energieverbrauch/Jah

KOMBINATIONSTABELLEN

Außeneinheit: MU1-Y 53M (DUAL)

KÜHLBETRIEB

Außeneinheit	INNENEINHEIT		KÜHLLEISTUNG [KW]		GESAMTKÜHLLEISTUNG [KW]			AUFG. LEISTUNG KÜHLBETRIEB [KW]			GESAMTSTROM KÜHLBETRIEB [A]			EER	JAHRESZEITLICHE EFFIZIENZ (NACH DIN EN 14825)			
	A	B	A	B	Min.	Nom.	Max.	Min.	Nom.	Max.	Min.	Nom.	Max.		Class	SEER	Pd	CEA [kWh]
MU1-Y 53M (1x1)	20M 7.000	—	2,00	—	1,43	2,00	2,90	0,35	0,60	0,75	1,52	2,60	3,24	3,35	—	—	—	—
	27M 9.000	—	2,50	—	1,43	2,50	3,20	0,35	0,75	0,93	1,52	3,24	4,06	3,35	—	—	—	—
	35M 12.000	—	3,50	—	1,43	3,50	3,90	0,35	1,08	1,29	1,52	4,68	5,62	3,25	—	—	—	—
	53M 18.000	—	5,00	—	1,64	5,00	5,49	0,45	1,55	1,88	1,96	7,22	8,77	3,23	—	—	—	—
MU1-Y 53M (1x2)	20M 7.000	20M 7.000	2,10	2,10	2,11	4,20	5,60	0,54	1,23	2,04	2,52	5,36	9,53	3,41	A++	6,10	4,20	241
	20M 7.000	27M 9.000	2,06	2,64	2,11	4,70	5,81	0,54	1,46	2,04	2,52	6,33	9,53	3,23	A++	6,10	4,70	270
	20M 7.000	35M 12.000	1,92	3,28	2,11	5,20	6,39	0,54	1,61	2,04	2,52	7,51	9,53	3,23	A++	6,60	5,30	281
	20M 7.000	53M 18.000	1,50	3,88	2,11	5,35	6,44	0,54	1,65	2,04	2,52	7,63	9,53	3,25	A++	6,60	5,30	281
	27M 9.000	**27M 9.000**	**2,64**	**2,64**	**2,11**	**5,28**	**6,39**	**0,54**	**1,63**	**2,04**	**2,52**	**7,63**	**9,53**	**3,23**	**A++**	**6,60**	**5,30**	**281**
	27M 9.000	35M 12.000	2,27	3,03	2,11	5,30	6,39	0,54	1,64	2,04	2,52	7,66	9,53	3,23	A++	6,60	5,30	281
	27M 9.000	53M 18.000	1,78	3,57	2,11	5,35	6,44	0,54	1,65	2,04	2,52	7,70	9,53	3,25	A++	6,60	5,30	281
	35M 12.000	35M 12.000	2,65	2,65	2,11	5,30	6,39	0,54	1,64	2,04	2,52	7,66	9,53	3,23	A++	6,60	5,30	281

Pd = PAuslegung CEA = Energieverbrauch/Jah

HEIZUNG

Außeneinheit	INNENEINHEIT		HEIZLEISTUNG [KW]		GESAMTHEIZLEISTUNG [KW]			AUFG. LEISTUNG KÜHLBETRIEB [KW]			GESAMTSTROM KÜHLBETRIEB [A]			COP	JAHRESZEITLICHE EFFIZIENZ (NACH DIN EN 14825)			
	A	B	A	B	Min.	Nom.	Max.	Min.	Nom.	Max.	Min.	Nom.	Max.		Class	SCOP	Pd	CEA [kWh]
MU1-Y 53M (1x1)	20M 7.000	—	2,50	—	1,56	2,50	3,03	0,32	0,67	0,84	1,39	2,91	3,64	3,73	—	—	—	—
	27M 9.000	—	3,00	—	1,56	3,00	3,63	0,32	0,80	1,01	1,39	3,50	4,37	3,73	—	—	—	—
	35M 12.000	—	3,80	—	1,56	3,80	4,60	0,32	1,01	1,22	1,39	4,41	5,29	3,75	—	—	—	—
	53M 18.000	—	5,20	—	1,73	5,20	5,79	0,42	1,40	1,81	1,83	6,21	7,88	3,71	—	—	—	—
MU1-Y 53M (1x2)	20M 7.000	20M 7.000	2,50	2,50	2,23	5,00	6,04	0,49	1,28	1,96	2,14	5,56	8,51	3,91	A+	4,00	4,50	1575
	20M 7.000	27M 9.000	2,32	2,98	2,23	5,30	6,13	0,49	1,38	1,96	2,14	5,99	8,51	3,85	A+	4,00	4,80	1680
	20M 7.000	35M 12.000	2,03	3,47	2,23	5,50	6,74	0,49	1,44	1,96	2,14	6,28	8,51	3,81	A+	4,00	4,80	1680
	20M 7.000	53M 18.000	1,60	4,14	2,23	5,70	6,80	0,49	1,50	1,96	2,14	6,50	8,51	3,81	A+	4,00	4,80	1680
	27M 9.000	**27M 9.000**	**2,79**	**2,79**	**2,23**	**5,57**	**6,74**	**0,49**	**1,45**	**1,96**	**2,14**	**6,31**	**8,51**	**3,84**	**A+**	**4,00**	**4,80**	**1680**
	27M 9.000	35M 12.000	2,40	3,20	2,23	5,60	6,74	0,49	1,46	1,96	2,14	6,34	8,51	3,84	A+	4,00	4,80	1680
	27M 9.000	53M 18.000	1,93	3,87	2,23	5,80	6,80	0,49	1,52	1,96	2,14	6,62	8,51	3,81	A+	4,00	4,80	1680
	35M 12.000	35M 12.000	2,80	2,80	2,23	5,60	6,74	0,49	1,46	1,96	2,14	6,34	8,51	3,84	A+	4,00	4,80	1680

Pd = PAuslegung CEA = Energieverbrauch/Jah

KOMBINATIONSTABELLEN

Außeneinheit: MU1-Y 53M (DUAL)

MULTISplit

KÜHLBETRIEB

Außeneinheit	INNENEINHEIT			KÜHLLEISTUNG [KW]]			GESAMTKÜHLLEISTUNG [KW]			AUFG. LEISTUNG KÜHLBETRIEB [KW]			GESAMTSTROM KÜHLBETRIEB [A]			EER	JAHRESZEITLICHE EFFIZIENZ (NACH DIN EN 14825)			
	A	B	C	A	B	C	Min.	Nom.	Max.	Min.	Nom.	Max.	Min.	Nom.	Max.		Class	SEER	Pd	CEA [kWh]
MU1-Y 61M (1x1)	20M 7.000	—	—	2,00	—	—	1,43	2,00	2,90	0,38	0,62	0,77	1,65	2,69	3,37	3,23	—	—	—	—
	27M 9.000	—	—	2,50	—	—	1,43	2,50	3,20	0,38	0,77	0,97	1,65	3,37	4,21	3,23	—	—	—	—
	35M 12.000	—	—	3,50	—	—	1,43	3,50	3,90	0,38	1,08	1,30	1,65	4,71	5,65	3,23	—	—	—	—
	53M 18.000	—	—	5,00	—	—	1,65	5,00	6,50	0,48	1,55	1,78	2,09	6,73	7,74	3,23	—	—	—	—
MU1-Y 61M (1x2)	20M 7.000	20M 7.000	—	2,10	2,10	—	2,01	4,20	5,49	0,57	1,30	1,89	2,46	5,65	8,21	3,23	A+	5,60	4,20	263
	20M 7.000	27M 9.000	—	2,06	2,64	—	2,01	4,70	5,80	0,57	1,46	1,98	2,46	6,33	8,62	3,23	A+	5,60	4,70	294
	20M 7.000	35M 12.000	—	1,95	3,35	—	2,01	5,30	6,10	0,57	1,64	2,08	2,46	7,13	9,03	3,23	A+	5,60	5,30	331
	20M 7.000	53M 18.000		1,76	4,54	—	2,01	6,30	6,83	0,57	1,95	2,17	2,46	8,48	9,44	3,23	A+	5,60	6,30	394
	27M 9.000	27M 9.000	—	2,65	2,65	—	2,01	5,30	6,41	0,57	1,64	2,08	2,46	7,13	9,03	3,23	A+	5,60	5,30	331
	27M 9.000	35M 12.000	—	2,57	3,43	—	2,01	6,00	6,59	0,57	1,86	2,12	2,46	8,08	9,20	3,23	A+	5,60	6,00	375
	27M 9.000	53M 18.000	—	2,10	4,20	—	2,01	6,30	6,83	0,57	1,94	2,17	2,46	8,45	9,44	3,24	A+	5,60	6,30	394
	35M 12.000	35M 12.000	—	3,10	3,10	—	2,01	6,20	6,83	0,57	1,92	2,17	2,46	8,35	9,44	3,23	A+	5,60	6,20	388
MU1-Y 61M (1x3)	20M 7.000	20M 7.000	20M 7.000	2,03	2,03	2,03	2,44	6,10	7,20	0,68	1,89	2,36	2,96	8,21	10,26	3,23	A++	6,10	6,10	350
	20M 7.000	20M 7.000	27M 9.000	1,92	1,92	2,47	2,44	6,30	7,26	0,68	1,95	2,36	2,96	8,48	10,26	3,23	A++	6,10	6,30	361
	20M 7.000	20M 7.000	35M 12.000	1,70	1,70	2,91	2,44	6,30	7,32	0,68	1,94	2,36	2,96	8,45	10,26	3,24	A++	6,10	6,30	361
	20M 7.000	27M 9.000	27M 9.000	1,76	2,27	2,27	2,44	6,30	7,32	0,68	1,94	2,36	2,96	8,45	10,26	3,24	A++	6,10	6,30	361
	20M 7.000	27M 9.000	35M 12.000	1,58	2,03	2,70	2,44	6,30	7,32	0,68	1,94	2,36	2,96	8,45	10,26	3,24	A++	6,10	6,30	361
	27M 9.000	**27M 9.000**	**27M 9.000**	**2,10**	**2,10**	**2,10**	**2,44**	**6,30**	**7,32**	**0,68**	**1,94**	**2,36**	**2,96**	**8,45**	**10,26**	**3,24**	**A++**	**6,10**	**6,30**	**361**
	27M 9.000	27M 9.000	35M 12.000	1,89	1,89	2,52	2,44	6,30	7,32	0,68	1,94	2,36	2,96	8,45	10,26	3,24	A++	6,10	6,30	361

Pd = PAuslegung CEA = Energieverbrauch/Jah

KOMBINATIONSTABELLEN

Außeneinheit: MU1-Y 61M (TRIPLE)

Außeneinheit	INNENEINHEIT			HEIZLEISTUNG [KW]			GESAMTHEIZLEISTUNG. [KW]			AUFG. LEISTUNG KÜHLBETRIEB [KW]			GESAMTSTROM KÜHLBETRIEB [A]			COP	JAHRESZEITLICHE EFFIZIENZ (NACH DIN EN 14825)			
	A	B	C	A	B	C	Min.	Nom.	Max.	Min.	Nom.	Max.	Min.	Nom.	Max.		Class	SCOP	Pd	CEA [kWh]
MU1-Y 61M (1x1)	20M 7.000	—		2,50	—	—	1,43	2,50	3,03	0,35	0,67	0,84	1,52	2,93	3,66	3,71	—	—	—	—
	27M 9.000	—		3,00	—	—	1,43	3,00	3,63	0,35	0,81	1,01	1,52	3,52	4,39	3,71	—	—	—	—
	35M 12.000	—		3,80	—	—	1,43	3,80	4,60	0,35	1,02	1,23	1,52	4,45	5,34	3,71	—	—	—	—
	53M 18.000	—		5,20	—	—	1,78	5,20	6,80	0,45	1,40	2,03	1,96	6,09	8,85	3,71	—	—	—	—
MU1-Y 61M (1x2)	20M 7.000	20M 7.000		2,50	2,50	—	2,18	5,00	5,94	0,53	1,35	1,77	2,31	5,86	7,69	3,71	A	3,80	4,00	1474
	20M 7.000	27M 9.000		2,45	3,15	—	2,18	5,60	6,27	0,53	1,51	1,86	2,31	6,56	8,08	3,71	A	3,80	4,48	1651
	20M 7.000	35M 12.000		2,17	3,73	—	2,18	5,90	6,60	0,53	1,59	1,95	2,31	6,91	8,46	3,71	A	3,80	4,80	1768
	20M 7.000	53M 18.000		1,82	4,68	—	2,18	6,50	7,39	0,53	1,75	2,03	2,31	7,62	8,85	3,71	A+	4,00	5,12	1792
	27M 9.000	27M 9.000		2,95	2,95	—	2,18	5,90	6,93	0,53	1,59	1,95	2,31	6,91	8,46	3,71	A	3,80	4,80	1768
	27M 9.000	35M 12.000		2,70	3,60	—	2,18	6,30	7,13	0,53	1,70	1,98	2,31	7,38	8,62	3,71	A+	4,00	5,12	1792
	27M 9.000	53M 18.000		2,20	4,40	—	2,18	6,60	7,39	0,53	1,78	2,03	2,31	7,73	8,85	3,71	A+	4,00	5,12	1792
	35M 12.000	35M 12.000		3,15	3,15	—	2,18	6,30	7,39	0,53	1,70	2,03	2,31	7,38	8,85	3,71	A+	4,00	5,12	1792
MU1-Y 61M (1x3)	20M 7.000	20M 7.000	20M 7.000	2,20	2,20	2,20	2,64	6,60	7,79	0,64	1,77	2,21	2,77	7,69	9,62	3,73	A+	4,00	5,40	1890
	20M 7.000	20M 7.000	27M 9.000	2,02	2,02	2,60	2,64	6,65	7,79	0,64	1,78	2,21	2,77	7,75	9,62	3,73	A+	4,00	5,44	1904
	20M 7.000	20M 7.000	35M 12.000	1,80	1,80	3,09	2,64	6,70	7,92	0,64	1,80	2,21	2,77	7,81	9,62	3,73	A+	4,00	5,52	1932
	20M 7.000	27M 9.000	27M 9.000	1,88	2,41	2,41	2,64	6,70	7,92	0,64	1,80	2,21	2,77	7,81	9,62	3,73	A+	4,00	5,52	1932
	20M 7.000	27M 9.000	35M 12.000	1,68	2,15	2,87	2,64	6,70	7,92	0,64	1,80	2,21	2,77	7,81	9,62	3,73	A+	4,00	5,52	1932
	27M 9.000	**27M 9.000**	**27M 9.000**	**2,23**	**2,23**	**2,23**	**2,64**	**6,70**	**7,92**	**0,64**	**1,80**	**2,21**	**2,77**	**7,81**	**9,62**	**3,73**	**A+**	**4,00**	**5,52**	**1932**
	27M 9.000	27M 9.000	35M 12.000	2,01	2,01	2,68	2,64	6,70	7,92	0,64	1,80	2,21	2,77	7,81	9,62	3,73	A+	4,00	5,52	1932

Pd = PAuslegung CEA = Energieverbrauch/Jah

KOMBINATIONSTABELLEN

Außeneinheit: MU1-Y 79M (TRIPLE)

MULTISplit

KÜHLBETRIEB

Außeneinheit	INNENEINHEIT			KÜHLLEISTUNG [KW]			GESAMTKÜHLLEISTUNG [KW]			AUFG. LEISTUNG KÜHLBETRIEB [KW]			GESAMTSTROM KÜHLBETRIEB [A]			EER	JAHRESZEITLICHE EFFIZIENZ (NACH DIN EN 14825)			
	A	B	C	A	B	C	Min.	Nom.	Max.	Min.	Nom.	Max.	Min.	Nom.	Max.		Class	SEER	Pd	CEA [kWh]
MU1-Y 79M (1x1)	20M 7.000	—	—	2,00	—	—	1,58	2,00	2,90	0,40	0,62	0,77	1,74	2,71	3,39	3,23	—	—	—	—
	27M 9.000	—	—	2,50	—	—	1,58	2,50	3,20	0,40	0,77	0,97	1,74	3,39	4,23	3,23	—	—	—	—
	35M 12.000	—	—	3,50	—	—	1,58	3,50	3,90	0,40	1,08	1,30	1,74	4,74	5,69	3,23	—	—	—	—
	53M 18.000	—	—	5,00	—	—	1,78	5,00	6,50	0,50	1,55	1,78	2,17	6,77	7,79	3,23	—	—	—	—
MU1-Y 79M (1x2)	20M 7.000	20M 7.000	—	2,10	2,10	—	2,21	4,20	6,32	0,64	1,30	2,08	2,77	5,69	9,07	3,23	A++	6,10	4,20	241
	20M 7.000	27M 9.000	—	2,06	2,64	—	2,21	4,70	6,72	0,64	1,46	2,20	2,77	6,37	9,60	3,23	A++	6,10	4,70	270
	20M 7.000	35M 12.000	—	1,95	3,35	—	2,21	5,30	7,11	0,64	1,64	2,45	2,77	7,18	10,67	3,23	A++	6,10	5,30	304
	20M 7.000	53M 18.000	—	1,82	4,68	—	2,21	6,50	7,90	0,64	2,01	2,69	2,77	8,80	11,73	3,23	A++	6,10	6,50	373
	27M 9.000	27M 9.000	—	2,65	2,65	—	2,21	5,30	7,11	0,64	1,64	2,45	2,77	7,18	10,67	3,23	A++	6,10	5,30	304
	27M 9.000	35M 12.000	—	2,57	3,43	—	2,21	6,00	7,51	0,64	1,86	2,57	2,77	8,13	11,20	3,23	A++	6,10	6,00	344
	27M 9.000	53M 18.000	—	2,27	4,53	—	2,21	6,80	7,90	0,64	2,09	2,69	2,77	9,15	11,73	3,25	A++	6,10	6,80	390
	35M 12.000	35M 12.000	—	3,15	3,15	—	2,21	6,30	7,66	0,64	1,94	2,64	2,77	8,51	11,52	3,24	A++	6,10	6,30	361
	35M 12.000	53M 18.000	—	2,72	4,08	—	2,21	6,80	7,90	0,64	2,09	2,69	2,77	9,15	11,73	3,25	A++	6,10	6,80	390
MU1-Y 79M (1x3)	20M 7.000	20M 7.000	20M 7.000	2,43	2,43	2,43	2,77	7,30	8,69	0,76	2,26	2,91	3,31	9,86	12,69	3,23	A++	6,50	7,30	393
	20M 7.000	20M 7.000	27M 9.000	2,25	2,25	2,90	2,77	7,40	8,69	0,76	2,29	2,91	3,31	9,99	12,69	3,23	A++	6,50	7,40	398
	20M 7.000	20M 7.000	35M 12.000	2,13	2,13	3,65	2,77	7,90	8,69	0,76	2,45	2,91	3,31	10,67	12,69	3,23	A++	6,50	7,90	425
	20M 7.000	20M 7.000	53M 18.000	1,73	1,73	4,44	2,77	7,90	8,69	0,76	2,43	2,91	3,31	10,60	12,69	3,25	A++	6,50	7,90	425
	20M 7.000	27M 9.000	27M 9.000	2,13	2,74	2,74	2,77	7,60	8,69	0,76	2,35	2,91	3,31	10,26	12,69	3,23	A++	6,50	7,60	409
	20M 7.000	27M 9.000	35M 12.000	1,98	2,54	3,39	2,77	7,90	8,69	0,76	2,45	2,91	3,31	10,67	12,69	3,23	A++	6,50	7,90	425
	20M 7.000	27M 9.000	53M 18.000	1,63	2,09	4,18	2,77	7,90	8,69	0,76	2,43	2,91	3,31	10,60	12,69	3,25	A++	6,50	7,90	425
	20M 7.000	35M 12.000	35M 12.000	1,78	3,06	3,06	2,77	7,90	8,69	0,76	2,43	2,91	3,31	10,63	12,69	3,25	A++	6,50	7,90	425
	27M 9.000	**27M 9.000**	**27M 9.000**	**2,63**	**2,63**	**2,63**	**2,77**	**7,90**	**8,69**	**0,76**	**2,45**	**2,91**	**3,31**	**10,67**	**12,69**	**3,23**	**A++**	**6,50**	**7,90**	**425**
	27M 9.000	27M 9.000	35M 12.000	2,37	2,37	3,16	2,77	7,90	8,69	0,76	2,43	2,91	3,31	10,63	12,69	3,25	A++	6,50	7,90	425
	27M 9.000	35M 12.000	35M 12.000	2,15	2,87	2,87	2,77	7,90	8,69	0,76	2,43	2,91	3,31	10,60	12,69	3,25	A++	6,50	7,90	425
	35M 12.000	35M 12.000	35M 12.000	2,63	2,63	2,63	2,77	7,90	8,69	0,76	2,43	2,91	3,31	10,60	12,69	3,25	A++	6,50	7,90	425

Pd = PAuslegung CEA = Energieverbrauch/Jah

KOMBINATIONSTABELLEN

Außeneinheit: MU1-Y 79M (TRIPLE)

Außeneinheit	INNENEINHEIT			HEIZLEISTUNG [KW]			GESAMTHEIZLEISTUNG. [KW]			AUFG. LEISTUNG KÜHLBETRIEB [KW]			GESAMTSTROM KÜHLBETRIEB [A]			COP	JAHRESZEITLICHE EFFIZIENZ (NACH DIN EN 14825)			
	A	B	C	A	B	C	Min.	Nom.	Max.	Min.	Nom.	Max.	Min.	Nom.	Max.		Class	SCOP	Pd	CEA [kWh]
MU1-Y 79M (1x1)	20M 7.000	—	—	2,50	—	—	1,64	2,50	2,90	0,40	0,67	0,84	1,74	3,09	3,86	3,71	—	—	—	—
	27M 9.000	—	—	3,00	—	—	1,64	3,00	3,20	0,40	0,81	1,01	1,74	3,71	4,63	3,71	—	—	—	—
	35M 12.000	—	—	3,80	—	—	1,64	3,80	3,90	0,40	1,02	1,23	1,74	4,69	5,63	3,71	—	—	—	—
	53M 18.000	—	—	5,20	—	—	1,89	5,20	7,22	0,50	1,40	1,61	2,17	6,92	7,95	3,71	—	—	—	—
MU1-Y 79M (1x2)	20M 7.000	20M 7.000	—	2,50	2,50	—	2,30	5,00	6,56	0,57	1,35	1,86	2,54	6,12	8,30	3,71	A	3,80	4,80	1768
	20M 7.000	27M 9.000	—	2,45	3,15	—	2,30	5,60	6,97	0,57	1,51	1,97	2,54	6,86	8,79	3,71	A	3,80	5,10	1879
	20M 7.000	35M 12.000	—	2,21	3,79	—	2,30	6,00	7,38	0,57	1,61	2,19	2,54	7,23	9,77	3,72	A	3,80	5,30	1953
	20M 7.000	53M 18.000	—	1,96	5,04	—	2,30	7,00	8,20	0,57	1,88	2,41	2,54	8,43	10,74	3,72	A	3,80	5,30	1953
	27M 9.000	27M 9.000	—	3,00	3,00	—	2,30	6,00	7,38	0,57	1,61	2,19	2,54	7,23	9,77	3,72	A	3,80	5,30	1953
	27M 9.000	35M 12.000	—	2,70	3,60	—	2,30	6,30	7,79	0,57	1,69	2,30	2,54	7,59	10,26	3,72	A	3,80	5,30	1953
	27M 9.000	53M 18.000	—	2,33	4,67	—	2,30	7,00	8,20	0,57	1,88	2,41	2,54	8,41	10,74	3,73	A	3,80	5,30	1953
	35M 12.000	35M 12.000	—	3,25	3,25	—	2,30	6,50	7,95	0,57	1,75	2,36	2,54	7,83	10,55	3,72	A	3,80	5,30	1953
	35M 12.000	53M 18.000	—	2,80	4,20	—	2,30	7,00	8,20	0,57	1,88	2,41	2,54	8,41	10,74	3,73	A	3,80	5,30	1953
MU1-Y 79M (1x3)	20M 7.000	20M 7.000	20M 7.000	2,27	2,27	2,27	2,87	6,80	9,02	0,68	1,83	2,60	3,03	8,19	11,62	3,72	A+	4,00	5,60	1960
	20M 7.000	20M 7.000	27M 9.000	2,13	2,13	2,74	2,87	7,00	9,02	0,68	1,88	2,60	3,03	8,43	11,62	3,72	A+	4,00	5,60	1960
	20M 7.000	20M 7.000	35M 12.000	2,13	2,13	3,65	2,87	7,90	9,02	0,68	2,11	2,60	3,03	9,46	11,62	3,74	A+	4,00	5,60	1960
	20M 7.000	20M 7.000	53M 18.000	1,82	1,82	4,67	2,87	8,30	9,02	0,68	2,21	2,60	3,03	9,81	11,62	3,75	A+	4,00	5,60	1960
	20M 7.000	27M 9.000	27M 9.000	2,21	2,84	2,84	2,87	7,90	9,02	0,68	2,11	2,60	3,03	9,46	11,62	3,74	A+	4,00	5,60	1960
	20M 7.000	27M 9.000	35M 12.000	2,05	2,64	3,51	2,87	8,20	9,02	0,68	2,19	2,60	3,03	9,77	11,62	3,75	A+	4,00	5,60	1960
	20M 7.000	27M 9.000	53M 18.000	1,71	2,20	4,39	2,87	8,30	9,02	0,68	2,21	2,60	3,03	9,81	11,62	3,76	A+	4,00	5,60	1960
	20M 7.000	35M 12.000	35M 12.000	1,87	3,21	3,21	2,87	8,30	9,02	0,68	2,21	2,60	3,03	9,86	11,62	3,76	A+	4,00	5,60	1960
	27M 9.000	**27M 9.000**	**27M 9.000**	**2,73**	**2,73**	**2,73**	**2,87**	**8,20**	**9,02**	**0,68**	**2,19**	**2,60**	**3,03**	**9,77**	**11,62**	**3,75**	**A+**	**4,00**	**5,60**	**1960**
	27M 9.000	27M 9.000	35M 12.000	2,49	2,49	3,32	2,87	8,30	9,02	0,68	2,21	2,60	3,03	9,86	11,62	3,75	A+	4,00	5,60	1960
	27M 9.000	35M 12.000	35M 12.000	2,26	3,02	3,02	2,87	8,30	9,02	0,68	2,21	2,60	3,03	9,81	11,62	3,76	A+	4,00	5,60	1960
	35M 12.000	35M 12.000	35M 12.000	2,77	2,77	2,77	2,87	8,30	9,02	0,68	2,21	2,60	3,03	9,81	11,62	3,76	A+	4,00	5,60	1960

Pd = PAuslegung CEA = Energieverbrauch/Jah

KOMBINATIONSTABELLEN

Außeneinheit: MU1-Y 82M (QUADRI)

Außeneinheit	INNENEINHEIT				KÜHLLEISTUNG [KW]				GESAMTKÜHLLEISTUNG [KW]			AUFG. LEISTUNG KÜHLBETRIEB [KW]			GESAMTSTROM KÜHLBETRIEB [A]			EER	JAHRESZEITLICHE EFFIZIENZ (EN14825)			
	A	B	C	D	A	B	C	D	Min.	Nom.	Max.	Min.	Nom.	Max.	Min.	Nom.	Max.		Class	SEER	Pd	CEA [kWh]
MU1-Y 82M (1x1)	20M 7.000	—	—	—	2,00	—	—	—	1,52	2,00	2,90	0,40	0,62	0,77	1,74	2,69	3,37	3,23	—	—	—	—
	27M 9.000	—	—	—	2,50	—	—	—	1,52	2,50	3,20	0,40	0,77	0,97	1,74	3,37	4,21	3,23	—	—	—	—
	35M 12.000	—	—	—	3,50	—	—	—	1,52	3,50	3,90	0,40	1,08	1,30	1,74	4,71	5,65	3,23	—	—	—	—
	53M 18.000	—	—	—	5,00	—	—	—	1,72	5,00	6,50	0,50	1,55	1,78	2,17	6,73	7,74	3,23	—	—	—	—
MU1-Y 82M (1x2)	20M 7.000	20M 7.000	—	—	2,10	2,10	—	—	2,05	4,20	6,08	0,62	1,30	1,98	2,69	5,65	8,60	3,23	A++	6,10	4,20	241
	20M 7.000	27M 9.000	—	—	2,06	2,64	—	—	2,05	4,70	6,40	0,62	1,46	2,10	2,69	6,33	9,14	3,23	A++	6,10	4,70	270
	20M 7.000	35M 12.000	—	—	1,95	3,35	—	—	2,05	5,30	6,81	0,62	1,64	2,23	2,69	7,13	9,68	3,23	A++	6,10	5,30	304
	20M 7.000	53M 18.000	—	—	1,96	5,04	—	—	2,05	7,00	7,55	0,62	2,17	2,72	2,69	9,42	11,83	3,23	A++	6,10	7,00	402
	27M 9.000	27M 9.000	—	—	2,65	2,65	—	—	2,05	5,30	6,81	0,62	1,64	2,23	2,69	7,13	9,68	3,23	A++	6,10	5,30	304
	27M 9.000	35M 12.000	—	—	2,57	3,43	—	—	2,05	6,00	6,98	0,62	1,86	2,35	2,69	8,08	10,21	3,23	A++	6,10	6,00	344
	27M 9.000	53M 18.000	—	—	2,43	4,87	—	—	2,05	7,30	7,55	0,62	2,26	2,72	2,69	9,83	11,83	3,23	A++	6,10	7,30	419
	35M 12.000	35M 12.000	—	—	3,25	3,25	—	—	2,05	6,50	7,39	0,62	2,01	2,42	2,69	8,75	10,54	3,23	A++	6,10	6,50	373
	35M 12.000	53M 18.000	—	—	2,92	4,38	—	—	2,05	7,30	7,55	0,62	2,26	2,72	2,69	9,83	11,83	3,23	A++	6,10	7,30	419
	53M 18.000	53M 18.000	—	—	3,75	3,75	—	—	2,05	7,50	7,55	0,62	2,32	2,72	2,69	10,10	11,83	3,23	A++	6,10	7,50	430
MU1-Y 82M (1x3)	20M 7.000	20M 7.000	20M 7.000	—	2,00	2,00	2,00	—	2,63	6,00	8,46	0,74	1,85	2,87	3,23	8,03	12,47	3,25	A++	6,50	6,00	323
	20M 7.000	20M 7.000	27M 9.000	—	1,98	1,98	2,54	—	2,63	6,50	8,46	0,74	2,00	2,87	3,23	8,70	12,47	3,25	A++	6,50	6,50	350
	20M 7.000	20M 7.000	35M 12.000	—	1,91	1,91	3,28	—	2,63	7,10	8,46	0,74	2,18	2,87	3,23	9,50	12,47	3,25	A++	6,50	7,10	382
	20M 7.000	20M 7.000	53M 18.000	—	1,71	1,71	4,39	—	2,63	7,80	8,46	0,74	2,40	2,87	3,23	10,43	12,47	3,25	A++	6,50	7,80	420
	20M 7.000	27M 9.000	27M 9.000	—	1,90	2,45	2,68	—	2,63	6,80	8,46	0,74	2,09	2,87	3,23	9,10	12,47	3,25	A++	6,50	6,80	366
	20M 7.000	27M 9.000	35M 12.000	—	1,88	2,41	3,21	—	2,63	7,50	8,46	0,74	2,31	2,87	3,23	10,03	12,47	3,25	A++	6,50	7,50	404
	20M 7.000	27M 9.000	53M 18.000	—	1,61	2,06	4,13	—	2,63	7,80	8,46	0,74	2,40	2,87	3,23	10,43	12,47	3,25	A++	6,50	7,80	420
	20M 7.000	35M 12.000	35M 12.000	—	1,76	3,02	3,02	—	2,63	7,80	8,46	0,74	2,40	2,87	3,23	10,43	12,47	3,25	A++	6,50	7,80	420
	20M 7.000	35M 12.000	53M 18.000	—	1,48	2,53	3,79	—	2,63	7,80	8,46	0,74	2,40	2,87	3,23	10,43	12,47	3,25	A++	6,50	7,80	420
	27M 9.000	27M 9.000	27M 9.000	—	2,37	2,37	2,37	—	2,63	7,10	8,46	0,74	2,18	2,87	3,23	9,50	12,47	3,25	A++	6,50	7,10	382
	27M 9.000	27M 9.000	35M 12.000	—	2,34	2,34	3,12	—	2,63	7,80	8,46	0,74	2,40	2,87	3,23	10,43	12,47	3,25	A++	6,50	7,80	420
	27M 9.000	27M 9.000	53M 18.000	—	1,95	1,95	3,90	—	2,63	7,80	8,46	0,74	2,40	2,87	3,23	10,43	12,47	3,25	A++	6,50	7,80	420
	27M 9.000	35M 12.000	35M 12.000	—	2,13	2,84	2,84	—	2,63	7,80	8,46	0,74	2,40	2,87	3,23	10,43	12,47	3,25	A++	6,50	7,80	420
	27M 9.000	35M 12.000	53M 18.000	—	1,80	2,40	3,60	—	2,63	7,80	8,46	0,74	2,40	2,87	3,23	10,43	12,47	3,25	A++	6,50	7,80	420
	35M 12.000	35M 12.000	35M 12.000	—	2,60	2,60	2,60	—	2,63	7,80	8,46	0,74	2,40	2,87	3,23	10,43	12,47	3,25	A++	6,50	7,80	420

Pd = PAuslegung CEA = Energieverbrauch/Jah

KOMBINATIONSTABELLEN

Außeneinheit: MU1-Y 82M (QUADRI)

KÜHLBETRIEB

Außeneinheit	INNENEINHEIT				KÜHLLEISTUNG [KW]				GESAMTKÜHLLEISTUNG[KW]			AUFG. LEISTUNG KÜHLBETRIEB [KW]			GESAMTSTROM KÜHLBETRIEB [A]			EER	JAHRESZEITLICHE EFFIZIENZ (NACH DIN EN 14825)			
	A	B	C	D	A	B	C	D	Min.	Nom.	Max.	Min.	Nom.	Max.	Min.	Nom.	Max.		Class	SEER	Pd	CEA [kWh]
MU1-Y 82M (1x4)	20M 7.000	20M 7.000	20M 7.000	20M 7.000	2,05	2,05	2,05	2,05	3,04	8,21	9,93	0,84	2,47	3,09	3,66	10,75	13,44	3,32	A++	6,80	8,21	423
	20M 7.000	20M 7.000	20M 7.000	27M 9.000	1,92	1,92	1,92	2,46	3,04	8,21	9,93	0,84	2,47	3,09	3,66	10,75	13,44	3,32	A++	6,80	8,21	423
	20M 7.000	20M 7.000	20M 7.000	35M 12.000	1,74	1,74	1,74	2,99	3,04	8,21	9,93	0,84	2,47	3,09	3,66	10,75	13,44	3,32	A++	6,80	8,21	423
	20M 7.000	20M 7.000	20M 7.000	53M 18.000	1,47	1,47	1,47	3,79	3,04	8,21	9,93	0,84	2,50	3,09	3,66	10,88	13,44	3,28	A++	6,80	8,21	423
	20M 7.000	20M 7.000	27M 9.000	27M 9.000	1,80	1,80	2,31	2,31	3,04	8,21	9,93	0,84	2,47	3,09	3,66	10,75	13,44	3,32	A++	6,80	8,21	423
	20M 7.000	20M 7.000	27M 9.000	35M 12.000	1,64	1,64	2,11	2,81	3,04	8,21	9,93	0,84	2,49	3,09	3,66	10,82	13,44	3,30	A++	6,80	8,21	423
	20M 7.000	20M 7.000	35M 12.000	35M 12.000	1,51	1,51	2,59	2,59	3,04	8,21	9,93	0,84	2,50	3,09	3,66	10,85	13,44	3,29	A++	6,80	8,21	423
	20M 7.000	27M 9.000	27M 9.000	27M 9.000	1,69	2,17	2,17	2,17	3,04	8,21	9,93	0,84	2,48	3,09	3,66	10,78	13,44	3,31	A++	6,80	8,21	423
	20M 7.000	27M 9.000	27M 9.000	35M 12.000	1,55	2,00	2,00	2,66	3,04	8,21	9,93	0,84	2,50	3,09	3,66	10,85	13,44	3,29	A++	6,80	8,21	423
	20M 7.000	27M 9.000	35M 12.000	35M 12.000	1,44	1,85	2,46	2,46	3,04	8,21	9,93	0,84	2,50	3,09	3,66	10,88	13,44	3,28	A++	6,80	8,21	423
	27M 9.000	**27M 9.000**	**27M 9.000**	**27M 9.000**	**2,05**	**2,05**	**2,05**	**2,05**	**3,04**	**8,21**	**9,93**	**0,84**	**2,50**	**3,09**	**3,66**	**10,85**	**13,44**	**3,29**	**A++**	**6,80**	**8,21**	**423**
	27M 9.000	27M 9.000	27M 9.000	35M 12.000	1,89	1,89	1,89	2,53	3,04	8,21	9,93	0,84	2,50	3,09	3,66	10,88	13,44	3,28	A++	6,80	8,21	423

Pd = PAuslegung CEA = Energieverbrauch/Jah

KOMBINATIONSTABELLEN

Außeneinheit: MU1-Y 82M (QUADRI)

Außeneinheit	INNENEINHEIT				KÜHLLEISTUNG [KW]				GESAMTHEIZLEISTUNG. [KW]			AUFG. LEISTUNG KÜHLBETRIEB [KW]			GESAMTSTROM KÜHLBETRIEB [A]			COP	JAHRESZEITLICHE EFFIZIENZ (NACH DIN EN 14825)			
	A	B	C	D	A	B	C	D	Min.	Nom.	Max.	Min.	Nom.	Max.	Min.	Nom.	Max.		Class	SCOP	Pd	CEA [kWh]
MU1-Y 82M (1x1)	20M 7.000	—	—	—	2,50	—	—	—	1,63	2,50	2,90	0,40	0,67	0,84	1,74	2,93	3,66	3,71	—	—	—	—
	27M 9.000	—	—	—	3,00	—	—	—	1,63	3,00	3,20	0,40	0,81	1,01	1,74	3,52	4,39	3,71	—	—	—	—
	35M 12.000	—	—	—	3,80	—	—	—	1,63	3,80	3,90	0,40	1,02	1,23	1,74	4,45	5,34	3,71	—	—	—	—
	53M 18.000	—	—	—	5,60	—	—	—	1,85	5,60	6,78	0,50	1,51	1,74	2,17	6,56	7,55	3,71	—	—	—	—
MU1-Y 82M (1x2)	20M 7.000	20M 7.000	—	—	2,50	2,50	—	—	2,20	5,00	6,51	0,59	1,35	1,89	2,57	5,86	8,23	3,71	A	3,80	3,85	1418
	20M 7.000	27M 9.000	—	—	2,45	3,15	—	—	2,20	5,60	6,86	0,59	1,51	2,01	2,57	6,56	8,74	3,71	A	3,80	4,31	1589
	20M 7.000	35M 12.000	—	—	2,21	3,79	—	—	2,20	6,00	7,30	0,59	1,62	2,13	2,57	7,03	9,26	3,71	A	3,80	4,62	1702
	20M 7.000	53M 18.000	—	—	2,18	5,62	—	—	2,20	7,80	8,10	0,59	2,10	2,60	2,57	9,14	11,31	3,71	A	3,80	6,01	2213
	27M 9.000	27M 9.000	—	—	3,00	3,00	—	—	2,20	6,00	7,30	0,59	1,62	2,13	2,57	7,03	9,26	3,71	A	3,80	4,62	1702
	27M 9.000	35M 12.000	—	—	3,00	4,00	—	—	2,20	7,00	7,48	0,59	1,89	2,25	2,57	8,20	9,77	3,71	A	3,80	5,39	1986
	27M 9.000	53M 18.000	—	—	2,63	5,27	—	—	2,20	7,90	8,10	0,59	2,13	2,60	2,57	9,26	11,31	3,71	A	3,80	6,08	2241
	35M 12.000	35M 12.000	—	—	3,75	3,75	—	—	2,20	7,50	7,92	0,59	2,02	2,32	2,57	8,79	10,08	3,71	A	3,80	5,78	2128
	35M 12.000	53M 18.000	—	—	3,20	4,80	—	—	2,20	8,00	8,10	0,59	2,16	2,60	2,57	9,38	11,31	3,71	A	3,80	6,16	2269
	53M 18.000	53M 18.000	—	—	4,00	4,00	—	—	2,20	8,00	8,10	0,59	2,16	2,60	2,57	9,38	11,31	3,71	A	3,80	6,16	2269
MU1-Y 82M (1x3)	20M 7.000	20M 7.000	20M 7.000	—	2,33	2,33	2,33	—	2,82	7,00	9,06	0,71	1,89	2,74	3,09	8,20	11,93	3,71	A	3,90	5,39	1935
	20M 7.000	20M 7.000	27M 9.000	—	2,37	2,37	3,05	—	2,82	7,80	9,06	0,71	2,10	2,74	3,09	9,14	11,93	3,71	A	3,90	6,01	2156
	20M 7.000	20M 7.000	35M 12.000	—	2,26	2,26	3,88	—	2,82	8,40	9,06	0,71	2,26	2,74	3,09	9,82	11,93	3,72	A	3,90	6,55	2349
	20M 7.000	20M 7.000	53M 18.000	—	1,88	1,88	4,84	—	2,82	8,60	9,06	0,71	2,31	2,74	3,09	10,05	11,93	3,72	A	3,90	6,78	2432
	20M 7.000	27M 9.000	27M 9.000	—	2,35	3,02	2,68	—	2,82	8,40	9,06	0,71	2,26	2,74	3,09	9,82	11,93	3,72	A	3,90	6,55	2349
	20M 7.000	27M 9.000	35M 12.000	—	2,13	2,73	3,64	—	2,82	8,50	9,06	0,71	2,28	2,74	3,09	9,93	11,93	3,72	A	3,90	6,78	2432
	20M 7.000	27M 9.000	53M 18.000	—	1,77	2,28	4,55	—	2,82	8,60	9,06	0,71	2,31	2,74	3,09	10,05	11,93	3,72	A	3,90	6,78	2432
	20M 7.000	35M 12.000	35M 12.000	—	1,94	3,33	3,33	—	2,82	8,60	9,06	0,71	2,31	2,74	3,09	10,05	11,93	3,72	A	3,90	6,78	2432
	20M 7.000	35M 12.000	53M 18.000	—	1,63	2,79	4,18	—	2,82	8,60	9,06	0,71	2,31	2,74	3,09	10,05	11,93	3,72	A	3,90	6,78	2432
	27M 9.000	27M 9.000	27M 9.000	—	2,87	2,87	2,87	—	2,82	8,60	9,06	0,71	2,31	2,74	3,09	10,05	11,93	3,72	A	3,90	6,78	2432
	27M 9.000	27M 9.000	35M 12.000	—	2,58	2,58	3,44	—	2,82	8,60	9,06	0,71	2,31	2,74	3,09	10,05	11,93	3,72	A	3,90	6,78	2432
	27M 9.000	27M 9.000	53M 18.000	—	2,15	2,15	4,30	—	2,82	8,60	9,06	0,71	2,31	2,74	3,09	10,05	11,93	3,72	A	3,90	6,78	2432
	27M 9.000	35M 12.000	35M 12.000	—	2,35	3,13	3,13	—	2,82	8,60	9,06	0,71	2,31	2,74	3,09	10,05	11,93	3,72	A	3,90	6,78	2432
	27M 9.000	35M 12.000	53M 18.000	—	1,98	2,65	3,97	—	2,82	8,60	9,06	0,71	2,31	2,74	3,09	10,05	11,93	3,72	A	3,90	6,78	2432
	35M 12.000	35M 12.000	35M 12.000	—	2,87	2,87	2,87	—	2,82	8,60	9,06	0,71	2,31	2,74	3,09	10,05	11,93	3,72	A	3,90	6,78	2432

Pd = PAuslegung CEA = Energieverbrauch/Jah

KOMBINATIONSTABELLEN

Außeneinheit: MU1-Y 82M (QUADRI)

HEIZUNG

Außeneinheit	INNENEINHEIT				KÜHLLEISTUNG [KW]				GESAMTHEIZLEISTUNG [KW]			AUFG. LEISTUNG KÜHLBETRIEB [KW]			GESAMTSTROM KÜHLBETRIEB [A]			COP	JAHRESZEITLICHE EFFIZIENZ (NACH DIN EN 14825)			
	A	B	C	D	A	B	C	D	Min.	Nom.	Max.	Min.	Nom.	Max.	Min.	Nom.	Max.		Class	SCOP	Pd	CEA [kWh]
MU1-Y 82M (1x4)	20M 7.000	20M 7.000	20M 7.000	20M 7.000	2,20	2,20	2,20	2,20	3,26	8,80	10,65	0,80	2,37	2,96	3,50	10,29	12,86	3,72	A+	4,00	7,00	2450
	20M 7.000	20M 7.000	20M 7.000	27M 9.000	2,08	2,08	2,08	2,67	3,26	8,90	10,65	0,80	2,39	2,96	3,50	10,40	12,86	3,72	A+	4,00	7,00	2450
	20M 7.000	20M 7.000	20M 7.000	35M 12.000	1,91	1,91	1,91	3,27	3,26	9,00	10,65	0,80	2,42	2,96	3,50	10,52	12,86	3,72	A+	4,00	7,00	2450
	20M 7.000	20M 7.000	20M 7.000	53M 18.000	1,63	1,63	1,63	4,20	3,26	9,10	10,65	0,80	2,45	2,96	3,50	10,64	12,86	3,72	A+	4,00	7,00	2450
	20M 7.000	20M 7.000	27M 9.000	27M 9.000	1,95	1,95	2,50	2,50	3,26	8,90	10,65	0,80	2,39	2,96	3,50	10,40	12,86	3,72	A+	4,00	7,00	2450
	20M 7.000	20M 7.000	27M 9.000	35M 12.000	1,80	1,80	2,31	3,09	3,26	9,00	10,65	0,80	2,42	2,96	3,50	10,52	12,86	3,72	A+	4,00	7,00	2450
	20M 7.000	20M 7.000	35M 12.000	35M 12.000	1,68	1,68	2,87	2,87	3,26	9,10	10,65	0,80	2,45	2,96	3,50	10,64	12,86	3,72	A+	4,00	7,00	2450
	20M 7.000	27M 9.000	27M 9.000	27M 9.000	1,83	2,36	2,36	2,36	3,26	8,90	10,65	0,80	2,39	2,96	3,50	10,40	12,86	3,72	A+	4,00	7,00	2450
	20M 7.000	**27M 9.000**	**27M 9.000**	**35M 12.000**	**1,70**	**2,19**	**2,19**	**2,92**	**3,26**	**9,00**	**10,65**	**0,80**	**2,42**	**2,96**	**3,50**	**10,52**	**12,86**	**3,72**	**A+**	**4,00**	**7,00**	**2450**
	20M 7.000	27M 9.000	35M 12.000	35M 12.000	1,59	2,05	2,73	2,73	3,26	9,10	10,65	0,80	2,45	2,96	3,50	10,64	12,86	3,72	A+	4,00	7,00	2450
	27M 9.000	27M 9.000	27M 9.000	27M 9.000	2,23	2,23	2,23	2,23	3,26	8,90	10,65	0,80	2,39	2,96	3,50	10,40	12,86	3,72	A+	4,00	7,00	2450
	27M 9.000	27M 9.000	27M 9.000	35M 12.000	2,10	2,10	2,10	2,80	3,26	9,10	10,65	0,80	2,45	2,96	3,50	10,64	12,86	3,72	A+	4,00	7,00	2450

Pd = PAuslegung CEA = Energieverbrauch/Jah

MULTISplit

KOMBINATIONSTABELLEN

Außeneinheit: MU1-Y 105M (QUADRI)

Außeneinheit	INNENEINHEIT				KÜHLLEISTUNG [KW]				GESAMTHEIZLEISTUNG [KW]			AUFG. LEISTUNG KÜHLBETRIEB [KW]			GESAMTSTROM KÜHLBETRIEB [A]			EER	JAHRESZEITLICHE EFFIZIENZ (NACH DIN EN 14825)			
	A	B	C	D	A	B	C	D	Min.	Nom.	Max.	Min.	Nom.	Max.	Min.	Nom.	Max.		Class	SEER	Pd	CEA [kWh]
MU1-Y 105M (1x1)	20M 7.000	—	—	—	2,00	—	—	—	1,58	2,00	2,90	0,45	0,61	0,76	1,96	2,85	3,56	3,28	—	—	—	—
	27M 9.000	—	—	—	2,50	—	—	—	1,58	2,50	3,20	0,45	0,76	0,95	1,96	3,56	4,45	3,28	—	—	—	—
	35M 12.000	—	—	—	3,50	—	—	—	1,58	3,50	3,90	0,45	1,07	1,28	1,96	4,99	5,99	3,28	—	—	—	—
	53M 18.000	—	—	—	5,00	—	—	—	1,79	5,00	6,50	0,58	1,52	1,75	2,52	7,13	8,20	3,28	—	—	—	—
	70M 24.000	—	—	—	7,00	—	—	—	2,21	7,00	8,00	0,62	2,13	2,45	2,70	9,98	11,48	3,28	—	—	—	—
MU1-Y 105M (1x2)	20M 7.000	20M 7.000	—	—	2,10	2,10	—	—	2,21	4,20	6,30	0,62	1,28	2,11	2,89	5,99	9,89	3,28	A++	6,10	4,20	241
	20M 7.000	27M 9.000	—	—	2,06	2,64	—	—	2,21	4,70	6,51	0,62	1,43	2,28	2,89	6,70	10,65	3,28	A++	6,10	4,70	270
	20M 7.000	35M 12.000	—	—	2,03	3,47	—	—	2,21	5,50	6,83	0,62	1,68	2,44	2,89	7,84	11,41	3,28	A++	6,10	5,50	316
	20M 7.000	53M 18.000	—	—	1,96	5,04	—	—	2,21	7,00	8,40	0,62	2,13	2,86	2,89	9,98	13,39	3,28	A++	6,10	7,00	402
	20M 7.000	70M 24.000	—	—	2,03	6,97	—	—	2,21	9,00	9,45	0,62	2,74	3,06	2,89	12,83	14,30	3,28	A++	6,10	9,00	516
	27M 9.000	27M 9.000	—	—	2,65	2,65	—	—	2,21	5,30	6,83	0,62	1,62	2,44	2,89	7,56	11,41	3,28	A++	6,10	5,30	304
	27M 9.000	35M 12.000	—	—	2,57	3,43	—	—	2,21	6,00	7,35	0,62	1,83	2,60	2,89	8,55	12,17	3,28	A++	6,10	6,00	344
	27M 9.000	53M 18.000	—	—	2,50	5,00	—	—	2,21	7,50	9,45	0,62	2,29	2,93	2,89	10,69	13,70	3,28	A++	6,10	7,50	430
	27M 9.000	70M 24.000	—	—	2,59	6,91	—	—	2,21	9,50	9,98	0,62	2,90	3,12	2,89	13,54	14,61	3,28	A++	6,10	9,50	545
	35M 12.000	35M 12.000	—	—	3,50	3,50	—	—	2,21	7,00	7,88	0,62	2,13	2,76	2,89	9,98	12,93	3,28	A++	6,10	7,00	402
	35M 12.000	53M 18.000	—	—	3,40	5,10	—	—	2,21	8,50	9,98	0,62	2,59	2,93	2,89	12,12	13,70	3,28	A++	6,10	8,50	488
	35M 12.000	70M 24.000	—	—	3,33	6,67	—	—	2,21	10,00	10,50	0,62	3,09	3,19	2,89	14,44	14,91	3,24	A++	6,10	10,00	574
	53M 18.000	53M 18.000	—	—	5,00	5,00	—	—	2,21	10,00	10,50	0,62	3,09	3,25	2,89	14,44	15,22	3,24	A++	6,10	10,00	574
MU1-Y 105M (1x3)	20M 7.000	20M 7.000	20M 7.000	—	2,00	2,00	2,00	—	2,84	6,00	7,35	0,78	1,80	2,93	3,65	8,42	13,70	3,33	A++	6,30	6,00	333
	20M 7.000	20M 7.000	27M 9.000	—	1,98	1,98	2,54	—	2,84	6,50	7,88	0,78	1,98	3,09	3,65	9,27	14,46	3,28	A++	6,30	6,50	361
	20M 7.000	20M 7.000	35M 12.000	—	2,02	2,02	3,46	—	2,84	7,50	8,93	0,78	2,29	3,25	3,65	10,69	15,22	3,28	A++	6,30	7,50	417
	20M 7.000	20M 7.000	53M 18.000	—	1,97	1,97	5,06	—	2,84	9,00	11,55	0,78	2,74	3,58	3,65	12,83	16,74	3,28	A++	6,30	9,00	500
	20M 7.000	20M 7.000	70M 24.000	—	1,84	1,84	6,32	—	2,84	10,00	11,55	0,78	3,09	3,58	3,65	14,44	16,74	3,24	A++	6,30	10,00	556
	20M 7.000	27M 9.000	27M 9.000	—	1,96	2,52	2,52	—	2,84	7,00	8,93	0,78	2,13	3,25	3,65	9,98	15,22	3,28	A++	6,30	7,00	389
	20M 7.000	27M 9.000	35M 12.000	—	2,00	2,57	3,43	—	2,84	8,00	9,98	0,78	2,44	3,41	3,65	11,40	15,98	3,28	A++	6,30	8,00	444
	20M 7.000	27M 9.000	53M 18.000	—	1,96	2,51	5,03	—	2,84	9,50	11,55	0,78	2,93	3,58	3,65	13,72	16,74	3,24	A++	6,30	9,50	528
	20M 7.000	27M 9.000	70M 24.000	—	1,75	2,25	6,00	—	2,84	10,00	11,55	0,78	3,09	3,58	3,65	14,44	16,74	3,24	A++	6,30	10,00	556
	20M 7.000	35M 12.000	35M 12.000	—	2,03	3,48	3,48	—	2,84	9,00	10,50	0,78	2,78	3,41	3,65	13,00	15,98	3,24	A++	6,30	9,00	500
	20M 7.000	35M 12.000	53M 18.000	—	1,89	3,24	4,86	—	2,84	10,00	11,55	0,78	3,09	3,58	3,65	14,44	16,74	3,24	A++	6,30	10,00	556
	20M 7.000	35M 12.000	70M 24.000	—	1,63	2,79	5,58	—	2,84	10,00	11,55	0,78	3,09	3,58	3,65	14,44	16,74	3,24	A++	6,30	10,00	556
	20M 7.000	53M 18.000	53M 18.000	—	1,63	4,19	4,19	—	2,84	10,00	11,55	0,78	3,09	3,58	3,65	14,44	16,74	3,24	A++	6,30	10,00	556
	27M 9.000	27M 9.000	27M 9.000	—	2,50	2,50	2,50	—	2,84	7,50	9,98	0,78	2,31	3,41	3,65	10,83	15,98	3,24	A++	6,30	7,50	417
	27M 9.000	27M 9.000	35M 12.000	—	2,55	2,55	3,40	—	2,84	8,50	10,50	0,78	2,62	3,41	3,65	12,28	15,98	3,24	A++	6,30	8,50	472
	27M 9.000	27M 9.000	53M 18.000	—	2,50	2,50	5,00	—	2,84	10,00	11,55	0,78	3,09	3,58	3,65	14,44	16,74	3,24	A++	6,30	10,00	556
	27M 9.000	27M 9.000	70M 24.000	—	2,14	2,14	5,71	—	2,84	10,00	11,55	0,78	3,09	3,58	3,65	14,44	16,74	3,24	A++	6,30	10,00	556
	27M 9.000	35M 12.000	35M 12.000	—	2,59	3,45	3,45	—	2,84	9,50	11,55	0,78	2,93	3,58	3,65	13,72	16,74	3,24	A++	6,30	9,50	528
	27M 9.000	35M 12.000	53M 18.000	—	2,31	3,08	4,62	—	2,84	10,00	11,55	0,78	3,09	3,58	3,65	14,44	16,74	3,24	A++	6,30	10,00	556

KÜHLBETRIEB

Pd = PAuslegung CEA = Energieverbrauch/Jah

KOMBINATIONSTABELLEN

Außeneinheit: MU1-Y 105M (QUADRI)

Außeneinheit	INNENEINHEIT				KÜHLLEISTUNG [KW]				GESAMTHEIZLEISTUNG [KW]			AUFG. LEISTUNG KÜHLBETRIEB [KW]			GESAMTSTROM KÜHLBETRIEB [A]			EER	JAHRESZEITLICHE EFFIZIENZ (NACH DIN EN 14825)			
	A	B	C	D	A	B	C	D	Min.	Nom.	Max.	Min.	Nom.	Max.	Min.	Nom.	Max.		Class	SEER	Pd	CEA [kWh]
MU1-Y 105M (1x3)	27M 9.000	35M 12.000	70M 24.000	—	2,00	2,67	5,33	—	2,84	10,00	11,55	0,78	3,09	3,58	3,65	14,44	16,74	3,24	A++	6,30	10,00	556
	27M 9.000	53M 18.000	53M 18.000	—	2,00	4,00	4,00	—	2,84	10,00	11,55	0,78	3,09	3,58	3,65	14,44	16,74	3,24	A++	6,30	10,00	556
	35M 12.000	35M 12.000	35M 12.000	—	3,33	3,33	3,33	—	2,84	10,00	11,55	0,78	3,09	3,58	3,65	14,44	16,74	3,24	A++	6,30	10,00	556
	35M 12.000	35M 12.000	53M 18.000	—	2,86	2,86	4,29	—	2,84	10,00	11,55	0,78	3,09	3,58	3,65	14,44	16,74	3,24	A++	6,30	10,00	556
	35M 12.000	35M 12.000	70M 24.000	—	2,50	2,50	5,00	—	2,84	10,00	11,55	0,78	3,09	3,58	3,65	14,44	16,74	3,24	A++	6,30	10,00	556
MU1-Y 105M (1x4)	20M 7.000	20M 7.000	20M 7.000	20M 7.000	2,05	2,05	2,05	2,05	3,68	8,20	10,50	0,88	2,29	3,25	4,11	10,64	15,22	3,58	A++	6,50	8,20	442
	20M 7.000	20M 7.000	20M 7.000	27M 9.000	1,98	1,98	1,98	2,55	3,68	8,50	11,55	0,88	2,47	3,41	4,11	11,51	15,98	3,44	A++	6,50	8,50	458
	20M 7.000	20M 7.000	20M 7.000	35M 12.000	2,02	2,02	2,02	3,45	3,68	9,50	12,60	0,88	2,86	3,84	4,11	13,37	17,96	3,32	A++	6,50	9,50	512
	20M 7.000	20M 7.000	20M 7.000	53M 18.000	1,87	1,87	1,87	4,80	3,68	10,40	13,65	0,88	3,22	3,97	4,11	15,07	18,57	3,23	A++	6,50	10,40	560
	20M 7.000	20M 7.000	20M 7.000	70M 24.000	1,63	1,63	1,63	5,60	3,68	10,50	13,65	0,88	3,25	3,97	4,11	15,22	18,57	3,23	A++	6,50	10,50	565
	20M 7.000	20M 7.000	27M 9.000	27M 9.000	1,97	1,97	2,53	2,53	3,68	9,00	12,60	0,88	2,71	3,84	4,11	12,66	17,96	3,32	A++	6,50	9,00	485
	20M 7.000	20M 7.000	27M 9.000	35M 12.000	2,00	2,00	2,57	3,43	3,68	10,00	13,13	0,88	3,09	3,90	4,11	14,44	18,26	3,24	A++	6,50	10,00	538
	20M 7.000	20M 7.000	27M 9.000	53M 18.000	1,79	1,79	2,30	4,61	3,68	10,50	13,65	0,88	3,25	3,97	4,11	15,22	18,57	3,23	A++	6,50	10,50	565
	20M 7.000	20M 7.000	27M 9.000	70M 24.000	1,56	1,56	2,01	5,36	3,68	10,50	13,65	0,88	3,25	3,97	4,11	15,22	18,57	3,23	A++	6,50	10,50	565
	20M 7.000	20M 7.000	35M 12.000	35M 12.000	1,93	1,93	3,32	3,32	3,68	10,50	13,65	0,88	3,25	3,97	4,11	15,22	18,57	3,23	A++	6,50	10,50	565
	20M 7.000	20M 7.000	35M 12.000	53M 18.000	1,67	1,67	2,86	4,30	3,68	10,50	13,65	0,88	3,25	3,97	4,11	15,22	18,57	3,23	A++	6,50	10,50	565
	20M 7.000	20M 7.000	53M 18.000	53M 18.000	1,47	1,47	3,78	3,78	3,68	10,50	13,65	0,88	3,25	3,97	4,11	15,22	18,57	3,23	A++	6,50	10,50	565
	20M 7.000	27M 9.000	27M 9.000	27M 9.000	1,96	2,51	2,51	2,51	3,68	9,50	13,13	0,88	2,92	3,84	4,11	13,68	17,96	3,25	A++	6,50	9,50	512
	20M 7.000	27M 9.000	27M 9.000	35M 12.000	1,99	2,55	2,55	3,41	3,68	10,50	13,65	0,88	3,25	3,97	4,11	15,22	18,57	3,23	A++	6,50	10,50	565
	20M 7.000	27M 9.000	27M 9.000	53M 18.000	1,71	2,20	2,20	4,40	3,68	10,50	13,65	0,88	3,25	3,97	4,11	15,22	18,57	3,23	A++	6,50	10,50	565
	20M 7.000	27M 9.000	27M 9.000	70M 24.000	1,50	1,93	1,93	5,14	3,68	10,50	13,65	0,88	3,25	3,97	4,11	15,22	18,57	3,23	A++	6,50	10,50	565
	20M 7.000	27M 9.000	35M 12.000	35M 12.000	1,84	2,36	3,15	3,15	3,68	10,50	13,65	0,88	3,25	3,97	4,11	15,22	18,57	3,23	A++	6,50	10,50	565
	20M 7.000	27M 9.000	35M 12.000	53M 18.000	1,60	2,05	2,74	4,11	3,68	10,50	13,65	0,88	3,25	3,97	4,11	15,22	18,57	3,23	A++	6,50	10,50	565
	20M 7.000	27M 9.000	53M 18.000	53M 18.000	1,41	1,82	3,63	3,63	3,68	10,50	13,65	0,88	3,25	3,97	4,11	15,22	18,57	3,23	A++	6,50	10,50	565
	20M 7.000	35M 12.000	35M 12.000	35M 12.000	1,71	2,93	2,93	2,93	3,68	10,50	13,65	0,88	3,25	3,97	4,11	15,22	18,57	3,23	A++	6,50	10,50	565
	20M 7.000	35M 12.000	35M 12.000	53M 18.000	1,50	2,57	2,57	3,86	3,68	10,50	13,65	0,88	3,25	3,97	4,11	15,22	18,57	3,23	A++	6,50	10,50	565
	27M 9.000	27M 9.000	27M 9.000	27M 9.000	2,63	2,63	2,63	2,63	3,68	10,50	13,65	0,88	3,25	3,97	4,11	15,22	18,57	3,23	A++	6,50	10,50	565
	27M 9.000	27M 9.000	27M 9.000	35M 12.000	2,42	2,42	2,42	3,23	3,68	10,50	13,65	0,88	3,25	3,97	4,11	15,22	18,57	3,23	A++	6,50	10,50	565
	27M 9.000	27M 9.000	27M 9.000	53M 18.000	2,10	2,10	2,10	4,20	3,68	10,50	13,65	0,88	3,25	3,97	4,11	15,22	18,57	3,23	A++	6,50	10,50	565
	27M 9.000	27M 9.000	35M 12.000	35M 12.000	2,25	2,25	3,00	3,00	3,68	10,50	13,65	0,88	3,25	3,97	4,11	15,22	18,57	3,23	A++	6,50	10,50	565
	27M 9.000	27M 9.000	35M 12.000	53M 18.000	1,97	1,97	2,63	3,94	3,68	10,50	13,65	0,88	3,25	3,97	4,11	15,22	18,57	3,23	A++	6,50	10,50	565
	27M 9.000	35M 12.000	35M 12.000	35M 12.000	2,10	2,80	2,80	2,80	3,68	10,50	13,65	0,88	3,25	3,97	4,11	15,22	18,57	3,23	A++	6,50	10,50	565
	27M 9.000	35M 12.000	35M 12.000	53M 18.000	1,85	2,47	2,47	3,71	3,68	10,50	13,65	0,88	3,25	3,97	4,11	15,22	18,57	3,23	A++	6,50	10,50	565
	35M 12.000	35M 12.000	35M 12.000	35M 12.000	2,63	2,63	2,63	2,63	3,68	10,50	13,65	0,88	3,25	3,97	4,11	15,22	18,57	3,23	A++	6,50	10,50	565

KÜHLBETRIEB

Pd = PAuslegung CEA = Energieverbrauch/Jah

KOMBINATIONSTABELLEN

Außeneinheit: MU1-Y 125M (PENTA)

Außeneinheit	INNENEINHEIT				KÜHLLEISTUNG [KW]				GESAMTHEIZLEISTUNG . [KW]			AUFG. LEISTUNG KÜHLBETRIEB [KW]			GESAMTSTROM KÜHLBETRIEB [A]			COP	JAHRESZEITLICHE EFFIZIENZ (NACH DIN EN 14825)			
	A	B	C	D	A	B	C	D	Min.	Nom.	Max.	Min.	Nom.	Max.	Min.	Nom.	Max.		Class	SCOP	Pd	CEA [kWh]
MU1-Y 105M (1x1)	20M 7.000	—	—	—	2,50	—	—	—	1,67	2,50	2,90	0,45	0,67	0,84	1,96	3,00	3,75	3,71	—	—	—	—
	27M 9.000	—	—	—	3,00	—	—	—	1,67	3,00	3,20	0,45	0,81	1,01	1,96	3,60	4,50	3,71	—	—	—	—
	35M 12.000	—	—	—	3,80	—	—	—	1,67	3,80	3,90	0,45	1,02	1,23	1,96	4,56	5,48	3,71	—	—	—	—
	53M 18.000	—	—	—	5,20	—	—	—	1,89	5,20	7,00	0,55	1,40	1,61	2,39	6,74	7,76	3,71	—	—	—	—
	70M 24.000	—	—	—	7,20	—	—	—	1,89	7,20	8,00	0,58	1,94	2,23	2,52	8,79	10,11	3,71	—	—	—	—
MU1-Y 105M (1x2)	20M 7.000	20M 7.000	—	—	2,50	2,50	—	—	2,33	5,00	6,66	0,57	1,35	1,94	2,51	5,99	8,57	3,71	A	3,50	4,34	1736
	20M 7.000	27M 9.000	—	—	2,45	3,15	—	—	2,33	5,60	6,88	0,57	1,51	2,09	2,51	6,71	9,23	3,71	A	3,50	3,88	1550
	20M 7.000	35M 12.000	—	—	2,21	3,79	—	—	2,33	6,00	7,22	0,57	1,62	2,24	2,51	7,19	9,89	3,71	A	3,50	4,34	1736
	20M 7.000	53M 18.000	—	—	2,24	5,76	—	—	2,33	8,00	8,88	0,57	2,16	2,63	2,51	9,61	11,60	3,71	A	3,40	4,65	1915
	20M 7.000	70M 24.000	—	—	2,17	7,43	—	—	2,33	9,60	10,77	0,57	2,59	2,81	2,51	11,53	12,39	3,71	A	3,40	4,65	1915
	27M 9.000	27M 9.000	—	—	3,00	3,00	—	—	2,33	6,00	7,22	0,57	1,62	2,24	2,51	7,19	9,89	3,71	A	3,50	6,20	2480
	27M 9.000	35M 12.000	—	—	3,00	4,00	—	—	2,33	7,00	7,77	0,57	1,89	2,39	2,51	8,38	10,55	3,71	A	3,50	4,65	1860
	27M 9.000	53M 18.000	—	—	2,93	5,87	—	—	2,33	8,80	9,99	0,57	2,37	2,69	2,51	10,57	11,87	3,71	A	3,40	5,43	2234
	27M 9.000	70M 24.000	—	—	2,67	7,13	—	—	2,33	9,80	10,66	0,57	2,64	2,84	2,51	11,77	12,53	3,71	A	3,40	4,65	1915
	35M 12.000	35M 12.000	—	—	3,75	3,75	—	—	2,33	7,50	8,33	0,57	2,02	2,54	2,51	9,01	11,21	3,71	A	3,50	6,82	2728
	35M 12.000	53M 18.000	—	—	3,76	5,64	—	—	2,33	9,40	10,55	0,57	2,53	2,69	2,51	11,29	11,87	3,71	A	3,40	5,81	2393
	35M 12.000	70M 24.000	—	—	3,33	6,67	—	—	2,33	10,00	10,88	0,57	2,70	2,93	2,51	12,01	12,92	3,71	A	3,40	4,65	1915
	53M 18.000	53M 18.000	—	—	5,05	5,05	—	—	2,33	10,10	11,10	0,57	2,72	2,99	2,51	12,16	13,19	3,71	A	3,60	7,29	2833
MU1-Y 105M (1x3)	20M 7.000	20M 7.000	20M 7.000	—	2,50	2,50	2,50	—	3,00	7,50	7,77	0,72	2,02	2,69	3,16	8,93	11,87	3,71	A	3,60	8,53	3315
	20M 7.000	20M 7.000	27M 9.000	—	2,37	2,37	3,05	—	3,00	7,80	8,33	0,72	2,10	2,84	3,16	9,29	12,53	3,71	A	3,60	5,81	2260
	20M 7.000	20M 7.000	35M 12.000	—	2,29	2,29	3,92	—	3,00	8,50	9,44	0,72	2,29	2,99	3,16	10,13	13,19	3,71	A	3,60	6,05	2351
	20M 7.000	20M 7.000	53M 18.000	—	2,34	2,34	6,02	—	3,00	10,70	12,21	0,72	2,88	3,29	3,16	12,82	14,50	3,71	A	3,60	6,59	2562
	20M 7.000	20M 7.000	70M 24.000	—	1,97	1,97	6,76	—	3,00	10,70	12,21	0,72	2,88	3,29	3,16	12,82	14,50	3,71	A	3,60	6,59	2562
	20M 7.000	27M 9.000	27M 9.000	—	2,38	3,06	3,06	—	3,00	8,50	9,44	0,72	2,29	2,99	3,16	10,13	13,19	3,71	A	3,60	8,91	3466
	20M 7.000	27M 9.000	35M 12.000	—	2,50	3,21	4,29	—	3,00	10,00	10,55	0,72	2,70	3,14	3,16	11,91	13,85	3,71	A	3,60	6,59	2562
	20M 7.000	27M 9.000	53M 18.000	—	2,20	2,83	5,66	—	3,00	10,70	12,21	0,72	2,88	3,29	3,16	12,82	14,50	3,71	A	3,60	7,75	3014
	20M 7.000	27M 9.000	70M 24.000	—	1,87	2,41	6,42	—	3,00	10,70	12,21	0,72	2,88	3,29	3,16	12,82	14,50	3,71	A	3,60	7,75	3014
	20M 7.000	35M 12.000	35M 12.000	—	2,28	3,91	3,91	—	3,00	10,10	11,10	0,72	2,72	3,14	3,16	12,10	13,85	3,71	A	3,60	8,91	3466
	20M 7.000	35M 12.000	53M 18.000	—	2,02	3,47	5,21	—	3,00	10,70	12,21	0,72	2,88	3,29	3,16	12,85	14,50	3,71	A	3,60	8,53	3315
	20M 7.000	35M 12.000	70M 24.000	—	1,74	2,99	5,97	—	3,00	10,70	12,21	0,72	2,88	3,29	3,16	12,85	14,50	3,71	A	3,60	8,53	3315
	20M 7.000	53M 18.000	53M 18.000	—	1,74	4,48	4,48	—	3,00	10,70	12,21	0,72	2,88	3,29	3,16	12,89	14,50	3,71	A	3,60	8,91	3466
	27M 9.000	27M 9.000	27M 9.000	—	3,33	3,33	3,33	—	3,00	10,00	10,55	0,72	2,70	3,14	3,16	11,98	13,85	3,71	A	3,60	8,91	3466
	27M 9.000	27M 9.000	35M 12.000	—	3,03	3,03	4,04	—	3,00	10,10	11,10	0,72	2,72	3,14	3,16	12,10	13,85	3,71	A	3,60	7,75	3014
	27M 9.000	27M 9.000	53M 18.000	—	2,68	2,68	5,35	—	3,00	10,70	12,21	0,72	2,88	3,29	3,16	12,89	14,50	3,71	A	3,60	8,53	3315
	27M 9.000	27M 9.000	70M 24.000	—	2,29	2,29	6,11	—	2,73	10,70	11,11	0,63	2,88	2,90	2,79	12,85	12,78	3,71	A	3,60	8,53	3315
	27M 9.000	35M 12.000	35M 12.000	—	2,92	3,89	3,89	—	3,00	10,70	12,21	0,72	2,88	3,29	3,16	12,82	14,50	3,71	A	3,60	8,91	3466
	27M 9.000	35M 12.000	53M 18.000	—	2,47	3,29	4,94	—	3,00	10,70	12,21	0,72	2,88	3,29	3,16	12,85	14,50	3,71	A	3,60	8,91	3466

Pd = PAuslegung CEA = Energieverbrauch/Jah

KOMBINATIONSTABELLEN

Außeneinheit: MU1-Y 105M (QUADRI)

Außeneinheit	INNENEINHEIT				KÜHLLEISTUNG [KW]				GESAMTHEIZLEISTUNG [KW]			AUFG. LEISTUNG KÜHLBETRIEB [KW]			GESAMTSTROM KÜHLBETRIEB [A]			COP	JAHRESZEITLICHE EFFIZIENZ (NACH DIN EN 14825)			
	A	B	C	D	A	B	C	D	Min.	Nom.	Max.	Min.	Nom.	Max.	Min.	Nom.	Max.		Class	SCOP	Pd	CEA [kWh]
MU1-Y 105M (1x3)	27M 9.000	35M 12.000	70M 24.000	—	2,14	2,85	5,71	—	3,00	10,70	12,21	0,72	2,88	3,29	3,16	12,85	14,50	3,71	A	3,60	8,91	3466
	27M 9.000	53M 18.000	53M 18.000	—	2,14	4,28	4,28	—	3,00	10,70	12,21	0,72	2,88	3,29	3,16	12,89	14,50	3,71	A	3,60	8,91	3466
	35M 12.000	35M 12.000	35M 12.000	—	3,57	3,57	3,57	—	3,00	10,70	12,21	0,72	2,88	3,29	3,16	12,82	14,50	3,71	A	3,60	8,91	3466
	35M 12.000	35M 12.000	53M 18.000	—	3,06	3,06	4,59	—	3,00	10,70	12,21	0,72	2,88	3,29	3,16	12,85	14,50	3,71	A	3,60	8,91	3466
	35M 12.000	35M 12.000	70M 24.000	—	2,68	2,68	5,35	—	3,00	10,70	12,21	0,72	2,88	3,29	3,16	12,85	14,50	3,71	A	3,60	8,91	3466
	35M 12.000	53M 18.000	53M 18.000	—	2,68	4,01	4,01	—	3,00	10,70	12,21	0,72	2,88	3,29	3,16	12,85	14,50	3,71	A	3,60	8,91	3466
MU1-Y 105M (1x4)	20M 7.000	20M 7.000	20M 7.000	20M 7.000	2,50	2,50	2,50	2,50	3,89	10,00	11,10	0,81	2,56	2,99	3,56	11,26	13,19	3,91	A+	4,00	8,91	3119
	20M 7.000	20M 7.000	20M 7.000	27M 9.000	2,36	2,36	2,36	3,03	3,89	10,10	11,66	0,81	2,64	3,14	3,56	11,62	13,85	3,83	A+	4,00	7,75	2713
	20M 7.000	20M 7.000	20M 7.000	35M 12.000	2,31	2,31	2,31	3,96	3,89	10,90	12,21	0,81	2,90	3,29	3,56	12,77	14,50	3,76	A+	4,00	8,53	2984
	20M 7.000	20M 7.000	20M 7.000	53M 18.000	1,99	1,99	1,99	5,12	3,89	11,10	13,32	0,81	2,98	3,89	3,56	13,11	17,14	3,73	A+	4,00	9,15	3201
	20M 7.000	20M 7.000	20M 7.000	70M 24.000	1,73	1,73	1,73	5,92	3,89	11,10	13,32	0,81	2,98	3,89	3,56	13,11	17,14	3,73	A+	4,00	9,15	3201
	20M 7.000	20M 7.000	27M 9.000	27M 9.000	2,38	2,38	3,07	3,07	3,89	10,90	12,21	0,81	2,90	3,29	3,56	12,77	14,50	3,76	A+	4,00	9,20	3220
	20M 7.000	20M 7.000	27M 9.000	35M 12.000	2,22	2,22	2,85	3,81	3,89	11,10	12,77	0,81	2,95	3,59	3,56	13,01	15,82	3,76	A+	4,00	9,15	3201
	20M 7.000	20M 7.000	27M 9.000	53M 18.000	1,90	1,90	2,44	4,87	3,89	11,10	13,32	0,81	2,99	3,89	3,56	13,19	17,14	3,71	A+	4,00	9,20	3220
	20M 7.000	20M 7.000	27M 9.000	70M 24.000	1,65	1,65	2,13	5,67	3,89	11,10	13,32	0,81	2,99	3,89	3,56	13,19	17,14	3,71	A+	4,00	9,20	3220
	20M 7.000	20M 7.000	35M 12.000	35M 12.000	2,04	2,04	3,51	3,51	3,89	11,10	13,32	0,81	2,98	3,89	3,56	13,11	17,14	3,73	A+	4,00	9,20	3220
	20M 7.000	20M 7.000	35M 12.000	53M 18.000	1,77	1,77	3,03	4,54	3,89	11,10	13,32	0,81	2,99	3,89	3,56	13,22	17,14	3,71	A+	4,00	9,20	3220
	20M 7.000	20M 7.000	53M 18.000	53M 18.000	1,55	1,55	4,00	4,00	3,89	11,10	13,32	0,81	2,99	3,89	3,56	13,22	17,14	3,71	A+	4,00	9,20	3220
	20M 7.000	27M 9.000	27M 9.000	27M 9.000	2,29	2,94	2,94	2,94	3,89	11,10	12,77	0,81	2,95	3,44	3,56	13,01	15,16	3,76	A+	4,00	9,20	3220
	20M 7.000	27M 9.000	27M 9.000	35M 12.000	2,10	2,70	2,70	3,60	3,89	11,10	13,32	0,81	2,99	3,89	3,56	13,22	17,14	3,71	A+	4,00	9,20	3220
	20M 7.000	27M 9.000	27M 9.000	53M 18.000	1,81	2,32	2,32	4,65	3,89	11,10	13,32	0,81	2,99	3,89	3,56	13,19	17,14	3,71	A+	4,00	9,20	3220
	20M 7.000	27M 9.000	27M 9.000	70M 24.000	1,59	2,04	2,04	5,44	3,89	11,10	13,32	0,81	2,99	3,89	3,56	13,19	17,14	3,71	A+	4,00	9,20	3220
	20M 7.000	27M 9.000	35M 12.000	35M 12.000	1,94	2,50	3,33	3,33	3,89	11,10	13,32	0,81	2,99	3,89	3,56	13,22	17,14	3,71	A+	4,00	9,20	3220
	20M 7.000	27M 9.000	35M 12.000	53M 18.000	1,69	2,17	2,90	4,34	3,89	11,10	13,32	0,81	2,99	3,89	3,56	13,19	17,14	3,71	A+	4,00	9,20	3220
	20M 7.000	27M 9.000	53M 18.000	53M 18.000	1,49	1,92	3,84	3,84	3,89	11,10	13,32	0,81	2,99	3,89	3,56	13,19	17,14	3,71	A+	4,00	9,20	3220
	20M 7.000	35M 12.000	35M 12.000	35M 12.000	1,81	3,10	3,10	3,10	3,89	11,10	13,32	0,81	2,99	3,89	3,56	13,19	17,14	3,71	A+	4,00	9,20	3220
	20M 7.000	35M 12.000	35M 12.000	53M 18.000	1,59	2,72	2,72	4,08	3,89	11,10	13,32	0,81	2,99	3,89	3,56	13,19	17,14	3,71	A+	4,00	9,20	3220
	27M 9.000	**27M 9.000**	**27M 9.000**	**27M 9.000**	**2,78**	**2,78**	**2,78**	**2,78**	**3,89**	**11,10**	**13,32**	**0,81**	**2,99**	**3,89**	**3,56**	**13,19**	**17,14**	**3,71**	**A+**	**4,00**	**9,20**	**3220**
	27M 9.000	27M 9.000	27M 9.000	35M 12.000	2,56	2,56	2,56	3,42	3,89	11,10	13,32	0,81	2,99	3,89	3,56	13,19	17,14	3,71	A+	4,00	9,20	3220
	27M 9.000	27M 9.000	27M 9.000	53M 18.000	2,22	2,22	2,22	4,44	3,89	11,10	13,32	0,81	2,99	3,89	3,56	13,19	17,14	3,71	A+	4,00	9,20	3220
	27M 9.000	27M 9.000	35M 12.000	35M 12.000	2,38	2,38	3,17	3,17	3,89	11,10	13,32	0,81	2,99	3,89	3,56	13,19	17,14	3,71	A+	4,00	9,20	3220
	27M 9.000	27M 9.000	35M 12.000	53M 18.000	2,08	2,08	2,78	4,16	3,89	11,10	13,32	0,81	2,99	3,89	3,56	13,19	17,14	3,71	A+	4,00	9,20	3220
	27M 9.000	35M 12.000	35M 12.000	35M 12.000	2,22	2,96	2,96	2,96	3,89	11,10	13,32	0,81	2,99	3,89	3,56	13,19	17,14	3,71	A+	4,00	9,20	3220
	27M 9.000	35M 12.000	35M 12.000	53M 18.000	1,96	2,61	2,61	3,92	3,89	11,10	13,32	0,81	2,99	3,89	3,56	13,19	17,14	3,71	A+	4,00	9,20	3220
	35M 12.000	35M 12.000	35M 12.000	35M 12.000	2,78	2,78	2,78	2,78	3,89	11,10	13,32	0,81	2,99	3,89	3,56	13,19	17,14	3,71	A+	4,00	9,20	3220

Pd = PAuslegung CEA = Energieverbrauch/Jah

KOMBINATIONSTABELLEN

Außeneinheit: MU1-Y 125M (PENTA)

Außeneinheit	INNENEINHEIT					COOLING CAPACITY [KW]					GESAMTKÜHLLEISTUNG [KW]			AUFG. LEISTUNG KÜHLBETRIEB [KW]			GESAMTSTROM KÜHLBETRIEB [A]			EER	JAHRESZEITLICHE EFFIZIENZ (NACH DIN EN 14825)			
	A	B	C	D	E	A	B	C	D	E	Min.	Nom.	Max.	Min.	Nom.	Max.	Min.	Nom.	Max.		Class	SEER	Pd	CEA [kWh]
MU1-Y 125M (1x1)	20M 7.000	—	—	—	—	2,00	—	—	—	—	1,66	2,00	2,90	0,45	0,62	0,77	1,96	2,70	3,38	3,23	—	—	—	—
	27M 9.000	—	—	—	—	2,50	—	—	—	—	1,66	2,50	3,20	0,45	0,77	0,97	1,96	3,38	4,22	3,23	—	—	—	—
	35M 12.000	—	—	—	—	3,50	—	—	—	—	1,66	3,50	3,90	0,45	1,08	1,30	1,96	4,73	5,67	3,23	—	—	—	—
	53M 18.000	—	—	—	—	5,00	—	—	—	—	1,85	5,00	6,50	0,58	1,55	1,78	2,52	6,77	7,79	3,23	—	—	—	—
	70M 24.000	—	—	—	—	7,00	—	—	—	—	2,09	7,00	8,20	0,70	2,17	2,28	3,04	9,48	9,96	3,23	—	—	—	—
MU1-Y 125M (1x2)	20M 7.000	20M 7.000	—	—	—	2,10	2,10	—	—	—	2,34	4,20	7,38	0,65	1,30	2,20	2,81	5,65	9,57	3,23	A+	5,60	4,20	263
	20M 7.000	27M 9.000	—	—	—	2,06	2,64	—	—	—	2,34	4,70	7,63	0,65	1,46	2,35	2,81	6,33	10,23	3,23	A+	5,60	4,70	294
	20M 7.000	35M 12.000	—	—	—	2,03	3,47	—	—	—	2,34	5,50	8,00	0,65	1,70	2,54	2,81	7,40	11,06	3,23	A+	5,60	5,50	344
	20M 7.000	53M 18.000	—	—	—	1,96	5,04	—	—	—	2,34	7,00	9,84	0,65	2,17	2,70	2,81	9,42	11,72	3,23	A+	5,60	7,00	438
	20M 7.000	70M 24.000	—	—	—	2,05	7,05	—	—	—	2,34	9,10	11,69	0,65	2,82	3,04	2,81	12,33	13,20	3,23	A+	5,60	9,10	569
	27M 9.000	27M 9.000	—	—	—	2,65	2,65	—	—	—	2,34	5,30	8,00	0,65	1,64	2,54	2,81	7,13	11,06	3,23	A+	5,60	5,30	331
	27M 9.000	35M 12.000	—	—	—	2,57	3,43	—	—	—	2,34	6,00	8,61	0,65	1,86	2,58	2,81	8,08	11,22	3,23	A+	5,60	6,00	375
	27M 9.000	53M 18.000	—	—	—	2,50	5,00	—	—	—	2,34	7,50	11,07	0,65	2,32	2,85	2,81	10,16	12,38	3,23	A+	5,60	7,50	469
	27M 9.000	70M 24.000	—	—	—	2,65	7,05	—	—	—	2,34	9,70	12,30	0,65	3,00	3,23	2,81	13,14	14,03	3,23	A+	5,60	9,70	606
	35M 12.000	35M 12.000	—	—	—	3,50	3,50	—	—	—	2,34	7,00	9,23	0,65	2,17	2,70	2,81	9,42	11,72	3,23	A+	5,60	7,00	438
	35M 12.000	53M 18.000	—	—	—	3,40	5,10	—	—	—	2,34	8,50	11,69	0,65	2,63	3,11	2,81	11,51	13,53	3,23	A+	5,60	8,50	531
	35M 12.000	70M 24.000	—	—	—	3,33	6,67	—	—	—	2,34	10,00	12,30	0,65	3,10	3,42	2,81	13,54	14,86	3,23	A+	5,60	10,00	625
	53M 18.000	53M 18.000	—	—	—	5,25	5,25	—	—	—	2,34	10,50	12,30	0,65	3,25	3,42	2,81	14,22	14,86	3,23	A+	5,60	10,50	656
	53M 18.000	70M 24.000	—	—	—	4,93	6,57	—	—	—	2,34	11,50	12,50	0,65	3,56	3,42	2,81	15,58	14,86	3,23	A+	5,60	11,50	719
MU1-Y 125M (1x3)	20M 7.000	20M 7.000	20M 7.000	—	—	2,00	2,00	2,00	—	—	2,89	6,00	7,38	0,80	1,85	3,04	3,47	8,03	13,20	3,25	A+	5,80	6,00	362
	20M 7.000	20M 7.000	27M 9.000	—	—	1,98	1,98	2,54	—	—	2,89	6,50	8,61	0,80	2,00	3,23	3,47	8,70	14,03	3,25	A+	5,80	6,50	392
	20M 7.000	20M 7.000	35M 12.000	—	—	2,02	2,02	3,46	—	—	2,89	7,50	9,23	0,80	2,31	3,42	3,47	10,03	14,86	3,25	A+	5,80	7,50	453
	20M 7.000	20M 7.000	53M 18.000	—	—	1,97	1,97	5,06	—	—	2,89	9,00	11,07	0,80	2,78	3,61	3,47	12,08	15,68	3,24	A+	5,80	9,00	543
	20M 7.000	20M 7.000	70M 24.000	—	—	2,03	2,03	6,95	—	—	2,89	11,00	12,92	0,80	3,41	3,80	3,47	14,85	16,51	3,23	A+	5,80	11,00	664
	20M 7.000	27M 9.000	27M 9.000	—	—	1,96	2,52	2,52	—	—	2,89	7,00	9,23	0,80	2,15	3,34	3,47	9,36	14,52	3,25	A+	5,80	7,00	422
	20M 7.000	27M 9.000	35M 12.000	—	—	2,00	2,57	3,43	—	—	2,89	8,00	10,46	0,80	2,46	3,49	3,47	10,70	15,19	3,25	A+	5,80	8,00	483
	20M 7.000	27M 9.000	53M 18.000	—	—	1,96	2,51	5,03	—	—	2,89	9,50	11,07	0,80	2,93	3,72	3,47	12,75	16,18	3,24	A+	5,80	9,50	573
	20M 7.000	27M 9.000	70M 24.000	—	—	2,01	2,59	6,90	—	—	2,89	11,50	12,92	0,80	3,56	3,95	3,47	15,53	17,17	3,23	A+	5,80	11,50	694
	20M 7.000	35M 12.000	35M 12.000	—	—	2,03	3,48	3,48	—	—	2,89	9,00	11,07	0,80	2,78	3,61	3,47	12,08	15,68	3,24	A+	5,80	9,00	543
	20M 7.000	35M 12.000	53M 18.000	—	—	1,99	3,41	5,11	—	—	2,89	10,50	12,30	0,80	3,25	3,80	3,47	14,18	16,51	3,23	A+	5,80	10,50	634
	20M 7.000	35M 12.000	70M 24.000	—	—	1,87	3,21	6,42	—	—	2,89	11,50	12,92	0,80	3,56	3,95	3,47	15,53	17,17	3,23	A+	5,80	11,50	694
	20M 7.000	53M 18.000	53M 18.000	—	—	1,87	4,81	4,81	—	—	2,89	11,50	12,92	0,80	3,56	3,95	3,47	15,53	17,17	3,23	A+	5,80	11,50	694
	27M 9.000	27M 9.000	27M 9.000	—	—	2,67	2,67	2,67	—	—	2,89	8,00	10,46	0,80	2,46	3,80	3,47	10,70	16,51	3,25	A+	5,80	8,00	483
	27M 9.000	27M 9.000	35M 12.000	—	—	2,70	2,70	3,60	—	—	2,89	9,00	12,92	0,80	2,78	3,61	3,47	12,08	15,68	3,24	A+	5,80	9,00	543
	27M 9.000	27M 9.000	53M 18.000	—	—	2,63	2,63	5,25	—	—	2,89	10,50	12,30	0,80	3,25	3,80	3,47	14,18	16,51	3,23	A+	5,80	10,50	634
	27M 9.000	27M 9.000	70M 24.000	—	—	2,46	2,46	6,57	—	—	2,89	11,50	12,92	0,80	3,56	3,95	3,47	15,53	17,17	3,23	A+	5,80	11,50	694

Pd = PAuslegung CEA = Energieverbrauch/Jah

KOMBINATIONSTABELLEN

Außeneinheit: MU1-Y 125M (PENTA)

Außeneinheit	INNENEINHEIT					KÜHLLEISTUNG [KW]					GESAMTKÜHLLEISTUNG [KW]			AUFG. LEISTUNG KÜHLBETRIEB [KW]			GESAMTSTROM KÜHLBETRIEB [A]			EER	JAHRESZEITLICHE EFFIZIENZ (NACH DIN EN 14825)			
	A	B	C	D		A	B	C	D	E	Min.	Nom.	Max.	Min.	Nom.	Max.	Min.	Nom.	Max.		Class	SEER	Pd	CEA [kWh]
MU1-Y 125M (1x3)	27M 9.000	35M 12.000	35M 12.000	—	—	2,45	3,27	3,27	—	—	2,89	9,00	11,07	0,80	2,78	3,61	3,47	12,08	15,68	3,24	A+	5,80	9,00	543
	27M 9.000	35M 12.000	53M 18.000	—	—	2,54	3,38	5,08	—	—	2,89	11,00	11,69	0,80	3,41	3,80	3,47	14,85	16,51	3,23	A+	5,80	11,00	664
	27M 9.000	35M 12.000	70M 24.000	—	—	2,30	3,07	6,13	—	—	2,89	11,50	12,92	0,80	3,56	3,95	3,47	15,53	17,17	3,23	A+	5,80	11,50	694
	27M 9.000	53M 18.000	53M 18.000	—	—	2,40	4,80	4,80	—	—	2,89	12,00	12,92	0,80	3,72	3,95	3,47	16,25	17,17	3,23	A+	5,80	12,00	724
	35M 12.000	35M 12.000	35M 12.000	—	—	3,17	3,17	3,17	—	—	2,89	9,50	11,07	0,80	2,93	3,72	3,47	12,75	16,18	3,24	A+	5,80	9,50	573
	35M 12.000	35M 12.000	53M 18.000	—	—	3,29	3,29	4,93	—	—	2,89	11,50	12,92	0,80	3,56	3,95	3,47	15,53	17,17	3,23	A+	5,80	11,50	694
	35M 12.000	35M 12.000	70M 24.000	—	—	3,00	3,00	6,00	—	—	2,89	12,00	12,92	0,80	3,72	3,95	3,47	16,25	17,17	3,23	A+	5,80	12,00	724
	35M 12.000	53M 18.000	53M 18.000	—	—	3,00	4,50	4,50	—	—	2,89	12,00	12,92	0,80	3,72	3,95	3,47	16,25	17,17	3,23	A+	5,80	12,00	724
	35M 12.000	53M 18.000	70M 24.000	—	—	2,67	4,00	5,33			2,89	12,00	12,92	0,80	3,72	3,95	3,47	16,25	17,17	3,23	A+	5,80	12,00	724
	53M 18.000	53M 18.000	53M 18.000	—	—	4,00	4,00	4,00	—	—	2,89	12,00	12,92	0,80	3,72	3,95	3,47	16,25	17,17	3,23	A+	5,80	12,00	724
MU1-Y 125M (1x4)	20M 7.000	20M 7.000	20M 7.000	20M 7.000	—	2,00	2,00	2,00	2,00	—	3,69	8,00	10,50	0,91	2,45	3,42	3,96	10,67	14,86	3,26	A++	6,10	8,00	459
	20M 7.000	20M 7.000	20M 7.000	27M 9.000	—	1,98	1,98	1,98	2,55	—	3,69	8,50	11,07	0,91	2,61	3,61	3,96	11,34	15,68	3,26	A++	6,10	8,50	488
	20M 7.000	20M 7.000	20M 7.000	35M 12.000	—	2,02	2,02	2,02	3,45	—	3,69	9,50	11,69	0,91	2,92	3,72	3,96	12,71	16,18	3,25	A++	6,10	9,50	545
	20M 7.000	20M 7.000	20M 7.000	53M 18.000	—	2,06	2,06	2,06	5,31	—	3,69	11,50	12,30	0,91	3,56	4,18	3,96	15,53	18,16	3,23	A++	6,10	11,50	660
	20M 7.000	20M 7.000	20M 7.000	70M 24.000	—	1,87	1,87	1,87	6,40	—	3,69	12,00	13,53	0,91	3,72	4,37	3,96	16,25	18,98	3,23	A++	6,10	12,00	689
	20M 7.000	20M 7.000	27M 9.000	27M 9.000	—	2,08	2,08	2,67	2,67	—	3,69	9,50	11,69	0,91	2,92	3,72	3,96	12,71	16,18	3,25	A++	6,10	9,50	545
	20M 7.000	20M 7.000	27M 9.000	35M 12.000	—	2,00	2,00	2,57	3,43	—	3,69	10,00	12,30	0,91	3,08	4,18	3,96	13,38	18,16	3,25	A++	6,10	10,00	574
	20M 7.000	20M 7.000	27M 9.000	53M 18.000	—	1,96	1,96	2,52	5,05	—	3,69	11,50	12,30	0,91	3,56	4,18	3,96	15,53	18,16	3,23	A++	6,10	11,50	660
	20M 7.000	20M 7.000	27M 9.000	70M 24.000		1,79	1,79	2,30	6,13	—	3,69	12,00	13,53	0,91	3,72	4,37	3,96	16,25	18,98	3,23	A++	6,10	12,00	689
	20M 7.000	20M 7.000	35M 12.000	35M 12.000	—	1,93	1,93	3,32	3,32	—	3,69	10,50	12,92	0,91	3,25	4,18	3,96	14,13	18,16	3,23	A++	6,10	10,50	602
	20M 7.000	20M 7.000	35M 12.000	53M 18.000	—	1,83	1,83	3,14	4,70	—	3,69	11,50	13,53	0,91	3,56	4,18	3,96	15,53	18,16	3,23	A++	6,10	11,50	660
	20M 7.000	20M 7.000	35M 12.000	70M 24.000	—	1,72	1,72	2,95	5,90	—	3,69	12,30	13,53	0,91	3,81	4,37	3,96	16,66	18,98	3,23	A++	6,10	12,30	706
	20M 7.000	20M 7.000	53M 18.000	53M 18.000	—	1,72	1,72	4,43	4,43	—	3,69	12,30	13,53	0,91	3,81	4,37	3,96	16,66	18,98	3,23	A++	6,10	12,30	706
	20M 7.000	20M 7.000	53M 18.000	70M 24.000		1,54	1,54	3,95	5,27	—	3,69	12,30	13,53	0,91	3,81	4,37	3,96	16,66	18,98	3,23	A++	6,10	12,30	706
	20M 7.000	27M 9.000	27M 9.000	27M 9.000	—	2,06	2,65	2,65	2,65	—	3,69	10,00	12,30	0,91	3,08	4,18	3,96	13,38	18,16	3,25	A++	6,10	10,00	574
	20M 7.000	27M 9.000	27M 9.000	35M 12.000	—	1,99	2,55	2,55	3,41	—	3,69	10,50	12,92	0,91	3,25	4,18	3,96	14,13	18,16	3,23	A++	6,10	10,50	602
	20M 7.000	27M 9.000	27M 9.000	53M 18.000	—	1,87	2,41	2,41	4,81	—	3,69	11,50	13,53	0,91	3,56	4,18	3,96	15,53	18,16	3,23	A++	6,10	11,50	660
	20M 7.000	27M 9.000	27M 9.000	70M 24.000	—	1,76	2,26	2,26	6,02	—	3,69	12,30	13,53	0,91	3,81	4,37	3,96	16,66	18,98	3,23	A++	6,10	12,30	706
	20M 7.000	27M 9.000	35M 12.000	35M 12.000	—	2,01	2,59	3,45	3,45	—	3,69	11,50	13,53	0,91	3,56	4,18	3,96	15,53	18,16	3,23	A++	6,10	11,50	660
	20M 7.000	27M 9.000	35M 12.000	53M 18.000	—	1,83	2,35	3,13	4,70	—	3,69	12,00	13,53	0,91	3,72	4,37	3,96	16,25	18,98	3,23	A++	6,10	12,00	689
	20M 7.000	27M 9.000	35M 12.000	70M 24.000	—	1,66	2,13	2,84	5,68	—	3,69	12,30	13,53	0,91	3,81	4,37	3,96	16,66	18,98	3,23	A++	6,10	12,30	706
	20M 7.000	27M 9.000	53M 18.000	53M 18.000	—	1,66	2,13	4,26	4,26	—	3,69	12,30	13,53	0,91	3,81	4,37	3,96	16,66	18,98	3,23	A++	6,10	12,30	706
	20M 7.000	27M 9.000	53M 18.000	70M 24.000	—	1,48	1,91	3,82	5,09	—	3,69	12,30	13,53	0,91	3,81	4,37	3,96	16,66	18,98	3,23	A++	6,10	12,30	706
	20M 7.000	35M 12.000	35M 12.000	35M 12.000	—	1,87	3,21	3,21	3,21	—	3,69	11,50	13,53	0,91	3,56	4,18	3,96	15,53	18,16	3,23	A++	6,10	11,50	660
	20M 7.000	35M 12.000	35M 12.000	53M 18.000	—	1,71	2,94	2,94	4,41	—	3,69	12,00	13,53	0,91	3,72	4,37	3,96	16,25	18,98	3,23	A++	6,10	12,00	689
	20M 7.000	35M 12.000	35M 12.000	70M 24.000	—	1,57	2,68	2,68	5,37	—	3,69	12,30	13,53	0,91	3,81	4,37	3,96	16,66	18,98	3,23	A++	6,10	12,30	706

KÜHLBETRIEB

Pd = PAuslegung CEA = Energieverbrauch/Jah

KOMBINATIONSTABELLEN

Außeneinheit: MU1-Y 125M (PENTA)

Außeneinheit	INNENEINHEIT					KÜHLLEISTUNG [KW]					GESAMTKÜHLLEISTUNG [KW]			AUFG. LEISTUNG KÜHLBETRIEB [KW]			GESAMTSTROM KÜHLBETRIEB [A]			EER	JAHRESZEITLICHE EFFIZIENZ (NACH DIN EN 14825)			
	A	B	C	D	E	A	B	C	D	E	Min.	Nom.	Max.	Min.	Nom.	Max.	Min.	Nom.	Max.		Class	SEER	Pd	CEA [kWh]
MU1-Y 125M (1x4)	20M 7.000	35M 12.000	53M 18.000	53M 18.000	—	1,57	2,68	4,03	4,03	—	3,69	12,30	13,53	0,91	3,81	4,37	3,96	16,66	18,98	3,23	A++	6,10	12,30	706
	27M 9.000	27M 9.000	27M 9.000	27M 9.000	—	2,63	2,63	2,63	2,63	—	3,69	10,50	12,92	0,91	3,25	4,18	3,96	14,13	18,16	3,23	A++	6,10	10,50	602
	27M 9.000	27M 9.000	27M 9.000	35M 12.000	—	2,65	2,65	2,65	3,54	—	3,69	11,50	13,53	0,91	3,56	4,18	3,96	15,53	18,16	3,23	A++	6,10	11,50	660
	27M 9.000	27M 9.000	27M 9.000	53M 18.000	—	2,40	2,40	2,40	4,80	—	3,69	12,00	13,53	0,91	3,72	4,37	3,96	16,25	18,98	3,23	A++	6,10	12,00	689
	27M 9.000	27M 9.000	27M 9.000	70M 24.000	—	2,17	2,17	2,17	5,79	—	3,69	12,30	13,53	0,91	3,81	4,37	3,96	16,66	18,98	3,23	A++	6,10	12,30	706
	27M 9.000	27M 9.000	35M 12.000	35M 12.000	—	2,46	2,46	3,29	3,29	—	3,69	11,50	13,53	0,91	3,56	4,18	3,96	15,53	18,16	3,23	A++	6,10	11,50	660
	27M 9.000	27M 9.000	35M 12.000	53M 18.000	—	2,25	2,25	3,00	4,50	—	3,69	12,00	13,53	0,91	3,72	4,37	3,96	16,25	18,98	3,23	A++	6,10	12,00	689
	27M 9.000	27M 9.000	35M 12.000	70M 24.000	—	2,05	2,05	2,73	5,47	—	3,69	12,30	13,53	0,91	3,81	4,37	3,96	16,66	18,98	3,23	A++	6,10	12,30	706
	27M 9.000	27M 9.000	53M 18.000	53M 18.000	—	2,05	2,05	4,10	4,10	—	3,69	12,30	13,53	0,91	3,81	4,37	3,96	16,66	18,98	3,23	A++	6,10	12,30	706
	27M 9.000	35M 12.000	35M 12.000	35M 12.000	—	2,30	3,07	3,07	3,07	—	3,69	11,50	13,53	0,91	3,56	4,18	3,96	15,53	18,16	3,23	A++	6,10	11,50	660
	27M 9.000	35M 12.000	35M 12.000	53M 18.000	—	2,17	2,89	2,89	4,34	—	3,69	12,30	13,53	0,91	3,81	4,37	3,96	16,66	18,98	3,23	A++	6,10	12,30	706
	27M 9.000	35M 12.000	35M 12.000	70M 24.000	—	1,94	2,59	2,59	5,18	—	3,69	12,30	13,53	0,91	3,81	4,37	3,96	16,66	18,98	3,23	A++	6,10	12,30	706
	27M 9.000	35M 12.000	53M 18.000	53M 18.000	—	1,94	2,59	3,88	3,88	—	3,69	12,30	13,53	0,91	3,81	4,37	3,96	16,66	18,98	3,23	A++	6,10	12,30	706
	35M 12.000	35M 12.000	35M 12.000	35M 12.000	—	2,88	2,88	2,88	2,88	—	3,69	11,50	13,53	0,91	3,56	4,18	3,96	15,53	18,16	3,23	A++	6,10	11,50	660
	35M 12.000	35M 12.000	35M 12.000	53M 18.000	—	2,73	2,73	2,73	4,10	—	3,69	12,30	13,53	0,91	3,81	4,37	3,96	16,66	18,98	3,23	A++	6,10	12,30	706
MU1-Y 125M (1x5)	20M 7.000	20M 7.000	20M 7.000	20M 7.000	20M 7.000	2,10	2,10	2,10	2,10	2,10	4,18	10,50	14,00	1,03	3,15	4,56	4,46	13,68	19,81	3,34	A++	6,60	10,50	557
	20M 7.000	20M 7.000	20M 7.000	20M 7.000	27M 9.000	2,08	2,08	2,08	2,08	2,68	4,18	11,00	14,00	1,03	3,30	4,56	4,46	14,33	19,81	3,34	A++	6,60	11,00	583
	20M 7.000	20M 7.000	20M 7.000	20M 7.000	35M 12.000	2,01	2,01	2,01	2,01	3,45	4,18	11,50	14,00	1,03	3,48	4,56	4,46	15,13	19,81	3,30	A++	6,60	11,50	610
	20M 7.000	20M 7.000	20M 7.000	20M 7.000	53M 18.000	1,87	1,87	1,87	1,87	4,81	4,18	12,30	14,00	1,03	3,80	4,56	4,46	16,51	19,81	3,24	A++	6,60	12,30	652
	20M 7.000	20M 7.000	20M 7.000	20M 7.000	70M 24.000	1,66	1,66	1,66	1,66	5,68	4,18	12,30	14,00	1,03	3,81	4,56	4,46	16,67	19,81	3,23	A++	6,60	12,30	652
	20M 7.000	20M 7.000	20M 7.000	27M 9.000	27M 9.000	2,06	2,06	2,06	2,65	2,65	4,18	11,50	14,00	1,03	3,48	4,56	4,46	15,13	19,81	3,30	A++	6,60	11,50	610
	20M 7.000	20M 7.000	20M 7.000	27M 9.000	35M 12.000	2,00	2,00	2,00	2,57	3,43	4,18	12,00	14,00	1,03	3,63	4,56	4,46	15,79	19,81	3,30	A++	6,60	12,00	636
	20M 7.000	20M 7.000	20M 7.000	27M 9.000	53M 18.000	1,79	1,79	1,79	2,31	4,61	4,18	12,30	14,00	1,03	3,80	4,56	4,46	16,51	19,81	3,24	A++	6,60	12,30	652
	20M 7.000	20M 7.000	20M 7.000	27M 9.000	70M 24.000	1,59	1,59	1,59	2,05	5,47	4,18	12,30	14,00	1,03	3,81	4,56	4,46	16,67	19,81	3,23	A++	6,60	12,30	652
	20M 7.000	20M 7.000	20M 7.000	35M 12.000	35M 12.000	1,91	1,91	1,91	3,28	3,28	4,18	12,30	14,00	1,03	3,76	4,56	4,46	16,34	19,81	3,27	A++	6,60	12,30	652
	20M 7.000	20M 7.000	20M 7.000	35M 12.000	53M 18.000	1,69	1,69	1,69	2,89	4,34	4,18	12,30	14,00	1,03	3,81	4,56	4,46	16,59	19,81	3,23	A++	6,60	12,30	652
	20M 7.000	20M 7.000	20M 7.000	35M 12.000	70M 24.000	1,51	1,51	1,51	2,59	5,18	4,18	12,30	14,00	1,03	3,81	4,56	4,46	16,67	19,81	3,23	A++	6,60	12,30	652
	20M 7.000	20M 7.000	20M 7.000	53M 18.000	53M 18.000	1,51	1,51	1,51	3,88	3,88	4,18	12,30	14,00	1,03	3,81	4,56	4,46	16,67	19,81	3,23	A++	6,60	12,30	652
	20M 7.000	20M 7.000	27M 9.000	27M 9.000	27M 9.000	2,05	2,05	2,63	2,63	2,63	4,18	12,00	14,00	1,03	3,63	4,56	4,46	15,79	19,81	3,30	A++	6,60	12,00	636
	20M 7.000	20M 7.000	27M 9.000	27M 9.000	35M 12.000	1,96	1,96	2,52	2,52	3,35	4,18	12,30	14,00	1,03	3,76	4,56	4,46	16,34	19,81	3,27	A++	6,60	12,30	652
	20M 7.000	20M 7.000	27M 9.000	27M 9.000	53M 18.000	1,72	1,72	2,21	2,21	4,43	4,18	12,30	14,00	1,03	3,81	4,56	4,46	16,59	19,81	3,23	A++	6,60	12,30	652
	20M 7.000	20M 7.000	27M 9.000	27M 9.000	70M 24.000	1,54	1,54	1,98	1,98	5,27	4,18	12,30	14,00	1,03	3,81	4,56	4,46	16,67	19,81	3,23	A++	6,60	12,30	652
	20M 7.000	20M 7.000	27M 9.000	35M 12.000	35M 12.000	1,83	1,83	2,36	3,14	3,14	4,18	12,30	14,00	1,03	3,80	4,56	4,46	16,51	19,81	3,24	A++	6,60	12,30	652
	20M 7.000	20M 7.000	27M 9.000	35M 12.000	53M 18.000	1,62	1,62	2,09	2,78	4,18	4,18	12,30	14,00	1,03	3,81	4,56	4,46	16,67	19,81	3,23	A++	6,60	12,30	652
	20M 7.000	20M 7.000	27M 9.000	53M 18.000	53M 18.000	1,46	1,46	1,88	3,75	3,75	4,18	12,30	14,00	1,03	3,81	4,56	4,46	17,02	19,81	3,23	A++	6,60	12,30	652
	20M 7.000	20M 7.000	35M 12.000	35M 12.000	35M 12.000	1,72	1,72	2,95	2,95	2,95	4,18	12,30	14,00	1,03	3,80	4,56	4,46	16,51	19,81	3,24	A++	6,60	12,30	652

Pd = PAuslegung CEA = Energieverbrauch/Jah

KOMBINATIONSTABELLEN

Außeneinheit: MU1-Y 125M (PENTA)

Außeneinheit	INNENEINHEIT					KÜHLLEISTUNG [KW]					GESAMTKÜHLLEISTUNG [KW]			AUFG. LEISTUNG KÜHLBETRIEB [KW]			GESAMTSTROM KÜHLBETRIEB [A]			EER	JAHRESZEITLICHE EFFIZIENZ (NACH DIN EN 14825)			
	A	B	C	D		A	B	C	D	E	Min.	Nom.	Max.	Min.	Nom.	Max.	Min.	Nom.	Max.		Class	SEER	Pd	CEA [kWh]
MU1-Y 125M (1x5)	20M 7.000	20M 7.000	35M 12.000	35M 12.000	53M 18.000	1,54	1,54	2,64	2,64	3,95	4,18	12,30	14,00	1,03	3,81	4,56	4,46	16,67	19,81	3,23	A++	6,60	12,30	652
	20M 7.000	27M 9.000	27M 9.000	27M 9.000	27M 9.000	2,00	2,57	2,57	2,57	2,57	4,18	12,30	14,00	1,03	3,76	4,56	4,46	16,34	19,81	3,27	A++	6,60	12,30	652
	20M 7.000	27M 9.000	27M 9.000	27M 9.000	35M 12.000	1,87	2,41	2,41	2,41	3,21	4,18	12,30	14,00	1,03	3,80	4,56	4,46	16,51	19,81	3,24	A++	6,60	12,30	652
	20M 7.000	27M 9.000	27M 9.000	27M 9.000	53M 18.000	1,66	2,13	2,13	2,13	4,26	4,18	12,30	14,00	1,03	3,81	4,56	4,46	16,67	19,81	3,23	A++	6,60	12,30	652
	20M 7.000	27M 9.000	27M 9.000	27M 9.000	70M 24.000	1,48	1,91	1,91	1,91	5,09	4,18	12,30	14,00	1,03	3,81	4,56	4,46	16,67	19,81	3,23	A++	6,60	12,30	652
	20M 7.000	27M 9.000	27M 9.000	35M 12.000	35M 12.000	1,76	2,26	2,26	3,01	3,01	4,18	12,30	14,00	1,03	3,80	4,56	4,46	16,51	19,81	3,24	A++	6,60	12,30	652
	20M 7.000	27M 9.000	27M 9.000	35M 12.000	53M 18.000	1,57	2,01	2,01	2,68	4,03	4,18	12,30	14,00	1,03	3,81	4,56	4,46	16,67	19,81	3,23	A++	6,60	12,30	652
	20M 7.000	27M 9.000	35M 12.000	35M 12.000	35M 12.000	1,66	2,13	2,84	2,84	2,84	4,18	12,30	14,00	1,03	3,81	4,56	4,46	16,59	19,81	3,23	A++	6,60	12,30	652
	20M 7.000	27M 9.000	35M 12.000	35M 12.000	53M 18.000	1,48	1,91	2,54	2,54	3,82	4,18	12,30	14,00	1,03	3,81	4,56	4,46	16,67	19,81	3,23	A++	6,60	12,30	652
	20M 7.000	35M 12.000	35M 12.000	35M 12.000	35M 12.000	1,57	2,68	2,68	2,68	2,68	4,18	12,30	14,00	1,03	3,81	4,56	4,46	16,59	19,81	3,23	A++	6,60	12,30	652
	27M 9.000	27M 9.000	27M 9.000	27M 9.000	27M 9.000	2,46	2,46	2,46	2,46	2,46	4,18	12,30	14,00	1,03	3,80	4,56	4,46	16,51	19,81	3,24	A++	6,60	12,30	652
	27M 9.000	27M 9.000	27M 9.000	27M 9.000	35M 12.000	2,31	2,31	2,31	2,31	3,08	4,18	12,30	14,00	1,03	3,80	4,56	4,46	16,51	19,81	3,24	A++	6,60	12,30	652
	27M 9.000	27M 9.000	27M 9.000	27M 9.000	53M 18.000	2,05	2,05	2,05	2,05	4,10	4,18	12,30	14,00	1,03	3,81	4,56	4,46	16,67	19,81	3,23	A++	6,60	12,30	652
	27M 9.000	27M 9.000	27M 9.000	35M 12.000	35M 12.000	2,17	2,17	2,17	2,89	2,89	4,18	12,30	14,00	1,03	3,81	4,56	4,46	16,59	19,81	3,23	A++	6,60	12,30	652
	27M 9.000	27M 9.000	27M 9.000	35M 12.000	53M 18.000	1,94	1,94	1,94	2,59	3,88	4,18	12,30	14,00	1,03	3,81	4,56	4,46	16,67	19,81	3,23	A++	6,60	12,30	652
	27M 9.000	27M 9.000	35M 12.000	35M 12.000	35M 12.000	2,05	2,05	2,73	2,73	2,73	4,18	12,30	14,00	1,03	3,81	4,56	4,46	16,59	19,81	3,23	A++	6,60	12,30	652
	27M 9.000	35M 12.000	35M 12.000	35M 12.000	35M 12.000	1,94	2,59	2,59	2,59	2,59	4,18	12,30	14,00	1,03	3,81	4,56	4,46	16,67	19,81	3,23	A++	6,60	12,30	652

KÜHLBETRIEB

Pd = PAuslegung CEA = Energieverbrauch/Jah

KOMBINATIONSTABELLEN

Außeneinheit: MU1-Y 125M (PENTA)

Außeneinheit	INNENEINHEIT					Kühlleistung [KW]					GESAMTHEIZLEISTUNG. [KW]			AUFG. LEISTUNG KÜHLBETRIEB [KW]			GESAMTSTROM KÜHLBETRIEB [A]			COP	JAHRESZEITLICHE EFFIZIENZ (NACH DIN EN 14825)			
	A	B	C	D	E	A	B	C	D	E	Min.	Nom.	Max.	Min.	Nom.	Max.	Min.	Nom.	Max.		Class	SCOP	Pd	CEA [kWh]
MU1-Y 125M (1x1)	20M 7.000	—	—	—	—	2,50	—	—	—	—	1,66	2,50	2,90	0,45	0,67	0,84	1,96	2,99	3,74	3,71	—	—	—	—
	27M 9.000	—	—	—	—	3,00	—	—	—	—	1,66	3,00	3,20	0,45	0,81	1,01	1,96	3,59	4,49	3,71	—	—	—	—
	35M 12.000	—	—	—	—	3,80	—	—	—	—	1,66	3,80	3,90	0,45	1,02	1,23	1,96	4,55	5,46	3,71	—	—	—	—
	53M 18.000	—	—	—	—	5,20	—	—	—	—	1,85	5,20	7,00	0,58	1,40	1,61	2,52	6,71	7,71	3,71	—	—	—	—
	70M 24.000	—	—	—	—	7,20	—	—	—	—	2,09	7,20	8,50	0,70	1,94	2,04	3,04	9,08	9,53	3,71	—	—	—	—
MU1-Y 125M (1x2)	20M 7.000	20M 7.000	—	—	—	2,50	2,50	—	—	—	2,34	5,00	7,38	0,56	1,35	1,91	2,44	5,96	8,32	3,71	A	3,60	5,10	1983
	20M 7.000	27M 9.000	—	—	—	2,45	3,15	—	—	—	2,34	5,60	7,63	0,56	1,51	2,04	2,44	6,67	8,89	3,71	A	3,60	5,70	2217
	20M 7.000	35M 12.000	—	—	—	2,21	3,79	—	—	—	2,34	6,00	8,00	0,56	1,62	2,21	2,44	7,15	9,61	3,71	A	3,60	6,20	2411
	20M 7.000	53M 18.000	—	—	—	2,24	5,76	—	—	—	2,34	8,00	9,84	0,56	2,16	2,34	2,44	9,53	10,18	3,71	A	3,60	8,10	3150
	20M 7.000	70M 24.000	—	—	—	2,21	7,59	—	—	—	2,34	9,80	11,69	0,56	2,64	2,64	2,44	11,71	11,47	3,71	A	3,60	8,80	3422
	27M 9.000	27M 9.000	—	—	—	3,00	3,00	—	—	—	2,34	6,00	8,00	0,56	1,62	2,21	2,44	7,15	9,61	3,71	A	3,60	6,20	2411
	27M 9.000	35M 12.000	—	—	—	2,91	3,89	—	—	—	2,34	6,80	8,61	0,56	1,83	2,24	2,44	8,10	9,75	3,71	A	3,60	6,80	2644
	27M 9.000	53M 18.000	—	—	—	2,93	5,87	—	—	—	2,34	8,80	11,07	0,56	2,37	2,47	2,44	10,48	10,75	3,71	A	3,60	8,80	3422
	27M 9.000	70M 24.000	—	—	—	2,78	7,42	—	—	—	2,34	10,20	12,30	0,56	2,75	2,80	2,44	12,18	12,19	3,71	A	3,60	9,00	3500
	35M 12.000	35M 12.000	—	—	—	3,75	3,75	—	—	—	2,34	7,50	9,23	0,56	2,02	2,34	2,44	8,93	10,18	3,71	A	3,60	7,30	2839
	35M 12.000	53M 18.000	—	—	—	3,76	5,64	—	—	—	2,34	9,40	11,69	0,56	2,53	2,70	2,44	11,20	11,76	3,71	A	3,80	8,80	3242
	35M 12.000	70M 24.000	—	—	—	3,50	7,00	—	—	—	2,34	10,50	12,30	0,56	2,83	2,97	2,44	12,54	12,90	3,71	A	3,80	9,30	3426
	53M 18.000	53M 18.000	—	—	—	5,50	5,50	—	—	—	2,34	11,00	12,30	0,56	2,96	2,97	2,44	13,14	12,90	3,71	A	3,80	9,30	3426
	53M 18.000	70M 24.000	—	—	—	4,93	6,57	—	—	—	2,34	11,50	12,50	0,56	3,10	2,97	2,44	13,74	12,90	3,71	A	3,80	9,50	3500
MU1-Y 125M (1x3)	20M 7.000	20M 7.000	20M 7.000	—	—	2,50	2,50	2,50	—	—	2,89	7,50	8,61	0,69	2,02	2,64	3,01	8,84	11,47	3,71	A	3,60	7,30	2839
	20M 7.000	20M 7.000	27M 9.000	—	—	2,37	2,37	3,05	—	—	2,89	7,80	9,23	0,69	2,10	2,80	3,01	9,19	12,19	3,71	A	3,60	7,40	2878
	20M 7.000	20M 7.000	35M 12.000	—	—	2,29	2,29	3,92	—	—	2,89	8,50	9,84	0,69	2,29	2,97	3,01	10,02	12,90	3,71	A	3,60	7,50	2917
	20M 7.000	20M 7.000	53M 18.000	—	—	2,52	2,52	6,47	—	—	2,89	11,50	12,30	0,69	3,10	3,13	3,01	13,59	13,62	3,71	A	3,50	8,90	3560
	20M 7.000	20M 7.000	70M 24.000	—	—	2,21	2,21	7,58	—	—	2,89	12,00	12,92	0,69	3,23	3,30	3,01	14,26	14,34	3,71	A	3,40	9,30	3829
	20M 7.000	27M 9.000	27M 9.000	—	—	2,38	3,06	3,06	—	—	2,89	8,50	9,84	0,69	2,29	2,90	3,01	10,02	12,62	3,71	A	3,60	7,50	2917
	20M 7.000	27M 9.000	35M 12.000	—	—	2,50	3,21	4,29	—	—	2,89	10,00	12,30	0,69	2,70	3,03	3,01	11,78	13,19	3,71	A	3,60	8,00	3111
	20M 7.000	27M 9.000	53M 18.000	—	—	2,37	3,04	6,09	—	—	2,89	11,50	12,30	0,69	3,10	3,23	3,01	13,59	14,05	3,71	A	3,50	9,00	3600
	20M 7.000	27M 9.000	70M 24.000	—	—	2,10	2,70	7,20	—	—	2,89	12,00	12,92	0,69	3,23	3,43	3,01	14,26	14,91	3,71	A	3,60	9,40	3656
	20M 7.000	35M 12.000	35M 12.000	—	—	2,48	4,26	4,26	—	—	2,89	11,00	12,30	0,69	2,96	3,13	3,01	12,96	13,62	3,71	A	3,60	8,80	3422
	20M 7.000	35M 12.000	53M 18.000	—	—	2,18	3,73	5,59	—	—	2,89	11,50	12,30	0,69	3,10	3,30	3,01	13,62	14,34	3,71	A	3,60	9,30	3617
	20M 7.000	35M 12.000	70M 24.000	—	—	1,95	3,35	6,70	—	—	2,89	12,00	12,92	0,69	3,23	3,43	3,01	14,29	14,91	3,71	A	3,40	9,50	3912
	20M 7.000	53M 18.000	53M 18.000	—	—	1,95	5,02	5,02	—	—	2,89	12,00	12,92	0,69	3,23	3,43	3,01	14,29	14,91	3,71	A	3,40	9,50	3912
	27M 9.000	27M 9.000	27M 9.000	—	—	3,33	3,33	3,33	—	—	2,89	10,00	12,30	0,69	2,70	3,30	3,01	11,78	14,34	3,71	A	3,60	8,70	3383
	27M 9.000	27M 9.000	35M 12.000	—	—	3,30	3,30	4,40	—	—	2,89	11,00	12,30	0,69	2,96	3,13	3,01	12,96	13,62	3,71	A	3,60	8,80	3422
	27M 9.000	27M 9.000	53M 18.000	—	—	2,88	2,88	5,75	—	—	2,89	11,50	12,30	0,69	3,10	3,30	3,01	13,62	14,34	3,71	A	3,50	9,30	3720
	27M 9.000	27M 9.000	70M 24.000	—	—	2,57	2,57	6,86	—	—	2,89	12,00	12,92	0,69	3,23	3,43	3,01	14,29	14,91	3,71	A	3,40	9,50	3912

Pd = PAuslegung CEA = Energieverbrauch/Jah

KOMBINATIONSTABELLEN

Außeneinheit: MU1-Y 125M (PENTA)

Außeneinheit	INNENEINHEIT					Kühlleistung [KW]					GESAMTHEIZLEISTUNG. [KW]			AUFG. LEISTUNG KÜHLBETRIEB [KW]			GESAMTSTROM KÜHLBETRIEB [A]			COP	JAHRESZEITLICHE EFFIZIENZ (NACH DIN EN 14825)			
	A	B	C	D		A	B	C	D	E	Min.	Nom.	Max.	Min.	Nom.	Max.	Min.	Nom.	Max.		Class	SCOP	Pd	CEA [kWh]
MU1-Y 125M (1x3)	27M 9.000	35M 12.000	35M 12.000	—	—	3,14	4,18	4,18	—	—	2,89	11,50	12,30	0,69	3,10	3,13	3,01	13,59	13,62	3,71	A	3,40	9,00	3706
	27M 9.000	35M 12.000	53M 18.000	—	—	2,77	3,69	5,54	—	—	2,89	12,00	12,92	0,69	3,23	3,30	3,01	14,26	14,34	3,71	A	3,50	9,30	3720
	27M 9.000	35M 12.000	70M 24.000	—	—	2,40	3,20	6,40	—	—	2,89	12,00	12,92	0,69	3,23	3,43	3,01	14,29	14,91	3,71	A	3,40	9,50	3912
	27M 9.000	53M 18.000	53M 18.000	—	—	2,40	4,80	4,80	—	—	2,89	12,00	12,92	0,69	3,23	3,43	3,01	14,29	14,91	3,71	A	3,50	9,50	3800
	35M 12.000	35M 12.000	35M 12.000	—	—	3,83	3,83	3,83	—	—	2,89	11,50	12,30	0,69	3,10	3,23	3,01	13,59	14,05	3,71	A	3,50	9,30	3720
	35M 12.000	35M 12.000	53M 18.000	—	—	3,43	3,43	5,14	—	—	2,89	12,00	12,92	0,69	3,23	3,43	3,01	14,26	14,91	3,71	A	3,50	9,50	3800
	35M 12.000	35M 12.000	70M 24.000	—	—	3,00	3,00	6,00	—	—	2,89	12,00	12,92	0,69	3,23	3,43	3,01	14,29	14,91	3,71	A	3,40	9,50	3912
	35M 12.000	53M 18.000	53M 18.000	—	—	3,00	4,50	4,50	—	—	2,89	12,00	12,92	0,69	3,23	3,43	3,01	14,29	14,91	3,71	A	3,40	9,50	3912
	35M 12.000	53M 18.000	70M 24.000	—	—	2,67	4,00	5,33			2,89	12,00	12,92	0,69	3,23	3,43	3,01	14,29	14,91	3,71	A	3,40	9,50	3912
	53M 18.000	53M 18.000	53M 18.000	—	—	4,00	4,00	4,00	—	—	2,89	12,00	12,92	0,69	3,23	3,43	3,01	14,29	14,91	3,71	A	3,50	9,50	3800
MU1-Y 125M (1x4)	20M 7.000	20M 7.000	20M 7.000	20M 7.000	—	2,50	2,50	2,50	2,50	—	3,69	10,00	12,67	0,79	2,70	2,97	3,44	11,72	12,90	3,71	A	3,80	8,70	3205
	20M 7.000	20M 7.000	20M 7.000	27M 9.000	—	2,57	2,57	2,57	3,30	—	3,69	11,00	12,92	0,79	2,96	3,13	3,44	12,89	13,62	3,71	A	3,80	8,80	3242
	20M 7.000	20M 7.000	20M 7.000	35M 12.000	—	2,50	2,50	2,50	4,29	—	3,69	11,80	13,53	0,79	3,18	3,23	3,44	13,83	14,05	3,71	A	3,70	9,00	3405
	20M 7.000	20M 7.000	20M 7.000	53M 18.000	—	2,15	2,15	2,15	5,54	—	3,69	12,00	13,53	0,79	3,23	3,63	3,44	14,14	15,77	3,71	A	3,60	9,30	3617
	20M 7.000	20M 7.000	20M 7.000	70M 24.000	—	1,91	1,91	1,91	6,56	—	3,69	12,30	13,53	0,79	3,32	3,79	3,44	14,53	16,49	3,71	A	3,40	9,50	3912
	20M 7.000	20M 7.000	27M 9.000	27M 9.000	—	2,63	2,63	3,38	3,38	—	3,69	12,00	13,53	0,79	3,23	3,23	3,44	14,06	14,05	3,71	A	3,60	7,90	3072
	20M 7.000	20M 7.000	27M 9.000	35M 12.000	—	2,40	2,40	3,09	4,11	—	3,69	12,00	13,53	0,79	3,23	3,63	3,44	14,06	15,77	3,71	A	3,60	9,20	3578
	20M 7.000	20M 7.000	27M 9.000	53M 18.000	—	2,05	2,05	2,63	5,27	—	3,69	12,00	13,53	0,79	3,23	3,63	3,44	14,14	15,77	3,71	A	3,50	9,40	3760
	20M 7.000	20M 7.000	27M 9.000	70M 24.000		1,83	1,83	2,36	6,28	—	3,69	12,30	13,53	0,79	3,32	3,79	3,44	14,57	16,49	3,71	A	3,40	9,50	3912
	20M 7.000	20M 7.000	35M 12.000	35M 12.000	—	2,21	2,21	3,79	3,79	—	3,69	12,00	13,53	0,79	3,23	3,63	3,44	14,10	15,77	3,71	A	3,60	9,30	3617
	20M 7.000	20M 7.000	35M 12.000	53M 18.000	—	1,91	1,91	3,27	4,91	—	3,69	12,00	13,53	0,79	3,23	3,63	3,44	14,14	15,77	3,71	A	3,50	9,50	3800
	20M 7.000	20M 7.000	35M 12.000	70M 24.000	—	1,72	1,72	2,95	5,90	—	3,69	12,30	13,53	0,79	3,32	3,79	3,44	14,57	16,49	3,71	A	3,40	9,50	3912
	20M 7.000	20M 7.000	53M 18.000	53M 18.000	—	1,68	1,68	4,32	4,32	—	3,69	12,00	13,53	0,79	3,23	3,79	3,44	14,22	16,49	3,71	A	3,40	9,50	3912
	20M 7.000	20M 7.000	53M 18.000	70M 24.000		1,54	1,54	3,95	5,27	—	3,69	12,30	13,53	0,79	3,32	3,79	3,44	14,57	16,49	3,71	A	3,40	9,50	3912
	20M 7.000	27M 9.000	27M 9.000	27M 9.000	—	2,47	3,18	3,18	3,18	—	3,69	12,00	13,53	0,79	3,23	3,63	3,44	14,06	15,77	3,71	A	3,70	9,10	3443
	20M 7.000	27M 9.000	27M 9.000	35M 12.000	—	2,27	2,92	2,92	3,89	—	3,69	12,00	13,53	0,79	3,23	3,63	3,44	14,10	15,77	3,71	A	3,50	9,30	3720
	20M 7.000	27M 9.000	27M 9.000	53M 18.000	—	1,95	2,51	2,51	5,02	—	3,69	12,00	13,53	0,79	3,23	3,63	3,44	14,14	15,77	3,71	A	3,50	9,50	3800
	20M 7.000	27M 9.000	27M 9.000	70M 24.000	—	1,76	2,26	2,26	6,02	—	3,69	12,30	13,53	0,79	3,32	3,79	3,44	14,57	16,49	3,71	A	3,40	9,50	3912
	20M 7.000	27M 9.000	35M 12.000	35M 12.000	—	2,10	2,70	3,60	3,60	—	3,69	12,00	13,53	0,79	3,23	3,63	3,44	14,14	15,77	3,71	A	3,40	9,40	3871
	20M 7.000	27M 9.000	35M 12.000	53M 18.000	—	1,83	2,35	3,13	4,70	—	3,69	12,00	13,53	0,79	3,23	3,79	3,44	14,22	16,49	3,71	A	3,50	9,50	3800
	20M 7.000	27M 9.000	35M 12.000	70M 24.000	—	1,66	2,13	2,84	5,68	—	3,69	12,30	13,53	0,79	3,32	3,79	3,44	14,57	16,49	3,71	A	3,40	9,50	3912
	20M 7.000	27M 9.000	53M 18.000	53M 18.000	—	1,62	2,08	4,15	4,15	—	3,69	12,00	13,53	0,79	3,23	3,79	3,44	14,18	16,49	3,71	A	3,50	9,50	3800
	20M 7.000	27M 9.000	53M 18.000	70M 24.000	—	1,48	1,91	3,82	5,09	—	3,69	12,30	13,53	0,79	3,32	3,79	3,44	14,53	16,49	3,71	A	3,50	9,50	3800
	20M 7.000	35M 12.000	35M 12.000	35M 12.000	—	1,95	3,35	3,35	3,35	—	3,69	12,00	13,53	0,79	3,23	3,63	3,44	14,14	15,77	3,71	A	3,40	9,50	3912
	20M 7.000	35M 12.000	35M 12.000	53M 18.000	—	1,71	2,94	2,94	4,41	—	3,69	12,00	13,53	0,79	3,23	3,79	3,44	14,22	16,49	3,71	A	3,50	9,50	3800
	20M 7.000	35M 12.000	35M 12.000	70M 24.000	—	1,57	2,68	2,68	5,37	—	3,69	12,30	13,53	0,79	3,32	3,79	3,44	14,53	16,49	3,71	A	3,50	9,50	3800

Pd = PAuslegung CEA = Energieverbrauch/Jah

KOMBINATIONSTABELLEN

Außeneinheit: MU1-Y 125M (PENTA)

Außeneinheit	INNENEINHEIT					Kühlleistung [KW]					GESAMTHEIZLEISTUNG. [KW]			AUFG. LEISTUNG KÜHLBETRIEB [KW]			GESAMTSTROM KÜHLBETRIEB [A]			COP	JAHRESZEITLICHE EFFIZIENZ (NACH DIN EN 14825)			
	A	B	C	D	E	A	B	C	D	E	Min.	Nom.	Max.	Min.	Nom.	Max.	Min.	Nom.	Max.		Class	SCOP	Pd	CEA [kWh]
MU1-Y 125M (1x4)	20M 7.000	35M 12.000	53M 18.000	53M 18.000	—	1,53	2,62	3,93	3,93	—	3,69	12,00	13,53	0,79	3,23	3,79	3,44	14,18	16,49	3,71	A	3,40	9,50	3912
	27M 9.000	27M 9.000	27M 9.000	27M 9.000	—	3,00	3,00	3,00	3,00	—	3,69	12,00	13,53	0,79	3,23	3,63	3,44	14,10	15,77	3,71	A	3,80	9,30	3426
	27M 9.000	27M 9.000	27M 9.000	35M 12.000	—	2,77	2,77	2,77	3,69	—	3,69	12,00	13,53	0,79	3,23	3,63	3,44	14,14	15,77	3,71	A	3,70	9,40	3557
	27M 9.000	27M 9.000	27M 9.000	53M 18.000	—	2,40	2,40	2,40	4,80	—	3,69	12,00	13,53	0,79	3,23	3,79	3,44	14,22	16,49	3,71	A	3,60	9,50	3694
	27M 9.000	27M 9.000	27M 9.000	70M 24.000	—	2,17	2,17	2,17	5,79	—	3,69	12,30	13,53	0,79	3,32	3,79	3,44	14,57	16,49	3,71	A	3,40	9,50	3912
	27M 9.000	27M 9.000	35M 12.000	35M 12.000	—	2,57	2,57	3,43	3,43	—	3,69	12,00	13,53	0,79	3,23	3,63	3,44	14,14	15,77	3,71	A	3,50	9,50	3800
	27M 9.000	27M 9.000	35M 12.000	53M 18.000	—	2,25	2,25	3,00	4,50	—	3,69	12,00	13,53	0,79	3,23	3,79	3,44	14,22	16,49	3,71	A	3,50	9,50	3800
	27M 9.000	27M 9.000	35M 12.000	70M 24.000	—	2,05	2,05	2,73	5,47	—	3,69	12,30	13,53	0,79	3,32	3,79	3,44	14,53	16,49	3,71	A	3,40	9,50	3912
	27M 9.000	27M 9.000	53M 18.000	53M 18.000	—	2,00	2,00	4,00	4,00	—	3,69	12,00	13,53	0,79	3,23	3,79	3,44	14,18	16,49	3,71	A	3,50	9,50	3800
	27M 9.000	35M 12.000	35M 12.000	35M 12.000	—	2,40	3,20	3,20	3,20	—	3,69	12,00	13,53	0,79	3,23	3,63	3,44	14,14	15,77	3,71	A	3,60	9,50	3694
	27M 9.000	35M 12.000	35M 12.000	53M 18.000	—	2,12	2,82	2,82	4,24	—	3,69	12,00	13,53	0,79	3,23	3,79	3,44	14,22	16,49	3,71	A	3,50	9,50	3800
	27M 9.000	35M 12.000	35M 12.000	70M 24.000	—	1,94	2,59	2,59	5,18	—	3,69	12,30	13,53	0,79	3,32	3,79	3,44	14,53	16,49	3,71	A	3,40	9,50	3912
	27M 9.000	35M 12.000	53M 18.000	53M 18.000	—	1,89	2,53	3,79	3,79	—	3,69	12,00	13,53	0,79	3,23	3,79	3,44	14,18	16,49	3,71	A	3,40	9,50	3912
	35M 12.000	35M 12.000	35M 12.000	35M 12.000	—	3,00	3,00	3,00	3,00	—	3,69	12,00	13,53	0,79	3,23	3,63	3,44	14,14	15,77	3,71	A	3,60	9,50	3694
	35M 12.000	35M 12.000	35M 12.000	53M 18.000	—	2,67	2,67	2,67	4,00	—	3,69	12,00	13,53	0,79	3,23	3,79	3,44	14,22	16,49	3,71	A	3,50	9,50	3800
MU1-Y 125M (1x5)	20M 7.000	20M 7.000	20M 7.000	20M 7.000	20M 7.000	2,46	2,46	2,46	2,46	2,46	4,18	12,30	14,94	0,89	3,32	4,12	3,87	14,45	17,92	3,71	A	3,80	9,50	3500
	20M 7.000	20M 7.000	20M 7.000	20M 7.000	27M 9.000	2,33	2,33	2,33	2,33	2,99	4,18	12,30	14,94	0,89	3,32	4,12	3,87	14,45	17,92	3,71	A	3,80	9,50	3500
	20M 7.000	20M 7.000	20M 7.000	20M 7.000	35M 12.000	2,15	2,15	2,15	2,15	3,69	4,18	12,30	14,94	0,89	3,32	4,12	3,87	14,45	17,92	3,71	A	3,80	9,50	3500
	20M 7.000	20M 7.000	20M 7.000	20M 7.000	53M 18.000	1,87	1,87	1,87	1,87	4,81	4,18	12,30	14,94	0,89	3,30	4,12	3,87	14,34	17,92	3,73	A	3,80	9,50	3500
	20M 7.000	20M 7.000	20M 7.000	20M 7.000	70M 24.000	1,66	1,66	1,66	1,66	5,68	4,18	12,30	14,94	0,89	3,21	4,12	3,87	13,96	17,92	3,83	A	3,80	9,50	3500
	20M 7.000	20M 7.000	20M 7.000	27M 9.000	27M 9.000	2,21	2,21	2,21	2,84	2,84	4,18	12,30	14,94	0,89	3,32	4,12	3,87	14,45	17,92	3,71	A	3,80	9,50	3500
	20M 7.000	20M 7.000	20M 7.000	27M 9.000	35M 12.000	2,05	2,05	2,05	2,64	3,51	4,18	12,30	14,94	0,89	3,32	4,12	3,87	14,45	17,92	3,71	A	3,80	9,50	3500
	20M 7.000	20M 7.000	20M 7.000	27M 9.000	53M 18.000	1,79	1,79	1,79	2,31	4,61	4,18	12,30	14,94	0,89	3,25	4,12	3,87	14,11	17,92	3,79	A	3,80	9,50	3500
	20M 7.000	20M 7.000	20M 7.000	27M 9.000	70M 24.000	1,59	1,59	1,59	2,05	5,47	4,18	12,30	14,94	0,89	3,21	4,12	3,87	13,96	17,92	3,83	A	3,80	9,50	3500
	20M 7.000	20M 7.000	20M 7.000	35M 12.000	35M 12.000	1,91	1,91	1,91	3,28	3,28	4,18	12,30	14,94	0,89	3,32	4,12	3,87	14,45	17,92	3,71	A	3,80	9,50	3500
	20M 7.000	20M 7.000	20M 7.000	35M 12.000	53M 18.000	1,69	1,69	1,69	2,89	4,34	4,18	12,30	14,94	0,89	3,25	4,12	3,87	14,11	17,92	3,79	A	3,80	9,50	3500
	20M 7.000	20M 7.000	20M 7.000	35M 12.000	70M 24.000	1,51	1,51	1,51	2,59	5,18	4,18	12,30	14,94	0,89	3,21	4,12	3,87	13,96	17,92	3,83	A	3,80	9,50	3500
	20M 7.000	20M 7.000	20M 7.000	53M 18.000	53M 18.000	1,51	1,51	1,51	3,88	3,88	4,18	12,30	14,94	0,89	3,21	4,12	3,87	13,96	17,92	3,83	A	3,80	9,50	3500
	20M 7.000	20M 7.000	27M 9.000	27M 9.000	27M 9.000	2,10	2,10	2,70	2,70	2,70	4,18	12,30	14,94	0,89	3,32	4,12	3,87	14,45	17,92	3,71	A	3,80	9,50	3500
	20M 7.000	20M 7.000	27M 9.000	27M 9.000	35M 12.000	1,96	1,96	2,52	2,52	3,35	4,18	12,30	14,94	0,89	3,32	4,12	3,87	14,45	17,92	3,71	A	3,80	9,50	3500
	20M 7.000	20M 7.000	27M 9.000	27M 9.000	53M 18.000	1,72	1,72	2,21	2,21	4,43	4,18	12,30	14,94	0,89	3,25	4,12	3,87	14,11	17,92	3,79	A	3,80	9,50	3500
	20M 7.000	20M 7.000	27M 9.000	27M 9.000	70M 24.000	1,54	1,54	1,98	1,98	5,27	4,18	12,30	14,94	0,89	3,21	4,12	3,87	13,96	17,92	3,83	A	3,80	9,50	3500
	20M 7.000	20M 7.000	27M 9.000	35M 12.000	35M 12.000	1,83	1,83	2,36	3,14	3,14	4,18	12,30	14,94	0,89	3,30	4,12	3,87	14,34	17,92	3,73	A	3,80	9,50	3500
	20M 7.000	20M 7.000	27M 9.000	35M 12.000	53M 18.000	1,62	1,62	2,09	2,78	4,18	4,18	12,30	14,94	0,89	3,30	4,12	3,87	14,34	17,92	3,73	A	3,80	9,50	3500
	20M 7.000	20M 7.000	27M 9.000	53M 18.000	53M 18.000	1,46	1,46	1,88	3,75	3,75	4,18	12,30	14,94	0,89	3,21	4,12	3,87	13,96	17,92	3,83	A	3,80	9,50	3500
	20M 7.000	20M 7.000	35M 12.000	35M 12.000	35M 12.000	1,72	1,72	2,95	2,95	2,95	4,18	12,30	14,94	0,89	3,30	4,12	3,87	14,34	17,92	3,73	A	3,80	9,50	3500

Pd = PAuslegung CEA = Energieverbrauch/Jah

KOMBINATIONSTABELLEN

Außeneinheit: MU1-Y 125M (PENTA)

HEIZUNG

Außeneinheit	INNENEINHEIT					Kühlleistung [KW]					GESAMTHEIZLEISTUNG. [KW]			AUFG. LEISTUNG KÜHLBETRIEB [KW]			GESAMTSTROM KÜHLBETRIEB . [A]			COP	JAHRESZEITLICHE EFFIZIENZ (NACH DIN EN 14825)			
	A	B	C	D		A	B	C	D	E	Min.	Nom.	Max.	Min.	Nom.	Max.	Min.	Nom.	Max.		Class	SCOP	Pd	CEA [kWh]
MU1-Y 125M (1x5)	20M 7.000	20M 7.000	35M 12.000	35M 12.000	53M 18.000	1,54	1,54	2,64	2,64	3,95	4,18	12,30	14,94	0,89	3,21	4,12	3,87	13,96	17,92	3,83	A	3,80	9,50	3500
	20M 7.000	27M 9.000	27M 9.000	27M 9.000	27M 9.000	2,00	2,57	2,57	2,57	2,57	4,18	12,30	14,94	0,89	3,32	4,12	3,87	14,45	17,92	3,71	A	3,80	9,50	3500
	20M 7.000	27M 9.000	27M 9.000	27M 9.000	35M 12.000	1,87	2,41	2,41	2,41	3,21	4,18	12,30	14,94	0,89	3,30	4,12	3,87	14,34	17,92	3,73	A	3,80	9,50	3500
	20M 7.000	27M 9.000	27M 9.000	27M 9.000	53M 18.000	1,66	2,13	2,13	2,13	4,26	4,18	12,30	14,94	0,89	3,21	4,12	3,87	13,96	17,92	3,83	A	3,80	9,50	3500
	20M 7.000	27M 9.000	27M 9.000	27M 9.000	70M 24.000	1,48	1,91	1,91	1,91	5,09	4,18	12,30	14,94	0,89	3,21	4,12	3,87	13,96	17,92	3,83	A	3,80	9,50	3500
	20M 7.000	27M 9.000	27M 9.000	35M 12.000	35M 12.000	1,76	2,26	2,26	3,01	3,01	4,18	12,30	14,94	0,89	3,30	4,12	3,87	14,34	17,92	3,73	A	3,80	9,50	3500
	20M 7.000	27M 9.000	27M 9.000	35M 12.000	53M 18.000	1,57	2,01	2,01	2,68	4,03	4,18	12,30	14,94	0,89	3,21	4,12	3,87	13,96	17,92	3,83	A	3,80	9,50	3500
	20M 7.000	27M 9.000	35M 12.000	35M 12.000	35M 12.000	1,66	2,13	2,84	2,84	2,84	4,18	12,30	14,94	0,89	3,25	4,12	3,87	14,11	17,92	3,79	A	3,80	9,50	3500
	20M 7.000	27M 9.000	35M 12.000	35M 12.000	53M 18.000	1,48	1,91	2,54	2,54	3,82	4,18	12,30	14,94	0,89	3,21	4,12	3,87	13,96	17,92	3,83	A	3,80	9,50	3500
	20M 7.000	35M 12.000	35M 12.000	35M 12.000	35M 12.000	1,57	2,68	2,68	2,68	2,68	4,18	12,30	14,94	0,89	3,25	4,12	3,87	14,11	17,92	3,79	A	3,80	9,50	3500
	27M 9.000	**27M 9.000**	**27M 9.000**	**27M 9.000**	**27M 9.000**	**2,46**	**2,46**	**2,46**	**2,46**	**2,46**	**4,18**	**12,30**	**14,94**	**0,89**	**3,30**	**4,12**	**3,87**	**14,34**	**17,92**	**3,73**	**A**	**3,80**	**9,50**	**3500**
	27M 9.000	27M 9.000	27M 9.000	27M 9.000	35M 12.000	2,31	2,31	2,31	2,31	3,08	4,18	12,30	14,94	0,89	3,30	4,12	3,87	14,34	17,92	3,73	A	3,80	9,50	3500
	27M 9.000	27M 9.000	27M 9.000	27M 9.000	53M 18.000	2,05	2,05	2,05	2,05	4,10	4,18	12,30	14,94	0,89	3,21	4,12	3,87	13,96	17,92	3,83	A	3,80	9,50	3500
	27M 9.000	27M 9.000	27M 9.000	35M 12.000	35M 12.000	2,17	2,17	2,17	2,89	2,89	4,18	12,30	14,94	0,89	3,25	4,12	3,87	14,11	17,92	3,79	A	3,80	9,50	3500
	27M 9.000	27M 9.000	27M 9.000	35M 12.000	53M 18.000	1,94	1,94	1,94	2,59	3,88	4,18	12,30	14,94	0,89	3,21	4,12	3,87	13,96	17,92	3,83	A	3,80	9,50	3500
	27M 9.000	27M 9.000	35M 12.000	35M 12.000	35M 12.000	2,05	2,05	2,73	2,73	2,73	4,18	12,30	14,94	0,89	3,25	4,12	3,87	14,11	17,92	3,79	A	3,80	9,50	3500
	27M 9.000	35M 12.000	35M 12.000	35M 12.000	35M 12.000	1,94	2,59	2,59	2,59	2,59	4,18	12,30	14,94	0,89	3,21	4,12	3,87	13,96	17,92	3,83	A	3,80	9,50	3500

Pd = PAuslegung CEA = Energieverbrauch/Jah

System Light Commercial

WAS SPRICHT FÜR EIN LIGHT COMMERCIAL-SYSTEM?

- Systeme bis 16 kW, eine ideale Lösung für die Klimatisierung von gewerblich genutzten Räumen, wie Büros, Bankinstituten, Konferenzsälen.
- TWIN-Konfiguration für ein noch komfortableres Raumklima
- Über WLAN, Zentralisierungsmodule, Datenwandler oder BMS-Systeme steuerbar

MÖGLICHE KOMBINATIONEN VON AUSSEN- UND INNENEINHEITEN

GERÄT NUR AUSSENLUFT	INNENEINHEITEN - 4-WEGE-KOMPAKTKASSETTEN		INNENEINHEITEN - 4-WEGE-KASSETTEN				INNENEINHEITEN - KONSOLEN		KANALISIERBARE INNENEINHEITEN						INNENEINHEITEN DECKEN UND BODEN					SÄULEN-INNENGERÄTE
	BOX-SL 2 650x650		BOX-SL 2 950x950				CONSOLE-SL 2		DUCT-SL 2						CEILING & FLOOR-SL 2					STANDING-SL-2
	IB2-XY		IA2-XY				IC2-XY		ID2-XY						IF2-XY					IS2-XY
	35M	53M	70M	105M	140M	160M	35M	53M	35M	53M	70M	105M	140M	160M	53M	70M	105M	140M	160M	140M
MC2-Y 35M	●						●		●											
MC2-Y 53M		●						●		●					●					
MC2-Y 70M			●								●					●				
MC2-Y 88M				●																
MC2-Y 105M/105T				●								●					●			
MC2-Y 120M					●															
MC2-Y 140T			T		●						T		●			T		●		●
MC2-Y 160T				T		●						T		●			T		●	

T = Mit dem TWIN-System kompatibel

EIN KOMPLETTSYSTEM FÜR GESCHÄFTSRÄUME

DIE TWIN-KONFIGURATION SORGT FÜR EINE BESSERE LUFTVERTEILUNG IM RAUM

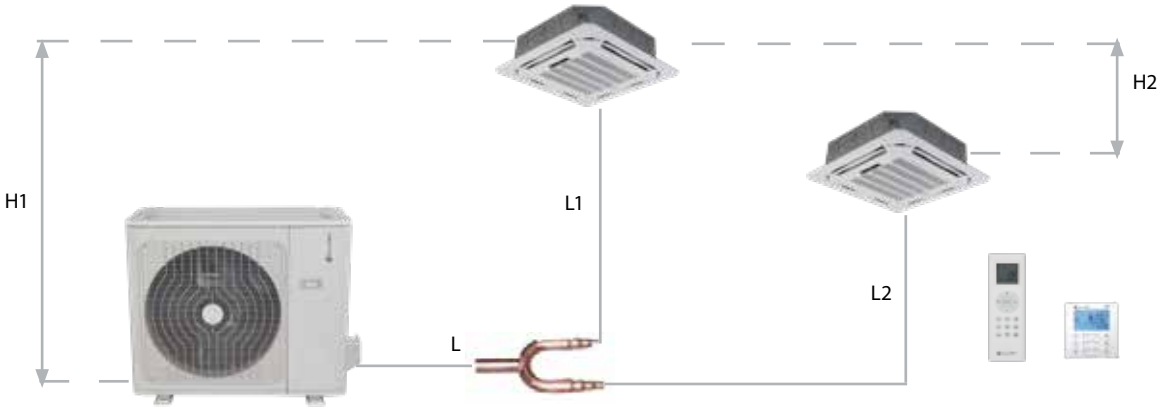

Accessorio FQZHN-01D:
Rohrabzweig für Twin-Anschluss

		[m]	
Länge der Leitungen	Gesamtlänge	65	L+Max(L1,L2)
	Max. Länge der einzelnen Leitungen	15	L1,L2
	Max. Unterschied zwischen den beiden Leitungen L1 - L2	10	L1,L2
Höhenunterschied	Max. Höhenunterschied Innen-/Außeneinheit	20	H1
	Max. Höhenunterschied zwischen den beiden Inneneinheiten	0,5	H2

Die Inneneinheiten der Serie TWIN sind für eine Installation in einem einzigen Raum konzipiert.
Mit der Steuerung wird die Haupteinheit gesteuert, während die zweite nach den Einstellungen für Ein/Aus, den Sollwert, den Funktionsmodus und die Drehzahl des Ventilators arbeitet.

KOMBINATIONSMÖGLICHKEITEN

	INNENEINHEIT 1	INNENEINHEIT 2	AUSSENEINHEIT
	IA2-XY 70M	IA2-XY 70M	MC2-Y 140T
	IA2-XY 105M	IA2-XY 105M	MC2-Y 160T
	ID2-XY 70M	ID2-XY 70M	MC2-Y 140T
	ID2-XY 105M	ID2-XY 105M	MC2-Y 160T
	IF2-XY 70M	IF2-XY 70M	MC2-Y 140T
	IF2-XY 105M	IF2-XY 105M	MC2-Y 160T

Anmerkung:
KONFIGURATION DER INNENEINHEITEN

Einstellung des Schalters SW5:

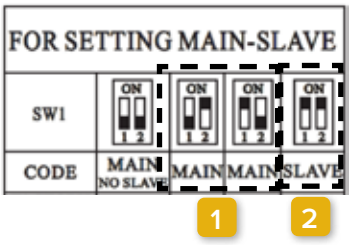

1. Slave-Inneneinheit: 1 und 2 beide auf ON.
2. Master-Inneneinheit: wechselnde Position von 1 und 2 (eine auf ON, die andere auf OFF)

BOX-SL 2 650x650 35M÷53M

CONTROL SYSTEM
SPLIT VRF

A++ A++

KOMFORT

Follow Me · Turbo · Innenventilator mit 12 Geschwindigkeitsstufen · Außenventilator mit 5 Geschwindigkeitsstufen · Kaltluftschutz · Temperatur-kompensation · Autom. Schwing.

ZUVERLÄSSIGKEIT

Kältemittelleck-Alarm · Selbstdiagnose · Notbetrieb · Autom. Abtauen · Klimatisierung von Technikräumen · Kondenswasserpumpe

PRAKTISCHE FUNKTIONEN

Ein-/Ausschalten von Hand · Ein-/Aus-Kontakt · Anschluss für externen Alarm · Speicherung der Luftlamellenausrichtung · Autom. Neustart · Timer

ENERG.EINSPAR.

Schlaffunktion

GESUNDHEIT

Frischluftzufuhr

OPTIONALE FUNKTIONEN

Verkabelte Steuerung · Zentrale Steuerung · BMS-Kommunikation · Steuerung über WLAN

BLENDE 650 x 650
T-MBQ4-03B4
(erforderliches Zubehör)

Wi-Fi
WF-60A2
(optional)

VERKABELTE STEUERUNG
KJR120C1E
(optional)

FERNSTEUERUNG
RG66A1
(standard)

IB2-XY

MC2-Y

Technische Angaben

Kombination			S.IB2+MC2-Y	35M	53M
Kühlkapazität	Nennwert (Min~Max)		Btu/h	12.000 (5.200~18.000)	18.000 (9.900~19.600)
	Nennwert (Min~Max)		kW	3,5 (1,5~5,3)	5,3 (2,9~5,7)
Heizkapazität	Nennwert (Min~Max)		Btu/h	15.000 (3.500~19.000)	18.500 (8.100~20.800)
	Nennwert (Min~Max)		kW	4,4 (1~5,6)	5,4 (2,4~6,1)
Aufgenommene Nennleistung	Kühlbetrieb	Nennwert (Min~Max)	W	850 (350~1.600)	1.633 (720~1.860)
	Heizbetrieb	Nennwert (Min~Max)	W	1.100 (310~1.800)	1.460 (700~1.930)
Aufgenommener Nennstrom	Kühlbetrieb	Nennwert (Min~Max)	A	3,8 (1,6~7,1)	7,2 (3,2~8,2)
	Heizbetrieb	Nennwert (Min~Max)	A	5,0 (1,4~7,9)	6,4 (3,1~8,5)
Jahreszeitliche Effizienz[1]	Kühlbetrieb	Energieklasse	-	A++	A++
		Theoretische Last (PAuslegung)	kW	3,5	5,3
		SEER	-	7,80	6,10
		Energieverbrauch/Jahr	kWh/a	157	304
	Heizbetrieb Mittleres Klima	Energieklasse	-	A++	A+
		Theoretische Last (PAuslegung)	kW	3,1	4,2
		SCOP	-	4,60	4,00
		Energieverbrauch/Jahr	kWh/a	959	1.470
	Heizbetrieb Heißes Klima	Energieklasse	-	A+++	A++
		SCOP	-	5,10	4,90
Nenneffizienz	EER		-	4,14	3,25
	COP		-	4,00	3,71

Unità Interna			IB2-XY	35M	53M
			Art.-Nr. konfiguriert	AAIBQ200-0001	AAIBQ400-0001
Abmessungen	Gerät	L x P x A	mm	570x570x260	570x570x260
	Verpackung (Gerät)	L x P x A	mm	662x662x317	655x655x290
	Blende	L x P x A	mm	647x647x50	647x647x50
	Verpackung (Blende)	L x P x A	mm	715x715x123	715x715x123
Gewicht	Gerät / Verpackung		kg	16,2 / 21,4	16,2 / 21,4
	Blende / Verpackung		kg	2,5 / 4,5	2,5 / 4,5
Luftfilter	Typ		-	R/W	R/W
Luftdurchsatz		Hi/Mid/Lo	m³/h	620/505/420	720/625/540
Schallleistungspegel		Hi	dB(A)	51	56
Schalldruckpegel		Hi/Mid/Lo	dB(A)	41/36/33	42,5/39/35,5
Steuersysteme	Infrarot-Fernbedienung		-	RG66A1	RG66A1
	Einstellbare Temperatur		°C	17~30	17~30
Stromversorgung	Spannung/Frequenz/Phasen		V/Hz/n°	230 / 50 / 1	230 / 50 / 1

[1] SEER- und SCOP-Daten, zugehörige Energieklassen und Jahresenergieverbrauch erfüllen die Anforderungen der DIN EN 14825.

R/W = Herausnehmbar/Waschbar

Prüfbedingungen:
gemäß Normen DIN EN 14511 / DIN EN 12102
Kühlbetrieb: Innenlufttemperatur 27 °C DB/19 °C WB; Außenlufttemperatur 35 °C DB/24 °C WB.
Heizbetrieb: Innenlufttemperatur 20 °C DB/15 °C WB; Außenlufttemperatur 7 °C DB/6 °C WB.
Die Daten wurden gemäß der delegierten EU-Verordnung 626/2011 deklariert.

Außeneinheit			MC2-Y	35M	53M
			Art.-Nr. konfiguriert	AALDQ200-0003	AALDQ400-0002
Abmessungen	Gerät	L x P x A	mm	800x333x554	800x333x554
	Verpackung	L x P x A	mm	920x390x625	920x390x625
Gewicht	Gerät / Verpackung		kg	34,7 / 37,5	33,7 / 36,6
Schallleistungspegel		Nennwert	dB(A)	63	63
Schalldruckpegel		Nennwert	dB(A)	55,5	55,5
Betriebsbereich	Kühlbetrieb	Raumtemp	°C	17~32	17~32
		Außentemp	°CBS	-15~50	-15~50
	Heizbetrieb	Raumtemp	°C	0~30	0~30
		Außentemp	°CBU	-15~24	-15~24
Kältemittel	Art/GWP		-	R-32 / 675	R-32 / 675
Stromversorgung	Spannung/Frequenz/Phasen		V/Hz/n°	230 / 50 / 1	230 / 50 / 1
Strom - 50 Hz	Max. Schaltvermögen der Sicherung (MFA)		A	20	20

Anschlüsse und Kältemittelleitungen

Kombination			35M	53M
Max. äquivalente Länge	L	m	25	30
Max. Höhenunterschied ODU / IDU	H	m	±10	±20
Vorbefüllung mit Kältemittel		kg / m	0,87 / 5	1,15 / 5
		CO_2 tons	0,59	0,78
Zusätzliche Kältemittelfüllung		g/m	12	12
Außendurchmesser	Flüssigkeit	mm / inch	Φ6,35 - 1/4"	Φ6,35 - 1/4"
	Gas	mm / inch	Φ9,52 - 3/8"	Φ12,7 - 1/2"

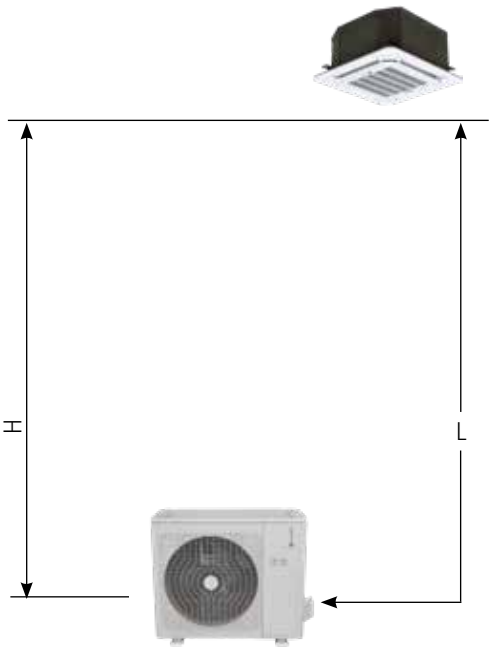

elektrische Anschlüsse

Kombination			35M	53M
ODU	Stromversorgung	V/Hz/n°	230 / 50 / 1	230 / 50 / 1
		Kabelanzahl / Querschnitt	2 x 2,5mm² + G	2 x 2,5mm² + G
	Signal	Kabelanzahl / Querschnitt	2 x 1mm²	1 x 1mm²
IDU	Stromversorgung	V/Hz/n°	von ODU	von ODU
		Kabelanzahl / Querschnitt	2 x 1mm² + G	2 x 1mm² + G
	Signal	Kabelanzahl / Querschnitt	2 x 1mm²	1 x 1mm²

Zubehör

Standard

RG66A1 IR-Fernbedienung für Inneneinheiten mit Ausnahme der Serie STELVIO

T-MBQ4-03B4 Blende für Box-SM 2/Box-SL 2 650 x 650, 360° Luftauslass, Gitter mit runden Öffnungen.

(Erforderliches Zubehör, muss separat ausgewählt werden.)

Optional

WF-60A2 Smart-Port-Bausatz zur Steuerung von nicht an der Wand montierten Innengeräten über WLAN (enthält Adapter und USB-Stick).

EIN-AUS kann jeweils nur mit einer der Funktionen XYE/BMS/WLAN gleichzeitig verwendet werden

Hinweis: Wenn dieses Zubehör angeschlossen wird, können keine verkabelten Steuerungen angeschlossen werden.

Steuersysteme (siehe zugehörigen Abschnitt)

BOX-SL 2 950x950 70M÷160M

40 dB(A)

CONTROL SYSTEM SPLIT VRF

A++ A+

KOMFORT

Follow Me · Turbo · Innenventilator mit 12 Geschwindigkeitsstufen · Außenventilator mit 5 Geschwindigkeitsstufen · Kaltluftschutz · Temperatur-kompensation · Autom. Schwing.

ZUVERLÄSSIGKEIT

Kältemittelleck-Alarm · Selbstdiagnose · Notbetrieb · Autom. Abtauen · Klimatisierung von Technikräumen · Kondenswasserpumpe

PRAKTISCHE FUNKTIONEN

Ein-/Ausschalten von Hand · Ein-/Aus-Kontakt · Anschluss für externen Alarm · Speicherung der Luftlamellenausrichtung · Autom. Neustart · Timer

ENERG.EINSPAR.

Schlaffunktion

GESUNDHEIT

Frischluftzufuhr

OPTIONALE FUNKTIONEN

Verkabelte Steuerung · Zentrale Steuerung · BMS-Kommunikation · Steuerung über WLAN

BLENDE 950X950 T-MBQ4-900 *(erforderliches Zubehör)*

Wi-Fi WF-60A2 *(optional)*

VERKABELTE STEUERUNG KJR120C1E *(optional)*

FERNSTEUERUNG RG66A1 *(standard)*

IA2-XY

MC2-Y

Technische Angaben

Kombination			S.IA2+MC2-Y	70M	88M (NEW)	105M	120M (NEW)	105T	140T	160T
Kühlkapazität	Nennwert (Min. - Max.)		Btu/h	24.000 (11.000~28.000)	30.000 (13.500~38.000)	36.000 (13.800~41.000)	39.000 (16.200~45.000)	36.000 (13.800~41.000)	48.000 (16.200~49.800)	53000 (18000~57000)
	Nennwert (Min. - Max.)		kW	7,0 (3,2~8,2)	8,8 (4~10)	10,6 (4~12,0)	11,4 (4,8~13,2)	10,6 (4~12,0)	14,1 (4,8~14,6)	15,5 (5,3~16,7)
Heizkapazität	Nennwert (Min. - Max.)		Btu/h	26.000 (8.300~29.500)	33.000 (10.000~41.500)	38.000 (10.000~46.000)	45.000 (13.400~51.200)	38.000 (10.000~48.300)	55.000 (13.400~57.200)	62.000 (15.000~66.000)
	Nennwert (Min. - Max.)		kW	7,6 (2,4~8,7)	9,8 (2,9~11,5)	11,1 (2,9~13,5)	16,5 (5,3~15)	11,1 (3~14,1)	16,1 (3,9~16,8)	18,2 (4,4~19,3)
Aufgenommene Nennleistung	Kühlbetrieb	Nennwert (Min. - Max.)	W	2.190 (480~2.850)	2.927 (890~4.200)	3.750 (890~4.500)	3.772 (1.158~4.789)	3.950 (890~4.500)	5.130 (1.174~5.602)	5.951 (1.147~6.682)
	Heizbetrieb	Nennwert (Min. - Max.)	W	2.050 (500~2.880)	2.423 (720~4.150)	2.960 (720~4.450)	3.755 (987~4.382)	3.000 (720~4.750)	5.050 (987~5.378)	6.036 (1.022~6.448)
Aufgenommener Nennstrom	Kühlbetrieb	Nennwert (Min. - Max.)	A	9,5 (2,1~12,4)	12,9 (3,9~18,2)	16,3 (3,9~19,6)	16,5 (5,3~15)	6,6 (3,9~8,2)	8,3 (1,8~9,3)	9,8 (1,8~11,6)
	Heizbetrieb	Nennwert (Min. - Max.)	A	8,9 (2,2~12,5)	13 (3,2~19,4)	13 (3,2~19,4)	16,4 (4,5~19,9)	5 (3,2~8,3)	8,2 (1,6~8,9)	9,9 (1,6~11,2)
Jahreszeitliche Effizienz[1]	Kühlbetrieb	Energieklasse	-	A++	A++	A++	A+	A++	A++	A++
		Theoretische Last (PAuslegung)	kW	7	8,9	10,5	11,7	10,5	14	15,7
		SEER	-	6,10	6,50	6,10	5,90	6,10	6,10	6,10
		Energieverbrauch/Jahr	kWh/a	402	-	605	-	602	803	901
	Heizbetrieb Mittleres Klima	Energieklasse	-	A+	A	A+	A	A+	A+	A+
		Theoretische Last (PAuslegung)	kW	5,4	7,2	8,8	9,2	8,1	11,2	11,9
		SCOP	-	4,00	3,80	4,00	3,90	4,00	4,00	4,00
		Energieverbrauch/Jahr	kWh/a	1.890	-	3.108	-	2.835	3.920	4.165
	Heizbetrieb Heißes Klima	Energieklasse	-	A+++	-	A+++	-	A+++	A+++	A+++
		SCOP	-	5,10	-	5,10	-	5,10	5,10	5,10
Nenneffizienz	EER		-	3,21	3,00	2,81	3,02	2,67	2,74	2,61
	COP		-	3,72	4,05	3,76	3,52	3,71	3,19	3,02

Inneneinheit			IA2-XY	70M	105M	105M	140M	105M	140M	160M
			Codice configurato	AAIAQ600-0001	AAIAP100-0001	AAIAP100-0001	AAIAP300-0001	AAIAP100-0001	AAIAP300-0001	AAIAP400-0001
Abmessungen	Gerät	L x P x A	mm	840x840x245	840x840x245	840x840x245	840x840x287	840x840x245	840x840x287	840x840x287
	Verpackung (Gerät)	L x P x A	mm	900x900x265	900x900x265	900x900x265	900x900x292	900x900x265	900x900x292	900x900x292
	Blende	L x P x A	mm	950x950x55	950x950x55	950x950x55	950x950x55	950x950x55	950x950x55	950x950x55
	Verpackung (Blende)	L x P x A	mm	1.035x1.035x90	1.035x1.035x90	1.035x1.035x90	1.035x1.035x90	1.035x1.035x90	1.035x1.035x90	1.035x1.035x90
Gewicht	Gerät / Verpackung		kg	23 / 27	27,5 / 31	27,5 / 31	29 / 32,7	27,5 / 31	29 / 32,7	29,7 / 33,4
	Blende / Verpackung		kg	5 / 8	5 / 8	5 / 8	5 / 8	5 / 8	5 / 8	5 / 8
Luftfilter	Typ		-	R/W	R/W	R/W	R/W	R/W	R/W	R/W
Luftdurchsatz		Hi/Mid/Lo	m³/h	1.378/1.200/1.032	1.775/1.620/1.438	1.775/1.620/1.438	1.775/1.568/1.381	1.775/1.620/1.438	1.715/1.568/1.381	1.970/1.737/1.537
Schallleistungspegel		Hi	dB(A)	59	61	61	66	62	65	65
Schalldruckpegel		Hi/Mid/Lo	dB(A)	47/43/40	51/49/46	52/49/46	52/50/49	51/47/41	52/50/49	53/50.5/48
Steuersysteme	Infrarot-Fernbedienung		-	RG66A1	RG66A1	RG66A1	RG66A1	RG66A1	RG66A1	RG66A1
	Einstellbare Temperatur		°C	17~30	17~30	17~30	17~30	17~30	17~30	17~30
Stromversorgung	Spannung/Frequenz/Phasen		V/Hz/n°	230 / 50 / 1						

[1] SEER- und SCOP-Daten, zugehörige Energieklassen und Jahresenergieverbrauch erfüllen die Anforderungen der DIN EN 14825.

R/W = Herausnehmbar/Waschbar

Prüfbedingungen:
gemäß Normen DIN EN 14511 / DIN EN 12102
Kühlbetrieb: Innenlufttemperatur 27 °C DB/19 °C WB; Außenlufttemperatur 35 °C DB/24 °C WB.
Heizbetrieb: Innenlufttemperatur 20 °C DB/15 °C WB; Außenlufttemperatur 7 °C DB/6 °C WB.
Die Daten wurden gemäß der delegierten EU-Verordnung 626/2011 deklariert.

Außeneinheit			MC2-Y	70M	88M	105M	120M	105T	140T	160T
		Codice configurato		AALDQ600-0002	AALDQ900-0002	AALDP100-0002	AALDP200-0002	AALDR000-0002	AALDV100-0002	AALDV200-0002
Abmessungen	Gerät	L x P x A	mm	845x363x702	946x410x810	946x410x810	946x410x810	946x410x810	952x415x1.333	952x415x1.333
	Verpackung	L x P x A	mm	965x395x765	1.090x500x885	1.090x500x885	1.090x500x885	1.090x500x885	1.095x495x1.480	1.095x495x1.480
Gewicht	Gerät / Verpackung		kg	66,8 / 72,6	56,9 / 61,8	66,8 / 73,4	73,9 / 78,9	81,5 / 87,0	106,7 / 119,9	111,3 / 124,3
Schallleistungspegel		Nennwert	dB(A)	66	67	67	72	68	72	74
Schalldruckpegel		Nennwert	dB(A)	62	59	65	65	64	66	66
Betriebsbereich	Kühlbetrieb	Raumtemp.	°C	17~32	17~32	17~32	17~32	17~32	17~32	17~32
		Außentemp.	°CBS	-15~50	-15~50	-15~50	-15~50	-15~50	-15~50	-15~50
	Heizbetrieb	Raumtemp.	°C	0~30	0~30	0~30	0~30	0~30	0~30	0~30
		Außentemp.	°CBU	-20~24	-20~24	-15~24	-15~24	-15~24	-15~24	-15~24
Kältemittel	Art/GWP		-	R-32 / 675	R-32 / 675	R-32 / 675	R-32 / 675	R-32 / 675	R-32 / 675	R-32 / 675
Stromversorgung	Spannung/Frequenz/Phasen		V/Hz/n°	230 / 50 / 1	230 / 50 / 1	230 / 50 / 1	230 / 50 / 1	400 / 50 / 3 + N	400 / 50 / 3 + N	400 / 50 / 3 + N
Strom - 50 Hz	Max. Schaltvermögen der Sicherung (MFA)		A	30	30	30	25	25	25	25

Anschlüsse und Kältemittelleitungen

Kombination			70M	88M	105M	120M	105T	140T	160T
Max. äquivalente Länge	L	m	50	50	65	50	65	65	65
Max. Höhenunterschied ODU / IDU	H	m	±25	±25	±30	±30	±30	±30	±30
Vorbefüllung mit Kältemittel		kg / m	1,5 / 5	2 / 5	2,4 / 5	2,8 / 5	2,4 / 5	2,8 / 5	2,95 / 5
		CO_2 tons	1,01	1,35	1,62	1,89	1,62	1,89	1,99
Zusätzliche Kältemittelfüllung		g/m	24	24	24	24	24	24	24
Außendurchmesser	Flüssigkeit	mm / inch	Φ9,52 - 3/8"	Φ9,52 - 3/8"	Φ9,52 - 3/8"	Φ9,52 - 3/8"	Φ9,52 - 3/8"	Φ9,52 - 3/8"	Φ9,52 - 3/8"
	Gas	mm / inch	Φ15,9 - 5/8"	Φ15,9 - 5/8"	Φ15,9 - 5/8"	Φ15,9 - 5/8"	Φ15,9 - 5/8"	Φ15,9 - 5/8"	Φ15,9 - 5/8"

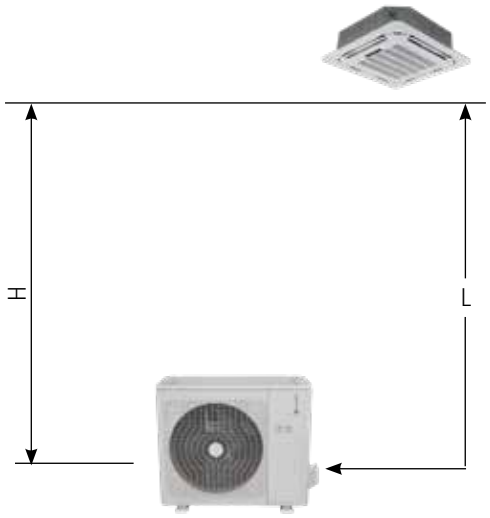

elektrische Anschlüsse

Kombination			70M	88M	105M	120M	105T	140T	160T
ODU	Stromversorgung	V/Hz/n°	230 / 50 / 1	230 / 50 / 1	230 / 50 / 1	230 / 50 / 1	400 / 50 / 3 + N	400 / 50 / 3 + N	400 / 50 / 3 + N
		Kabelanzahl / Querschnitt	2 x 2,5mm² + G	2 x 4mm² + G	2 x 4mm² + G	2 x 4mm² + G	4 x 2,5mm² + G	4 x 2,5mm² + G	4 x 2,5mm² + G
	Segnale	Kabelanzahl / Querschnitt	2 x 0,2mm²	2 x 0,2mm²	2 x 0,2mm²	2 x 0,2mm²	2 x 0,2mm²	2 x 0,2mm²	2 x 0,2mm²
IDU	Stromversorgung	V/Hz/n°	230 / 50 / 1	230 / 50 / 1	230 / 50 / 1	230 / 50 / 1	230 / 50 / 1	230 / 50 / 1	230 / 50 / 1
		Kabelanzahl / Querschnitt	2 x 1mm² + G	2 x 1mm² + G	2 x 1mm² + G	2 x 1mm² + G	2 x 1mm² + G	2 x 1mm² + G	2 x 1mm² + G
	Signal	Kabelanzahl / Querschnitt	2 x 0,2mm²	2 x 0,2mm²	2 x 0,2mm²	2 x 0,2mm²	2 x 0,2mm²	2 x 0,2mm²	2 x 0,2mm²

Zubehör

Standard

RG66A1 IR-Fernbedienung für Inneneinheiten mit Ausnahme der Serie STELVIO

T-MBQ4-900 Blende für Box-SL 2 950 x 950, 360° Luftauslass, Gitter mit runden Öffnungen

(Erforderliches Zubehör, muss separat ausgewählt werden)

Optional

WF-60A2 Smart-Port-Bausatz zur Steuerung von nicht an der Wand montierten Innengeräten über WLAN (enthält Adapter und USB-Stick).

EIN-AUS kann jeweils nur mit einer der Funktionen XYE/BMS/WLAN gleichzeitig verwendet werden

Hinweis: Wenn dieses Zubehör angeschlossen wird, können keine verkabelten Steuerungen angeschlossen werden.

Steuersysteme (siehe zugehörigen Abschnitt)

CONSOLE-SL 2 35M÷53M

35 dB(A)

CONTROL SYSTEM SPLIT VRF

A++ A+

KOMFORT

Follow Me · Turbo · Innenventilator mit 12 Geschwindigkeitsstufen · Außenventilator mit 5 Geschwindigkeitsstufen · Kaltluftschutz · Temperatur-kompensation · Autom. Schwing.

ZUVERLÄSSIGKEIT

Kältemittelleck-Alarm · Selbstdiagnose · Notbetrieb · Autom. Abtauen · Klimatisierung von Technikräumen

PRAKTISCHE FUNKTIONEN

Ein-/Ausschalten von Hand · Ein-/Aus-Kontakt · Autom. Neustart · Timer

ENERG.EINSPAR.

Schlaffunktion

OPTIONALE FUNKTIONEN

Zentrale Steuerung · BMS-Kommunikation

FERNSTEUERUNG
RG66A1
(standard)

IC2-XY

MC2-Y

Technische Angaben

Kombination			S.IC2+MC2-Y	35M	53M NEW
Kühlkapazität	Nennwert (Min. - Max.)		Btu/h	12.000 (2.700~15.000)	16.500 (9.000~17.000)
	Nennwert (Min. - Max.)		kW	3,5 (0,8~4,4)	4,8 (2,6~5)
Heizkapazität	Nennwert (Min. - Max.)		Btu/h	13.000 (2.100~16.900)	17.000 (7.500~19.600)
	Nennwert (Min. - Max.)		kW	3,8 (0,6~5)	5 (2,2~5,7)
Aufgenommene Nennleistung	Kühlbetrieb	Nennwert (Min. - Max.)	W	1.080 (174~1.840)	1.511 (651~1.714)
	Heizbetrieb	Nennwert (Min. - Max.)	W	1.020 (150~1.700)	1.400 (606~2.022)
Aufgenommener Nennstrom	Kühlbetrieb	Nennwert (Min. - Max.)	A	4,8 (0,8~8,2)	6,2 (3~7,5)
	Heizbetrieb	Nennwert (Min. - Max.)	A	4,6 (0,7~7,6)	6,2 (2,8~8,9)
Jahreszeitliche Effizienz[1]	Kühlbetrieb	Energieklasse	-	A++	A++
		Theoretische Last (PAuslegung)	kW	3,5	4,8
		SEER	-	7,70	6,10
		Energieverbrauch/Jahr	kWh/a	159	-
	Heizbetrieb Mittleres Klima	Energieklasse	-	A+	A+
		Theoretische Last (PAuslegung)	kW	3,2	4
		SCOP	-	4,00	4,00
		Energieverbrauch/Jahr	kWh/a	1120	-
	Heizbetrieb Heißes Klima	Energieklasse	-	A+++	A++
		SCOP	-	5,10	4,60
Nenneffizienz	EER		-	3,23	3,20
	COP		-	3,74	3,56

Inneneinheit			IC2-XY	35M	53M
			Art.-Nr. konfiguriert	AAICQ200-0001	AAICQ400-0001
Abmessungen	Gerät	L x P x A	mm	700x210x600	700x210x600
	Verpackung (Gerät)	L x P x A	mm	810x305x710	810x305x710
Gewicht	Gerät / Verpackung		kg	14.8/19	14.8/19
Luftfilter	Typ		-	R/W	R/W
Luftdurchsatz		Hi/Mid/Lo	m³/h	510/480/370	560/480/400
Schallleistungspegel		Hi	dB(A)	58	60
Schalldruckpegel		Hi/Mid/Lo	dB(A)	43/41/35	42,5/39/35
Steuersysteme	Infrarot-Fernbedienung		-	RG66A1	RG66A1
	Einstellbare Temperatur		°C	17~30	17~30
Stromversorgung	Spannung/Frequenz/Phasen		V/Hz/n°	230 / 50 / 1	230 / 50 / 1

[1] SEER- und SCOP-Daten, zugehörige Energieklassen und Jahresenergieverbrauch erfüllen die Anforderungen der DIN EN 14825.

R/W = Herausnehmbar/Waschbar

Prüfbedingungen:
gemäß Normen DIN EN 14511 / DIN EN 12102
Kühlbetrieb: Innenlufttemperatur 27 °C DB/19 °C WB; Außenlufttemperatur 35 °C DB/24 °C WB.
Heizbetrieb: Innenlufttemperatur 20 °C DB/15 °C WB; Außenlufttemperatur 7 °C DB/6 °C WB.
Die Daten wurden gemäß der delegierten EU-Verordnung 626/2011 deklariert.

Außeneinheit			MC2-Y	35M	53M
			Art.-Nr. konfiguriert	AALDQ200-0003	AALDQ400-0002
Abmessungen	Gerät	L x P x A	mm	800x333x554	800x333x554
	Verpackung	L x P x A	mm	920x390x625	920x390x625
Gewicht	Gerät / Verpackung		kg	34,7 / 37,5	33,7 / 36,6
Schallleistungspegel		Nominale	dB(A)	63	63
Schalldruckpegel		Nominale	dB(A)	56	55
Betriebsbereich	Kühlbetrieb	T Interna	°C	17~32	17~32
		T esterna	°CBS	-15~50	-15~50
	Heizbetrieb	T Interna	°C	0~30	0~30
		T esterna	°CBU	-15~24	-15~24
Kältemittel	Art/GWP		-	R-32 / 675	R-32 / 675
Stromversorgung	Spannung/Frequenz/Phasen		V/Hz/n°	230 / 50 / 1	230 / 50 / 1
Strom - 50 Hz	Max. Schaltvermögen der Sicherung (MFA)		A	20	20

Anschlüsse und Kältemittelleitungen

Kombination			35M	53M
Max. äquivalente Länge	L	m	25	30
Max. Höhenunterschied ODU / IDU	H	m	±10	±20
Vorbefüllung mit Kältemittel		kg / m	0,87 / 5	1,15 / 5
		CO_2 tons	0,59	0,78
Zusätzliche Kältemittelfüllung		g/m	12	12
Außendurchmesser	Flüssigkeit	mm / inch	Φ6,35 - 1/4"	Φ6,35 - 1/4"
	Gas	mm / inch	Φ9,52 - 3/8"	Φ12,7 - 1/2"

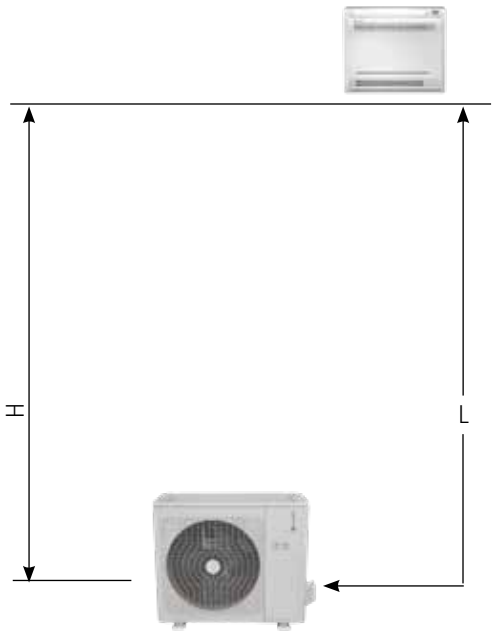

elektrische Anschlüsse

Kombination			35M	53M
ODU	Stromversorgung	V/Hz/n°	230 / 50 / 1	230 / 50 / 1
		Kabelanzahl / Querschnitt	2 x 2,5mm² + G	2 x 2,5mm² + G
	Signal	Kabelanzahl / Querschnitt	1 x 1mm²	1 x 1mm²
IDU	Stromversorgung	V/Hz/n°	von ODU	von ODU
		Kabelanzahl / Querschnitt	2 x 1mm² + G	2 x 1mm² + G
	Signal	Kabelanzahl / Querschnitt	1 x 1mm²	1 x 1mm²

Zubehör

Standard

RG66A1 IR-Fernbedienung für Inneneinheiten mit Ausnahme der Serie STELVIO

Optional

MD-NIM01 Bausatz für XYE-Anschluss (für den Anschluss der verkabelten Zentralsteuerung, des Datenwandlers, des BMS-Gateways erforderlich)

Steuersysteme (siehe zugehörigen Abschnitt)

DUCT-SL 2 35M÷160M

26 dB(A)

CONTROL SYSTEM SPLIT VRF

A++ A+

KOMFORT

Follow Me | Innenventilator mit 12 Geschwindigkeitsstufen | Außenventilator mit 5 Geschwindigkeitsstufen | Kaltluftschutz | Temperatur-kompensation

ZUVERLÄSSIGKEIT

Kältemittelleck-Alarm | Selbstdiagnose | Notbetrieb | Autom. Abtauen | Klimatisierung von Technikräumen | Kondenswasserpumpe

PRAKTISCHE FUNKTIONEN

Ein-/Aus-Kontakt | Anschluss für externen Alarm | Autom. Neustart | Timer

ENERG.EINSPAR.

Schlaffunktion

GESUNDHEIT

Frischluftzufuhr

OPTIONALE FUNKTIONEN

Verkabelte Steuerung | Zentrale Steuerung | BMS-Verwaltung | Steuerung über WLAN | Rotation und Backup | Wochen-Timer

Wi-Fi
WF-60A2
(optional)

VERKABELTE STEUERUNG
KJR120C1E
(optional)

NEW

VERKABELTE STEUERUNG
RAC-120X-2W
(optional für 53M-70M-88M-105M-120M-140M)
(Bausatz M120X erforderlich)

FERNSTEUERUNG
RG66A1
(standard)

ID2-XY

MC2-Y

Technische Angaben

Kombination				S.ID2+MC2-Y	35M	53M	70M	NEW 88M	105M	NEW 120M	105T	140T	160T
Kühlkapazität	Nennwert (Min. - Max.)			Btu/h	12.000 (5.100~16.200)	18.000 (8.700~19.400)	24.000 (7.500~28.300)	30.000 (7.600~33.500)	36.000 (13.800~41.000)	42.000 (8.800~42.000)	36.000 (13.800~41.000)	48.000 (14.500~51.800)	52.000 (20.000~59.000)
	Nennwert (Min. - Max.)			kW	3,5 (1,5~4,7)	5,3 (1,2~6,2)	7 (2,2~8,2)	8,8 (2,2~9,8)	10,6 (4~12)	12,3 (2,6~12,3)	10,6 (4~12)	14 (4,3~15,2)	15,4 (5,9~17,3)
Heizkapazität	Nennwert (Min. - Max.)			Btu/h	14.000 (3.300~19.200)	20.000 (7.500~21.000)	26.000 (9.300~29.700)	32.000 (9.200~38.000)	38.000 (9.600~41.000)	46.000 (7.000~48.700)	38.000 (9.600~45.000)	55.000 (12.600~61.500)	62.000 (16.000~70.000)
	Nennwert (Min. - Max.)			kW	4,1 (1~5,6)	5,9 (2,2~6,2)	7,6 (2,7~8,7)	9,4 (2,7~11,1)	11,1 (2,8~13,2)	13,5 (2,1~14,3)	11,1 (2,8~13,2)	16,1 (3,7~18)	18,2 (4,7~20,5)
Aufgenommene Nennleistung	Kühlbetrieb	Nennwert (Min. - Max.)		W	950 (350~1.620)	1.633 (710~1.900)	2.190 (480~2.850)	2.600 (901~3.350)	4.000 (900~4.900)	3.800 (230~4.350)	4.100 (890~4.980)	5.150 (1.170~5.699)	5.423 (1.274~6.651)
	Heizbetrieb	Nennwert (Min. - Max.)		W	1.100 (350~2.050)	1.580 (740~1.760)	2.050 (500~2.880)	2.300 (430~2.900)	3.100 (800~4.640)	3.600 (340~4.291)	3.000 (780~4.665)	4.280 (948~5.824)	5.329 (1.042~6.034)
Aufgenommener Nennstrom	Kühlbetrieb	Nennwert (Min. - Max.)		A	4,2 (1,7~7,2)	7,2 (3,2~8,3)	9,5 (2,1~12,4)	11,8 (2~15,5)	17,5 (4,2~19,6)	16 (1,5~19,1)	6,5 (1,4~8,2)	8,3 (1,8~9,4)	8,9 (2~11,6)
	Heizbetrieb	Nennwert (Min. - Max.)		A	5 (1,7~9)	7,0 (3,3~7,7)	8,9 (2,2~12,5)	10,6 (3~13,5)	12,9 (3,6~18,4)	16,2 (1,9~18,8)	4,7 (1,3~7,4)	6,8 (1,5~9,2)	8,8 (1,6~10,5)
Jahreszeitliche Effizienz[1]	Kühlbetrieb	Energieklasse		-	A++	A++	A++	A++	A++	A++	A++	A++	A++
		Theoretische Last (PAuslegung)		kW	3,5	5,3	7	8,8	10,5	12,4	10,5	14	15,3
		SEER		-	6,50	6,10	6,10	6,10	6,10	6,10	6,10	6,10	6,10
		Energieverbrauch/Jahr		kWh/a	188	304	402	-	602	-	602	803	878
	Heizbetrieb Mittleres Klima	Energieklasse		-	A+	A+	A+	A+	A+	A+	A+	A+	A+
		Theoretische Last (PAuslegung)		kW	3,2	4,3	5,4	8,0	8,4	9,6	8,5	12,1	12,5
		SCOP		-	4,00	4,00	4,00	4,00	4,00	4,00	4,00	4,00	4,00
		Energieverbrauch/Jahr		kWh/a	1.120	1.512	2.135	-	2.940	-	2.968	4.165	4.375
	Heizbetrieb Heißes Klima	Energieklasse		-	A+++	A+++	A+++	A+++	A+++	A+++	A+++	A+++	A+++
		SCOP		-	4,80	5,00	5,10	5,10	5,10	5,00	5,10	5,10	5,10
Nenneffizienz	EER			-	3,69	3,23	3,21	3,38	2,64	2,81	2,57	2,72	2,84
	COP			-	3,73	3,71	3,72	4,08	3,59	3,76	3,71	3,76	3,42

Inneneinheit			ID2-XY	35M	53M	70M	105M	105M	140M	105M	140M	160M
			Art.-Nr. Konfiguration	AAIDQ200-0003	AAIDQ400-0003	AAIDQ600-0003	AAIDP100-0003	AAIDP100-0003	AAIDP300-0003	AAIDP100-0003	AAIDP300-0003	AAIDP400-0003
Abmessungen	Gerät	L x P x A	mm	700x450x200	880x674x210	1.100x774x249	1.360x774x249	1.360x774x249	1.200x874x300	1.360x774x249	1.200x874x300	1.200x874x300
	Verpackung (Gerät)	L x P x A	mm	860x540x285	1.070x725x280	1.305x805x305	1570x805x315	1.570x805x305	1.405x915x355	1.570x805x305	1.405x915x355	1.405x915x355
Gewicht	Gerät / Verpackung		kg	18 / 22	24,3 / 29,6	31,5 / 38,9	45,5/43/40	40,5 / 48,5	47,6 / 55,8	40,5 / 48,5	47,6 / 55,8	47,6 / 55,8
Luftfilter	Typ		-	R/W	R/W	R/W	R/W	R/W	R/W	R/W	R/W	R/W
Luftdurchsatz		Hi/Mid/Lo	m³/h	600/480/300	880/650/350	1.248/1.054/839	2100/1800/1480	1.400/1.150/750	2.400/2.040/1.680	1.400/1.150/750	2.400/2.040/1.680	2.600/2.210/1.820
Verfügbare Förderhöhe		Std (Min-Max)	Pa	25 (0-60)	25 (0-100)	25 (0-160)	37 (0-160)	37 (0-160)	50 (0-160)	37 (0-160)	50 (0-160)	50 (0-160)
Schallleistungspegel		Hi	dB(A)	59	59	62	65	62	68	63	68	71
Schalldruckpegel		Hi/Mid/Lo	dB(A)	40/34,5/27.5	44/42/40	44/42/40	47/43/40	47/43/40	50,5/49,5/48	47/43/40	51/50/48	54/52/51
Steuersysteme	Infrarot-Fernbedienung		-	RG66A1	RG66A1	RG66A1	RG66A1	RG66A1	RG66A1	RG66A1	RG66A1	RG66A1
	Einstellbare Temperatur		°C	17~30	17~30	17~30	17~30	17~30	17~30	17~30	17~30	17~30
Stromversorgung	Spannung/Frequenz/Phasen		V/Hz/n°	230 / 50 / 1	230 / 50 / 1	230 / 50 / 1	230 / 50 / 1	230 / 50 / 1	230 / 50 / 1	230 / 50 / 1	230 / 50 / 1	230 / 50 / 1

[1] SEER- und SCOP-Daten, zugehörige Energieklassen und Jahresenergieverbrauch erfüllen die Anforderungen der DIN EN 14825.

R/W = Herausnehmbar/Waschbar

Prüfbedingungen:
gemäß Normen DIN EN 14511 / DIN EN 12102
Kühlbetrieb: Innenlufttemperatur 27 °C DB/19 °C WB; Außenlufttemperatur 35 °C DB/24 °C WB.
Heizbetrieb: Innenlufttemperatur 20 °C DB/15 °C WB; Außenlufttemperatur 7 °C DB/6 °C WB.
Die Daten wurden gemäß der delegierten EU-Verordnung 626/2011 deklariert.

Außeneinheit		MC2-Y		35M	53M	70M	88M	105M	120M	105T	140T	160T
		Art.-Nr. konfiguriert		AALDQ200-0003	AALDQ400-0002	AALDQ600-0002	AALDQ900-0002	AALDP100-0002	AALDP200-0002	AALDR000-0002	AALDV100-0002	AALDV200-0002
Abmessungen	Gerät	L x P x A	mm	800x333x554	800x333x554	845x363x702	946x410x810	946x410x810	946x410x810	946x410x810	952x415x1.333	952x415x1.333
	Verpackung	L x P x A	mm	920x390x625	920x390x625	965x395x765	1.090x500x885	1.090x500x885	1.090x500x885	1.090x500x885	1.095x495x1.480	1.095x495x1.480
Gewicht	Gerät / Verpackung		kg	34,7 / 37,5	33,7 / 36,6	66,8 / 72,6	56,9 / 61,8	66,8 / 73,4	73,9 / 78,9	81,5 / 87,0	106,7 / 119,9	111,3 / 124,3
Schallleistungspegel		Nennwert	dB(A)	63	63	65	67	67	72	68	72	74
Schalldruckpegel		Nennwert	dB(A)	55,5	55	62	59	65	65	64	66	66
Betriebsbereich	Kühlbetrieb	Raumtemp.	°C	17~32	17~32	17~32	17~32	17~32	17~32	17~32	17~32	17~32
		Außentemp.	°CBS	-15~50	-15~50	-15~50	-15~50	-15~50	-15~50	-15~50	-15~50	-15~50
	Heizbetrieb	Raumtemp.	°C	0~30	0~30	0~30	0~30	0~30	0~30	0~30	0~30	0~30
		Außentemp.	°CBU	-15~24	-15~24	-15~24	-15~24	-15~24	-15~24	-15~24	-15~24	-15~24
Kältemittel	Art/GWP		-	R-32 / 675	R-32 / 675	R-32 / 675	R-32 / 675	R-32 / 675	R-32 / 675	R-32 / 675	R-32 / 675	R-32 / 675
Stromversorgung	Spannung/Frequenz/Phasen		V/Hz/n°	230 / 50 / 1	230 / 50 / 1	230 / 50 / 1	230 / 50 / 1	230 / 50 / 1	230 / 50 / 1	400 / 50 / 3 + N	400 / 50 / 3 + N	400 / 50 / 3 + N
Strom - 50 Hz	Max. Schaltvermögen der Sicherung (MFA)		A	20	20	30	30	30	30	25	25	25

Anschlüsse und Kältemittelleitungen

Kombination			35M	53M	70M	88M	105M	120M	105T	140T	160T
Max. äquivalente Länge	L	m	25	30	50	50	65	50	65	65	65
Max. Höhenunterschied ODU / IDU	H	m	±10	±20	±25	±25	±30	±30	±30	±30	±30
Vorbefüllung mit Kältemittel		kg / m	0,87 / 5	1,15 / 5	1,5 / 5	2 / 5	2,4 / 5	2,8 / 5	2,4 / 5	2,8 / 5	2,95 / 5
		CO2 tons	0,59	0,78	1,01	1,35	1,62	1,89	1,62	1,89	1,99
Zusätzliche Kältemittelfüllung		g/m	12	12	24	24	24	24	24	24	24
Außendurchmesser	Flüssigkeit	mm / inch	Φ6,35 - 1/4"	Φ6,35 - 1/4"	Φ9,52 - 3/8"	Φ9,52 - 3/8"	Φ9,52 - 3/8"	Φ9,52 - 3/8"	Φ9,52 - 3/8"	Φ9,52 - 3/8"	Φ9,52 - 3/8"
	Gas	mm / inch	Φ9,52 - 3/8"	Φ12,7 - 1/2"	Φ15,9 - 5/8"	Φ15,9 - 5/8"	Φ15,9 - 5/8"	Φ15,9 - 5/8"	Φ15,9 - 5/8"	Φ15,9 - 5/8"	Φ15,9 - 5/8"

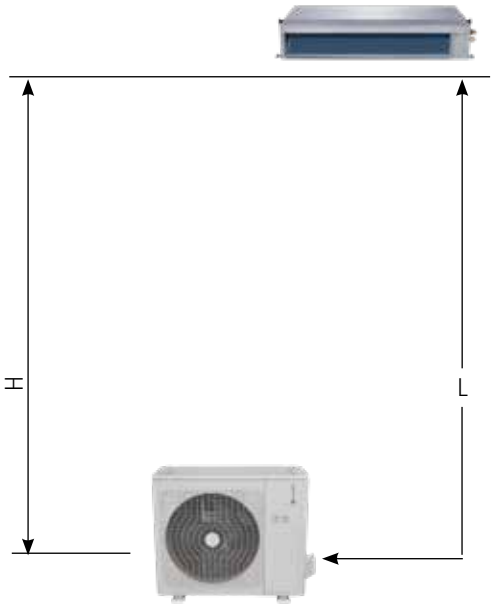

elektrische Anschlüsse

Kombination			35M	53M	70M	88M	105M	120M	105T	140T	160T
ODU	Stromversorgung	V/Hz/n°	230 / 50 / 1	230 / 50 / 1	230 / 50 / 1	230 / 50 / 1	230 / 50 / 1	230 / 50 / 1	400 / 50 / 3 + N	400 / 50 / 3 + N	400 / 50 / 3 + N
		Kabelanzahl / Querschnitt	2 x 2,5mm² + G	2 x 2,5mm² + G	2 x 2,5mm² + G	2 x 4mm² + G	2 x 4mm² + G	2 x 4mm2 + G	4 x 2,5mm² + G	4 x 2,5mm² + G	4 x 2,5mm² + G
	Signal	Kabelanzahl / Querschnitt	2 x 1mm²	1 x 1mm²	2 x 0,2mm²	2 x 0,2mm²	2 x 0,2mm²	2 x 0,2mm²	2 x 0,2mm²	2 x 0,2mm²	2 x 0,2mm²
IDU	Stromversorgung	V/Hz/n°	von ODU	von ODU	230 / 50 / 1	230 / 50 / 1	230 / 50 / 1	230 / 50 / 1	230 / 50 / 1	230 / 50 / 1	230 / 50 / 1
		Kabelanzahl / Querschnitt	2 x 1mm² + G	2 x 1mm² + G	2 x 1mm² + G	2 x 1mm² + G	2 x 1mm² + G	2 x 1mm² + G	2 x 1mm² + G	2 x 1mm² + G	2 x 1mm² + G
	Signal	Kabelanzahl / Querschnitt	2 x 1mm²	1 x 1mm²	2 x 0,2mm²	2 x 0,2mm²	2 x 0,2mm²	2 x 0,2mm²	2 x 0,2mm²	2 x 0,2mm²	2 x 0,2mm²

Zubehör

Standard

RG66A1 IR-Fernbedienung für Inneneinheiten mit Ausnahme der Serie STELVIO

Optional

WF-60A2 Smart-Port-Bausatz zur Steuerung von nicht an der Wand montierten Innengeräten über WLAN (enthält Adapter und USB-Stick).

EIN-AUS kann jeweils nur mit einer der Funktionen XYE/BMS/WLAN gleichzeitig verwendet werden

Hinweis: Wenn dieses Zubehör angeschlossen wird, können keine verkabelten Steuerungen angeschlossen werden.

M120X Multifunktionsplatine, dank der das Innengerät an die kabelgebundene Steuerung RAC-120X-2W angeschlossen werden kann.

Steuersysteme (siehe zugehörigen Abschnitt)

CEILING & FLOOR-SL 2 53M÷160M

37 dB(A)

CONTROL SYSTEM SPLIT VRF

A++ A+

KOMFORT

Follow Me · Turbo · Innenventilator mit 12 Geschwindigkeitsstufen · Außenventilator mit 5 Geschwindigkeitsstufen · Kaltluftschutz · Mehrere Strömungsrichtungen · Temperatur-kompensation

ZUVERLÄSSIGKEIT

Kältemittelleck-Alarm · Selbstdiagnose · Notbetrieb · Autom. Abtauen · Klimatisierung von Technikräumen

PRAKTISCHE FUNKTIONEN

Ein-/Aus-Kontakt · Anschluss für externen Alarm · Speicherung der Lufflamellenausrichtung · Autom. Neustart · 2 Kondenswasserabläufe · Timer

ENERG.EINSPAR.

Schlaffunktion

GESUNDHEIT

Frischluftzufuhr

OPTIONALE FUNKTIONEN

Verkabelte Steuerung · Zentrale Steuerung · BMS-Verwaltung · Steuerung über WLAN · Rotation und Backup · Wochen-Timer

Wi-Fi WF-60A2 (optional)

VERKABELTE STEUERUNG KJR120C1E (optional)

NEW

VERKABELTE STEUERUNG RAC-120X-2W *(optional für* 53M) (Bausatz M120X erforderlich)

FERNSTEUERUNG RG66A1 (standard)

IF2-XY

MC2-Y

Technische Angaben

Kombination			S.IF2+MC2-Y	53M	70M	88M (NEW)	105M	120M (NEW)	105T	140T	160T
Kühlkapazität	Nennwert (Min. - Max.)		Btu/h	18.000 (9.300~19.000)	24.000 (11.000~28.300)	30.000 (13.400~38.000)	36.000 (13.400~41.000)	40.000 (13.400~45.000)	36.000 (13.400~41.000)	48.000 (16.900~51.600)	54.000 (18.000~58.000)
	Nennwert (Min. - Max.)		kW	5,3 (2,7~5,6)	7 (3,2~8,3)	8,8 (4~10)	10,6 (3,9~12)	11,7 (5~13,1)	10,6 (3,9~12)	14,2 (5~15,1)	16 (5,3~17)
Heizkapazität	Nennwert (Min. - Max.)		Btu/h	19.000 (8.300~21.500)	26.000 (8.300~29.500)	33.500 (10.000~41.000)	38.000 (9.600~46.000)	44.000 (13.000~51.100)	38.000 (9.600~47.600)	55.000 (13.000~61.600)	62.000 (15.000~67.000)
	Nennwert (Min. - Max.)		kW	5,6 (2,4~6,3)	7,6 (2,7~8,7)	9,8 (2,9~11,5)	11,1 (2,8~15)	12,9 (3,8~15)	11,1 (2,8~14)	16,1 (3,8~18,1)	18,2 (4,4~19,6)
Aufg. Nennleistung	Kühlbetrieb	Nennwert (Min. - Max.)	W	1.633 (670~1.850)	2.190 (480~2.930)	2.654 (890~4.000)	3.800 (875~4.500)	3.734 (1.158~4.720)	3.750 (870~4.500)	5.500 (1.158~5.703)	6.063 (1.227~6.296)
	Heizbetrieb	Nennwert (Min. - Max.)	W	1.500 (540~1.640)	2.050 (500~2.850)	2.373 (720~4.050)	3.040 (730~4.550)	3.824 (1.026~4.200)	3.000 (730~4.885)	5.050 (1.026~6.200)	6.036 (1.022~6.546)
Aufg. Nennstrom	Kühlbetrieb	Nennwert (Min. - Max.)	A	7,2 (3,2~8,2)	10 (2,1~13,1)	11,8 (3,9~17,4)	16,7 (4,1~19,6)	16,3 (5,6~20,5)	5,8 (1,2-8,2)	9,1 (1,8~9,8)	10,5 (1,9~11,3)
	Heizbetrieb	Nennwert (Min. - Max.)	A	6,6 (2,7~7,3)	9,5 (2,2~12,7)	10,6 (3,2~17,4)	14 (2,8~19,8)	16,7 (5,6~18,3)	4,8 (1,2-8,3)	8,1 (1,6~10,3)	9,9 (1,6~10,8)
Jahreszeitliche Effizienz[1]	Kühlbetrieb	Energieklasse	-	A++	A++	A++	A++	A++	A++	A++	A++
		Theor. Last (PAuslegung)	kW	5,3	7	8,8	10,5	11,8	10,5	14	15,9
		SEER	-	6,10	6,10	7,00	6,10	7,00	6,10	6,10	6,10
		Stromverbrauch/Jahr	kWh/a	304	402	-	602	-	602	803	912
	Heizbetrieb Mittleres Klima	Energieklasse	-	A+	A+	A	A+	A	A+	A+	A+
		Theor. Last (PAuslegung)	kW	4,2	5,4	7,3	8,7	9,3	9	11,5	11,9
		SCOP	-	4,00	4,00	3,80	4,00	4,80	4,00	4,00	4,00
		Stromverbrauch/Jahr	kWh/a	1.470	1.890	-	3.045	-	3.150	3.885	4.165
	Heizbetrieb Heißes Klima	Energieklasse	-	A+++	A+++	-	A+++	-	A+++	A+++	A+++
		SCOP	-	5,10	5,10	-	5,10	-	5,10	5,10	5,10
Nenneffizienz	EER		-	3,24	3,21	3,31	2,78	3,13	2,81	2,58	2,64
	COP		-	3,71	3,72	4,14	3,37	3,37	3,71	3,19	3,02

Inneneinheit			IF2-XY	53M	70M	105M	105M	140M	105M	140M	160M
			Art.-Nr. konfiguriert	AAIFQ400-0001	AAIFQ600-0001	AAIFP100-0001	AAIFP100-0001	AAIFP300-0001	AAIFP100-0001	AAIFP300-0001	AAIFP400-0001
Abmessungen	Gerät	L x P x A	mm	1.068x675x235	1.068x675x235	1.650x675x235	1.650x675x235	1.650x675x235	1.650x675x235	1.650x675x235	1.650x675x235
	Verpackung (Gerät)	L x P x A	mm	1.145x755x318	1.145x755x313	1.725x755x313	1.725x755x313	1.725x755x313	1.725x755x313	1.725x755x313	1.725x755x313
Gewicht	Gerät / Verpackung		kg	28/ 33,3	26,8 / 31,9	39 / 45	39 / 45	41,2 / 47,6	39 / 45	41,2 / 47,6	41,4 / 47,8
Luftfilter	Typ		-	R/W	R/W	R/W	R/W	R/W	R/W	R/W	R/W
Luftdurchsatz		Hi/Mid/Lo	m³/h	880/760/650	1.208/1.066/853	2.160/1.844/1.431	2.160/1.844/1.431	2.329/1.930/1.417	2.160/1.844/1.431	2.329/1.930/1.417	2.454/1.834/1.426
Schallleistungspegel		Hi	dB(A)	58	61	62	61	67	59	66	69
Schalldruckpegel		Hi/Mid/Lo	dB(A)	41/38/34	50/46/41	51/47/42	51/47/42	54/50/46	51/47/42	54/50/46	54/47/42
Steuersysteme	Infrarot-Fernbedienung		-	RG66A1	RG66A1	RG66A1	RG66A1	RG66A1	RG66A1	RG66A1	RG66A1
	Einstellbare Temperatur		°C	17~30	17~30	17~30	17~30	17~30	17~30	17~30	17~30
Stromversorgung	Spannung/Frequenz/Phasen		V/Hz/n°	230 / 50 / 1	230 / 50 / 1	230 / 50 / 1	230 / 50 / 1	230 / 50 / 1	230 / 50 / 1	230 / 50 / 1	230 / 50 / 1

[1] SEER- und SCOP-Daten, zugehörige Energieklassen und Jahresenergieverbrauch erfüllen die Anforderungen der DIN EN 14825.

R/W = Herausnehmbar/Waschbar

Prüfbedingungen:
gemäß Normen DIN EN 14511 / DIN EN 12102
Kühlbetrieb: Innenlufttemperatur 27 °C DB/19 °C WB; Außenlufttemperatur 35 °C DB/24 °C WB.
Heizbetrieb: Innenlufttemperatur 20 °C DB/15 °C WB; Außenlufttemperatur 7 °C DB/6 °C WB.
Die Daten wurden gemäß der delegierten EU-Verordnung 626/2011 deklariert.

Außeneinheit			MC2-Y	53M	70M	88M	105M	120M	105T	140T	160T
		Art.-Nr. konfiguriert		AALDQ400-0002	AALDQ600-0002	AALDQ900-0002	AALDP100-0002	AALDP200-0002	AALDR000-0002	AALDV100-0002	AALDV200-0002
Abmessungen	Gerät	L x P x A	mm	800x333x554	845x363x702	946x410x810	946x410x810	946x410x810	946x410x810	952x415x1.333	952x415x1.333
	Verpackung	L x P x A	mm	920x390x625	965x395x765	1.090x500x885	1.090x500x885	1.090x500x885	1.090x500x88235	1.095x495x1.480	1.095x495x1.480
Gewicht	Gerät / Verpackung		kg	35,6 / 38,5	66,8 / 72,6	56,9 / 61,8	66,8 / 73,4	73,9 / 78,9	81,5 / 87,0	106,7 / 119,9	111,3 / 124,3
Schallleistungspegel		Nominale	dB(A)	63	65	67	68	72	68	72	74
Schalldruckpegel		Nominale	dB(A)	57	62	59	67	65	64	66	66
Betriebsbereich	Kühlbetrieb	T Interna	°C	17~32	17~32	17~32	17~32	17~32	17~32	17~32	17~32
		T esterna	°CBS	-15~50	-15~50	-15~50	-15~50	-15~50	-15~50	-15~50	-15~50
	Heizbetrieb	T Interna	°C	0~30	0~30	0~30	0~30	0~30	0~30	0~30	0~30
		T esterna	°CBU	-20~24	-20~24	-15~24	-15~24	-15~24	-15~24	-15~24	-15~24
Kältemittel	Art/GWP		-	R-32 / 675	R-32 / 675	R-32 / 675	R-32 / 675	R-32 / 675	R-32 / 675	R-32 / 675	R-32 / 675
Stromversorgung	Spannung/Frequenz/Phasen		V/Hz/n°	230 / 50 / 1	230 / 50 / 1	230 / 50 / 1	230 / 50 / 1	230 / 50 / 1	400 / 50 / 3 + N	400 / 50 / 3 + N	400 / 50 / 3 + N
Strom - 50 Hz	Max. Schaltvermögen der Sicherung (MFA)		A	20	30	30	30	30	25	25	25

Anschlüsse und Kältemittelleitungen

Kombination				53M	70M	88M	105M	120M	105T	140T	160T
Max. äquivalente Länge	L		m	30	50	50	65	50	65	65	65
Max. Höhenunterschied ODU / IDU	H		m	±20	±25	±25	±30	±30	±30	±30	±30
Vorbefüllung mit Kältemittel			kg / m	1,15 / 5	1,5 / 5	2 / 5	2,4 / 5	2,8 / 5	2,4 / 5	2,8 / 5	2,95 / 5
			CO_2 tons	0,78	1,01	1,35	1,62	1,89	1,62	1,89	1,99
Zusätzliche Kältemittelfüllung			g/m	12	24	24	24	24	24	24	24
Außendurchmesser		Flüssigkeit	mm / inch	Φ6,35 - 1/4"	Φ9,52 - 3/8"	Φ9,52 - 3/8"	Φ9,52 - 3/8"	Φ9,52 - 3/8"	Φ9,52 - 3/8"	Φ9,52 - 3/8"	Φ9,52 - 3/8"
		Gas	mm / inch	Φ12,7 - 1/2"	Φ15,9 - 5/8"	Φ15,9 - 5/8"	Φ15,9 - 5/8"	Φ15,9 - 5/8"	Φ15,9 - 5/8"	Φ15,9 - 5/8"	Φ15,9 - 5/8"

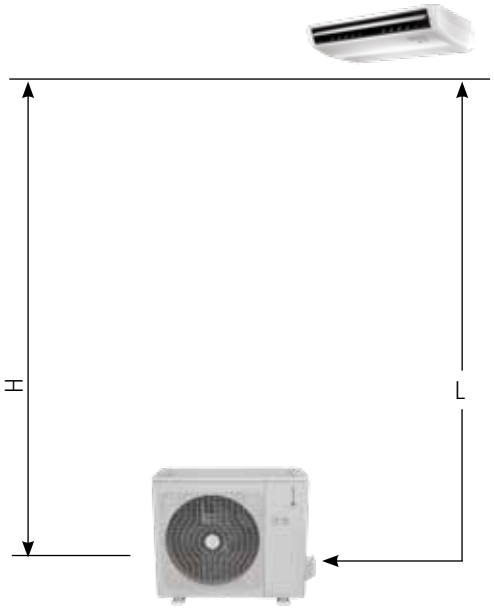

elektrische Anschlüsse

Kombination				53M	70M	88M	105M	120M	105T	140T	160T
ODU	Stromversorgung	V/Hz/n°		230 / 50 / 1	230 / 50 / 1	230 / 50 / 1	230 / 50 / 1	230 / 50 / 1	400 / 50 / 3 + N	400 / 50 / 3 + N	400 / 50 / 3 + N
		Kabelanzahl / Querschnitt		2 x 2,5mm² + G	2 x 4mm2 + G	2 x 4mm2 + G	2 x 4mm² + G	2 x 4mm2 + G	4 x 2,5mm² + G	4 x 2,5mm2 + G	4 x 2,5mm² + G
	Signal	Kabelanzahl / Querschnitt		1 x 1mm2	2 x 0,2mm²	2 x 0,2mm²	2 x 0,2mm²	2 x 0,2mm2	2 x 0,2mm²	2 x 0,2mm²	2 x 0,2mm²
IDU	Stromversorgung	V/Hz/n°		von ODU	230 / 50 / 1	230 / 50 / 1	230 / 50 / 1	230 / 50 / 1	230 / 50 / 1	230 / 50 / 1	230 / 50 / 1
		Kabelanzahl / Querschnitt		2 x 1mm² + G	2 x 1mm2 + G	2 x 1mm² + G	2 x 1mm² + G	2 x 1mm2 + G	2 x 1mm² + G	2 x 1mm² + G	2 x 1mm² + G
	Signal	Kabelanzahl / Querschnitt		1 x 1mm²	2 x 0,2mm²	2 x 0,2mm²	2 x 0,2mm²	2 x 0,2mm2	2 x 0,2mm²	2 x 0,2mm²	2 x 0,2mm²

Zubehör

Standard

RG66A1 Telecomando a infrarossi per unità interne eccetto STELVIO

Optional

WF-60A2 Smart-Port-Bausatz zur Steuerung von nicht an der Wand montierten Innengeräten über WLAN (enthält Adapter und USB-Stick).

EIN-AUS kann jeweils nur mit einer der Funktionen XYE/BMS/WLAN gleichzeitig verwendet werden

Hinweis: Wenn dieses Zubehör angeschlossen wird, können keine verkabelten Steuerungen angeschlossen werden.

M120X Multifunktionsplatine, dank der das Innengerät an die kabelgebundene Steuerung RAC-120X-2W angeschlossen werden kann.

Steuersysteme (siehe zugehörigen Abschnitt)

STANDING-SL 2 140M

51 dB(A)

CONTROL SYSTEM SPLIT VRF

A++ A+

NEW PRODUCT

KOMFORT

Follow Me · Innenventilator mit 12 Geschwindigkeitsstufen · Außenventilator mit 10 Geschwindigkeitsstufen · KaltluftschutzTemperaturkompensation

ZUVERLÄSSIGKEIT

Kältemittelleck-Alarm · Selbstdiagnose · Notbetrieb · Abtauautomatik · Klimatisierung von Technikräumen

PRAKTISCHE FUNKTIONEN

Autom. Neustart · Timer

ENERG.EINSPAR.

Schlaffunktion

GESUNDHEIT

Außenlufteinlass

FERNSTEUERUNG
RG66A1
(standard)

IS2-XY

MC2-Y

Technische Angaben

Kombination			S.IS2+MC2-Y	140T
Kühlkapazität	Nennwert (Min~Max)		Btu/h	48.000 (16.900~52.700)
	Nennwert (Min~Max)		kW	14,1 (5~15,5)
Heizkapazität	Nennwert (Min~Max)		Btu/h	55.000 (15.000~63.100)
	Nennwert (Min~Max)		kW	16,1 (4,4~18,5)
Aufg. Nennleistung	Kühlbetrieb	Nennwert (Min~Max)	W	4.950 1.158~5.909)
	Heizbetrieb	Nennwert (Min~Max)	W	5.200 1.022~6.200)
Aufg. Nennstrom	Kühlbetrieb	Nennwert (Min~Max)	A	8 1,8~10)
	Heizbetrieb	Nennwert (Min~Max)	A	8,5 1,6~10,5)
Jahreszeitliche Effizienz[1]	Kühlbetrieb	Energieklasse	-	A++
		Theor. Last (PAuslegung)	kW	14,6
		SEER	-	6,10
		Stromverbrauch/Jahr	kWh/a	-
	Heizbetrieb Mittleres Klima	Energieklasse	-	A+
		Theor. Last (PAuslegung)	kW	11
		SCOP	-	4,00
		Stromverbrauch/Jahr	kWh/a	-
	Heizbetrieb Heißes Klima	Energieklasse	-	A+++
		SCOP	-	5,10
Nenneffizienz	EER		-	2,84
	COP		-	3,10

Inneneinheit			IS2-XY	140M
			Art.-Nr. konfiguriert	AAISP300-0001
Abmessungen	Gerät	L x P x A	mm	629x456x1.935
	Verpackung (Gerät)	L x P x A	mm	750x575x2.055
Gewicht	Gerät / Verpackung		kg	58,4 / 77,1
Luftfilter	Typ		-	R/W
Luftdurchsatz		Hi/Mid/Lo	m³/h	2.413/2.222/2.027
Schallleistungspegel		Hi	dB(A)	66
Schalldruckpegel		Hi/Mid/Lo	dB(A)	55/53/51
Steuersysteme	Infrarot-Fernbedienung		-	RG66A1
	Einstellbare Temperatur		°C	17~30
Stromversorgung	Spannung/Frequenz/Phasen		V/Hz/n°	230 / 50 / 1

[1] SEER- und SCOP-Daten, zugehörige Energieklassen und Jahresenergieverbrauch erfüllen die Anforderungen der DIN EN 14825.

R/W = Herausnehmbar/Waschbar

Prüfbedingungen:
gemäß Normen DIN EN 14511 / DIN EN 12102
Kühlbetrieb: Innenlufttemperatur 27 °C DB/19 °C WB; Außenlufttemperatur 35 °C DB/24 °C WB.
Heizbetrieb: Innenlufttemperatur 20 °C DB/15 °C WB; Außenlufttemperatur 7 °C DB/6 °C WB.
Die Daten wurden gemäß der delegierten EU-Verordnung 626/2011 deklariert.

Außeneinheit			MC2-Y	140T
			Art.-Nr. konfiguriert	AALDV100-0002
Abmessungen	Gerät	L x P x A	mm	952x415x1.333
	Verpackung	L x P x A	mm	1.095x495x1.480
Gewicht	Gerät / Verpackung		kg	106,7 / 119,9
Schallleistungspegel		Nennwert	dB(A)	72
Schalldruckpegel		Nennwert	dB(A)	66
Betriebsbereich	Kühlbetrieb	Raumtemp	°C	17~32
		Außentemp	°CBS	-15~50
	Heizbetrieb	Raumtemp	°C	0~30
		Außentemp	°CBU	-15~24
Kältemittel	Art/GWP		-	R-32 / 675
Stromversorgung	Spannung/Frequenz/Phasen		V/Hz/n°	400 / 50 / 3 + N
Strom - 50 Hz	Max. Schaltvermögen der Sicherung (MFA)		A	25

Anschlüsse und Kältemittelleitungen

Kombination			140T
Max. äquivalente Länge	L	m	65
Max. Höhenunterschied ODU / IDU	H	m	±30
Vorbefüllung mit Kältemittel		kg / m	2,8 / 5
		CO_2 tons	1,89
Zusätzliche Kältemittelfüllung		g/m	24
Außendurchmesser	Flüssigkeit	mm / inch	Φ9,52 - 3/8"
	Gas	mm / inch	Φ15,9 - 5/8"

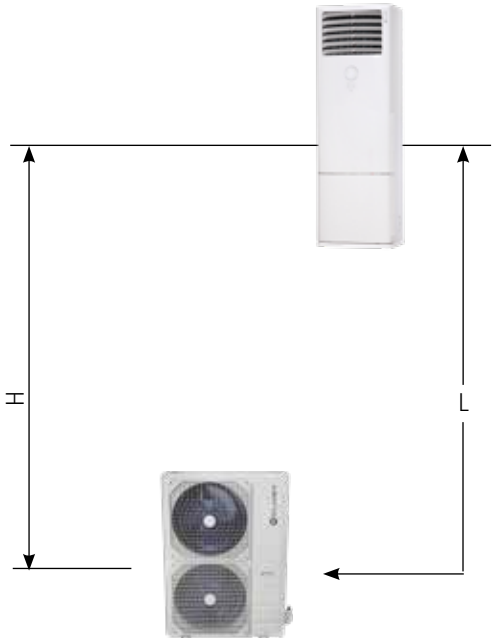

elektrische Anschlüsse

Kombination			140T
ODU	Stromversorgung	V/Hz/n°	400 / 50 / 3 + N
		Kabelanzahl / Querschnitt	4 x 2,5mm² + G
	Signal*	Kabelanzahl / Querschnitt	2 x 0,2mm²
IDU	Stromversorgung	V/Hz/n°	230 / 50 / 1
		Kabelanzahl / Querschnitt	2 x 1mm² + G
	Signal*	Kabelanzahl / Querschnitt	2 x 0,2mm²

* geschirmtes Kabel

Zubehör

Standard

RG66A1 IR-Fernbedienung für Inneneinheiten mit Ausnahme der Serie STELVIO

ZUBEHÖR und STEUERSYSTEME

Multifunktion-Bausatz

Die Multifunktion-Bausätze bieten verschiedenen Möglichkeiten für die Steuerung der SPLIT-Systeme. Vor allem stellen Sie einen XYE-Anschluss zur Verfügung, der für den Anschluss von Folgendem erforderlich ist:

- Verkabelte Steuerung für die einzelnen Einheiten (KJR120CI / KJR120C1E / RAC-120X-2W)
- Verkabelte Zentralisierungsmodul (CCM09 / CCM30-B)
- Steuersystem über Cloud-Server (Datenwandler CCM15)
- Datenübertragung mit den Protokollen Modbus, LonWorks, BACnet und KNX (CCM18A, CCM18ANU, LonGW64, CCM08, KNX).

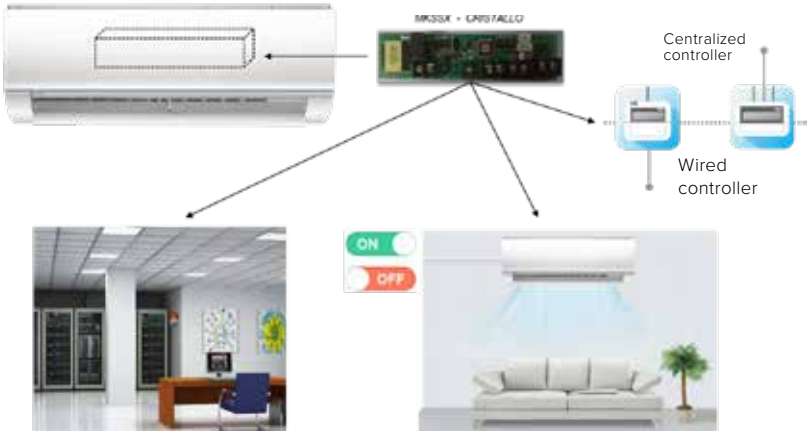

	EXTERNE EIN/ AUS-FUNKTION	EXTERNER ALARM	XYE-Anschluss (Datenübertragung)	GLEICHZEITIGE STEUERUNG ÜBER WLAN	PREMIUM-BEFEHL
MBLCX (STELVIO)	●	●	●	●	
MK1X (SCHIARA)	●	●	●	●	
MKSSX (CRISTALLO)	●		●		
MD-NIM01 (CONSOLE)			●		
M120X DUCT, no 27M/35M/160M) (CEILIN&FLOOR, nur 53M)					●

● = es können alle Funktionen gleichzeitig genutzt werden

● = es muss ausgewählt werden, welche Funktion verwendet werden soll

ZUBEHÖR und STEUERSYSTEME

Individuelle Steuersysteme

RG66A1 / RG66A (SCHIARA)

Mit der Standard-Fernbedienung für Inneneinheiten können alle Basisfunktionen genutzt werden:

- EIN/AUS - Betriebsmodus - Temperatureinstellung - Drehzahl des Ventilators - Ausrichtung der Lamellen
- Timer: Einstellung eines Countdowns zum Ein- und Ausschalten des Klimageräts
- Follow Me: Regulierung des Klimageräts anhand der vom Fühler in der Fernbedienung gemessenen Temperatur
- Nicht stören (LED): Deaktivierung der Displaybeleuchtung und der Signaltöne des Klimageräts
- Selbstreinigung (Self-cleaning): Durchführung eines Reinigungszyklus für das Register des Klimageräts
- Turbo: Schnelle Klimatisierung des Raums
- Steuerung der Funktion „Konstante Luftmenge“ für kanalisierbare Inneneinheiten
- Steuerung des Filters mit Ionisator (RG66A - SCHIARA)

RG66B3

Standard-Fernbedienung für die STELVIO-Einheiten mit speziellen Eigenschaften:

- Temperatureinstellung mit einer Genauigkeit von bis zu 0,5 °C
- Einstellung der Ventilatordrehzahl in 1 %-Schritten
- Aktivierung bzw. Deaktivierung der Funktionen in Kombination mit dem Sensor „Intelligent Eye“

KJR120CI / KJR120C1E

Verkabelte Steuerung mit LCD-Display (optional) und speziellen Eigenschaften:

- Anzeige der Fehlercodes auf dem Display
- Anzeige der gemessenen Raumtemperatur
- Anzeige der Uhrzeit
- Wochen-Timer
- Steuerung der Funktion „Konstante Luftmenge“ für kanalisierbare Inneneinheiten (KJR120C1E)

Hinweis: Die Standardkabel sind 6 m lang, die max. Kabellänge beträgt 20 m

RAC-120X-2W

Kabelgebundene Steuerung „PREMIUM“ für Innengeräte, mit Zusatzfunktionen:

- Gruppensteuerung: Modus - Temperatur - Ventilatordrehzahl
- Rotation und Backup
- Wochen-Timer
  Vereinfacht:
  - bis zu 4 Einstellungen/Tag
  - nur ON/OFF

  Komplett:
  - bis zu 8 Einstellungen/Tag
  - ON/OFF - Modus - Temperatur - Lüftung
- Dual Control

ZUBEHÖR und STEUERSYSTEME

Wi-Fi READY

WLAN-Bausatz

Mit dem WLAN-Bausatz und der APP, die sowohl für iOS als auch für Android verfügbar ist, kann der Betrieb der Klimageräte in jeder Situation gesteuert werden: Mit der Fernsteuerung oder direkt von einem Smartphone aus. Die APP bietet zudem noch mehr Funktionen und ist leicht zu bedienen.

Hinweis: Der Bausatz wird für STELVIO, SCHIARA und CRISTALLO serienmäßig mitgeliefert.

Anmerkung: Zum Anschluss von WLAN an nicht wandmontierte IDU.

Der WLAN-Bausatz ist eine Option für kanalisierbare Einheiten (DUCT-SM 2/ DUCT-SL 2), Kassetten (BOX-SM 2/ BOX-SL 2), Decken- & Bodeneinheiten (CEILING&FLOOR-SM 2/ CEILING&FLOOR-SL 2) und kann über den Adapter WF-60A2 angeschlossen werden

Wenn das Zubehör WF-60A2 angeschlossen ist, kann der Kommunikationsanschluss XYE nicht verwendet werden (der externe EIN/AUS-Anschluss bleibt dagegen erhalten).

SCHLAFFUNKTION

Stromsparen durch die Einstellung eines speziellen Temperaturprofils für die Nacht

AUTO-CHECK

Kontrolle des Betriebsstatus des Klimagerätes. Anzeige der Fehlercodes.

WOCHEN-TIMER

Einstellung der für die Woche programmierten Ein- und Ausschaltungen

ZUBEHÖR und STEUERSYSTEME

Steuerung über einen Cloud-Server (SPLIT/VRF) - CCM15

Der Datenumsetzer ermöglicht die Fernsteuerung über das Internet von bis zu 64 Inneneinheiten von einem PC, Tablet oder Smartphone.
Dank des Zugangs zum Cloud Server können einzelne Einheiten oder Gruppen überwacht und gesteuert werden.
Darüber hinaus können SPLIT und VRF so gesteuert werden, als seien sie ein einziges großes System.

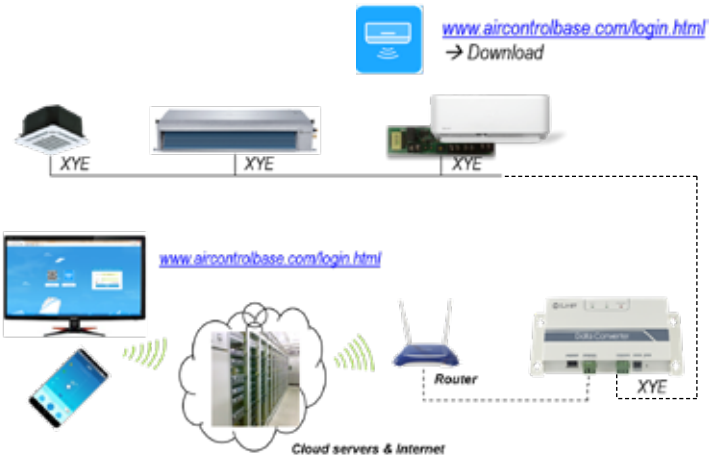

INTUITIVE BEDIENEROBERFLÄCHE

- Kontrolle über das WEB mittels Software, APP oder Cloud-Server mit unmittelbar zugänglicher Bedieneroberfläche
- Kontrolle der einzelnen Einheit oder der Gruppe
- Sofortige Erkennung des Betriebsstatus der Geräte über Icons und farbliche Abgrenzungen
- Display im Vollbildmodus mit Regelung der Temperatur durch Antippen und Einstellen mit dem Finger.

Für SPLIT-System verfügbare Funktionen

- On/Off
- Einstellung der Temperatur
- Betriebsart
- Drehzahl der Ventilatoren
- Automatisches Schwingen der Lamellen

Für VRF-System verfügbare Funktionen

- Sperre der einzelnen Steuerfunktionen
- Wochen-Timer
- Follow-me
- Anzeige der Alarme

WOCHEN-TIMER (NUR FÜR VRF)

Der Benutzer kann sowohl das einzelne Gerät als auch Gerätegruppen für die Woche programmieren: Jeder Tage kann in mehrere Anschnitte eingeteilt werden. Die Steuerung reguliert automatisch den EIN/AUS-Zustand, den Betriebsmodus und die Temperatureinstellung, so wie sie für das einzelne Gerät programmiert ist.

ZUBEHÖR und STEUERSYSTEME

CONTROL SYSTEM
SPLIT VRF

Steuersysteme für Gerätegruppen (SPLIT / VRF)

Mit den Steuersystemen für Gerätegruppen können die Inneneinheiten SPLIT und VRF vernetzt werden, auch wenn sie zu unterschiedlichen Systemen gehören.
Hinweis: Für die Serie VRF sind weitere Funktionen verfügbar.

KJR-150A

Wenn Gruppen von Inneneinheiten gemeinsam gesteuert werden, können die Basisfunktionen von bis zu 16 Inneneinheiten eingestellt werden:

- On/Off
- Betriebsmodus
- Temperatureinstellung
- Automatisches Schwingen der Lamellen
- Ventilatordrehzahl

Anmerkung: Das Zubehör funktioniert in Kombination mit einer der Standard-Fernbedienungen der IDU (RG66A1 / RG66A / RG66B3). Die Fernbedienung muss separat gewählt werden.

Nur bei VRF:

- Timer

Hinweis: Die einzelnen Steuerelemente können dennoch normal zum Bedienen der einzelnen Einheiten verwendet werden.

CCM30-B

Steuerung von einer Gruppe (max. 64) oder einzelnen Geräten über einen Touchscreen von:

- EIN/AUS - Betriebsmodus - Temperatureinstellung - Drehzahl des Ventilators - Ausrichtung der Lamellen
- Steuerung eines bzw. aller Geräte

Nur bei VRF:

- Überprüfung auf Gerätefehler
- Tages-Timer für das Ein- und Ausschalten
- Erinnerungsfunktion für die Reinigung der Filter der einzelnen Geräte
- Sperre der einzelnen Steuerfunktionen
- Anzeige der Betriebsparameter
- Anzeige der Alarme
- Erinnerung für die Filterreinigung

Hinweis: Die einzelnen Steuerelemente können dennoch normal zum Bedienen der einzelnen Einheiten verwendet werden.

CCM09

Steuerung von einer Gruppe (max. 64) oder einzelnen Geräten von:

- EIN/AUS - Betriebsmodus - Temperatureinstellung - Drehzahl des Ventilators - Ausrichtung der Lamellen
- Steuerung eines bzw. aller Geräte

Nur bei VRF:

- Überprüfung auf Gerätefehler
- Wochen-Timer
- Sperre der einzelnen Steuerfunktionen
- Anzeige der Betriebsparameter
- Anzeige der Alarme
- Wochen-Timer

Hinweis: Die einzelnen Steuerelemente können dennoch normal zum Bedienen der einzelnen Einheiten verwendet werden.

ZUBEHÖR und STEUERSYSTEME

Kommunikation mit BMS-Steuersystemen (SPLIT / VRF)

Die SPLIT-Systeme können mit den modernsten Wohnungs- und Gebäude-Automatisierungstechniken gesteuert werden. Mit Steuerlogiken für die Automatisierung können sie mit allen anderen Anlagen eines Gebäudes (Beleuchtung, Sicherheitssystemen, Elektrogeräten etc.) koordiniert werden, wodurch wiederum der Stromverbrauch optimiert werden kann.
Unterstützte Protokolle und deren Eigenschaften:

Protokoll	KNX	Modbus		LonWorks	BACnet
	KNX	CCM18ANU	CCM18A	LonGW64	CCM08
Kompatibel mit VRF / SPLIT	●	●	●	●	●
Externe Stromversorgung nicht erforderlich	●				
Max. anschließbare Geräte	**1**	**16**	**64**	**64**	**256**
Steuerung der Basisfunktionen (EIN/AUS - Betriebsmodus - Drehzahl der Ventilatoren)	●	●	●	●	●
Ablesen der Geräteparameter	●	●	●	●	●

ZUBEHÖR

TYP	FORM	MODELL	ART.-NR.	BESCHREIBUNG	KOMPATIBLE SERIEN
Multifunktion-Bausatz		MBLCX	PEK100007	Multifunktionsplatine für ferngesteuertes EIN-/AUSSCHALTEN, Alarm und XYE-Anschluss (für die verkabelte Steuerung der einzelnen Einheit, die verkabelte zentrale Steuerung, Daten erforderlich, den Datenwandler, das BMS-Gateway erforderlich) EIN-AUS/Alarm/XYE-Anschluss können gleichzeitig genutzt werden	**STELVIO** IH1-Y
		MK1X	PEIE00004	Multifunktionsplatine für ferngesteuertes EIN-/AUSSCHALTEN, Alarm und XYE-Anschluss (für die verkabelte Steuerung der einzelnen Einheit, die verkabelte zentrale Steuerung, Daten erforderlich, den Datenwandler, das BMS-Gateway erforderlich) EIN-AUS/Alarm/XYE/WLAN-Anschluss können gleichzeitig genutzt werden	**SCHIARA** **SCHIARA-SM** IE1-XY
		MKSSX	PEK300006	Multifunktionsplatine für ferngesteuertes EIN-/AUSSCHALTEN und XYE-Anschluss (für die verkabelte Steuerung der einzelnen Einheit, die verkabelte zentrale Steuerung, Daten erforderlich, den Datenwandler, das BMS-Gateway erforderlich) Es kann jeweils nur eine der Funktionen EIN-AUS/Alarm/XYE/WLAN verwendet werden	**CRISTALLO** **CRISTALLO-SM** IM1-XY
		M120X	PEID00001	Multifunktionsplatine, dank der das Innengerät an die kabelgebundene Steuerung RAC-120X-2W angeschlossen werden kann.	**DUCT-SM 2** **DUCT-SL 2** ID2-XY (53M/70M 105M/140M) **CEILING & FLOOR-SM 2** **CEILING & FLOOR-SL 2** IF2-XY (53M)
		MD-NIM01	PEK300005	Bausatz für XYE-Anschluss (für den Anschluss der verkabelten Zentralsteuerung, des Datenwandlers, des BMS-Gateways erforderlich)	**CONSOLE-SM 2** **CONSOLE-SL 2** IC2-XY
WLAN-Bausatz		NWMX	PEKU00002	WLAN-Bausatz für Inneneinheiten	Alle Serien mit Ausnahme von **CONSOLE-SM 2** **CONSOLE-SL 2** IC2-XY **STANDING-SL 2** IS2-XY
		WF-60A2	PEIA00003	Smart-Port-Bausatz zur Steuerung von nicht an der Wand montierten Innengeräten über WLAN (enthält Adapter und USB-Stick).	**DUCT-SM 2** **DUCT-SL 2** ID2-XY **BOX-SM 2** **BOX-SL 2** IB2-XY IA2-XY **CEILING & FLOOR-SM 2** **CEILING & FLOOR-SL 2** IF2-XY
Anschluss-Bausatz für TWIN-Systeme		FQZHN-01D	PEVR00004	Satz Y-Verbindungsstücke für LCAC TWIN-Systeme	**DUCT-SL 2** ID2-XY 70M-105M **BOX-SL 2** IA2-XY 70M-105M **CEILING & FLOOR-SL 2** IF2-XY 70M-105M

STEUERSYSTEME

TYP	FORM	MODELL	ART.-NR.	BESCHREIBUNG	KOMPATIBLE SERIEN
Infrarot-Fernbedienung		RG66B3	PEKU00005	IR-Fernbedienung für Inneneinheiten der Serie STELVIO	**STELVIO** IH1-Y
		RG66A	PEKU00015	IR-Fernbedienung für Inneneinheiten der Serie SCHIARA	**SCHIARA** **SCHIARA-SM** IE1-XY
		RG66A1	PEKU00013	IR-Fernbedienung für Inneneinheiten mit Ausnahme	Alle Serien mit Ausnahme von **STELVIO** IH1-Y **SCHIARA** IE1-XY
Verkabelte Steuerung für ein einzelnes Gerät		KJR120CI	PEK100008	Verkabelte Steuerung für wandmontierte Inneneinheiten der Serie STELVIO und CRISTALLO	**STELVIO** IH1-Y **CRISTALLO** **CRISTALLO-SM** IM1-XY
		KJR120C1E	PEKU00014	Verkabelte Steuerung für die Inneneinheiten SCHIARA, Duct, Box und Ceiling & Floor	**SCHIARA** **SCHIARA-SM** IE1-XY **DUCT-SM2** **DUCT-SL2** ID2-XY **BOX-SM2** **BOX-SL2** IB2-XY IA2-XY **CEILING & FLOOR-SM 2** **CEILING & FLOOR-SL2** IF2-XY
		RAC-120X-2W	PEK100009	Kabelgebundene Steuerung „PREMIUM“ für Innengeräte, mit Zusatzfunktionen	**DUCT-SM 2** **DUCT-SL 2** ID2-XY (53M/70M/105M/140M) **CEILING & FLOOR-SM 2** **CEILING & FLOOR-SL2** IF2-XY (53M)
Zentralisierungsmodul		KJR-150A	PEVR00029	Steuerschnittstelle für eine Gruppe von bis zu 16 Inneneinheiten Die Fernbedienung RG66A1 muss separat gewählt werden	Alle Serien mit Ausnahme von **STANDING-SL 2** IS2-XY
		CCM09	PEVR00014	Verkabeltes Zentralisierungsmodul mit Wochentimer für bis zu 64 Inneneinheiten	
		CCM30-B	PEVR00038	Verkabeltes Zentralisierungsmodul mit BMS-Zugriff für bis zu 64 Inneneinheiten	
Datenwandler		CCM15	PEVR00041	Datenwandler für eine Verwaltung mit Cloud-Dienst für bis zu 64 Inneneinheiten	
BMS-Gateway		LonGW64	PEVR00020	LonWorks Gateway für bis zu 64 Inneneinheiten	
		CCM08	PEVR00018	BACnet-Gateway für bis zu 256 Innen- und 128 Außeneinheiten	
		CCM18A	PEVR00019	Modbus-Gateway für bis zu 64 Innen- und 4 Außeneinheiten	
		CCM18ANU	PEVR00031	Modbus-Gateway für bis zu 16 Inneneinheiten	
		KNX	PEVR00035	KNX-Gateway für eine einzige Inneneinheit	

ZUBEHÖR und STEUERSYSTEME

TYP	ANSCHLUSSSCHEMA	KOMPATIBLE SERIEN
Verkabelte Steuerung für einzelnes Gerät	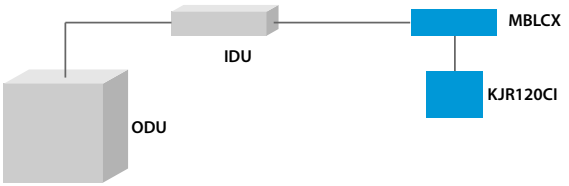 Erforderliches Zubehör: MBLCX (Multifunktionsplatine) KJR120CI (verkabelte Steuerung)	**STELVIO** IH1-Y
	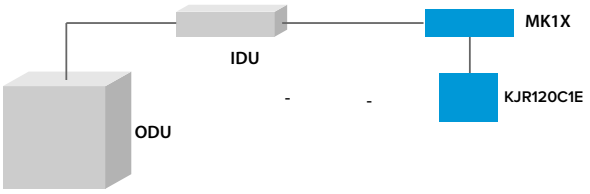 Erforderliches Zubehör: MK1X (Multifunktionsplatine) KJR120C1E (verkabelte Steuerung)	**SCHIARA** **SCHIARA-SM** IE1-XY
	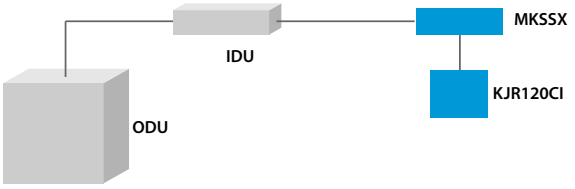 Erforderliches Zubehör: MKSSX (Multifunktionsplatine)) KJR120CI (verkabelte Steuerung)	**CRISTALLO** **CRISTALLO-SM** IM1-XY
	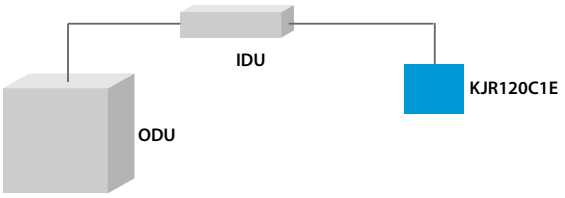 Erforderliches Zubehör: KJR120C1E (verkabelte Steuerung)	**DUCT-SM 2** **DUCT-SL 2** ID2-XY **BOX-SM 2** **BOX-SL 2** IB2-XY IA2-XY **CEILING & FLOOR-SM 2** **CEILING & FLOOR-SL 2** IF2-XY
	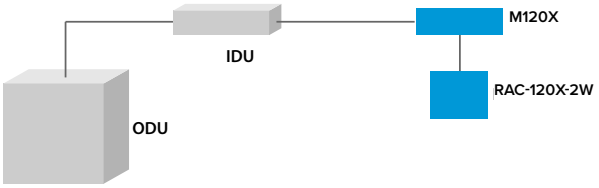 Erforderliches Zubehör: M120X (Multifunktionsplatine) RAC-120X-2W (verkabelte Steuerung PREMIUM)	**DUCT-SM 2** **DUCT-SL 2** ID2-XY (53M/70M 105M/140M) **CEILING & FLOOR-SM 2** **CEILING & FLOOR-SL 2** IF2-XY (53M)

ZUBEHÖR und STEUERSYSTEME

TYP	ANSCHLUSSSCHEMA	KOMPATIBLE SERIEN
Zentralisierungsmodul oder Verwaltung über Cloud (App oder Web-Server)	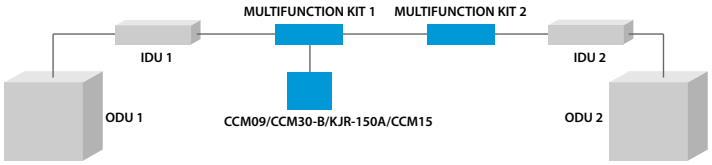 Erforderliches Zubehör: MBLCX / MK1X / MKSSX (Multifunktion-Bausatz) CCM09/CCM30-B/KJR-150A (Zentralisierungsmodul) CCM15 (Datenwandler)	**STELVIO** IH1-Y (MBLCX) **CRISTALLO** **CRISTALLO-SM** IM1-XY (MKSSX) **SCHIARA** **SCHIARA-SM** IE1-XY (MK1X)
	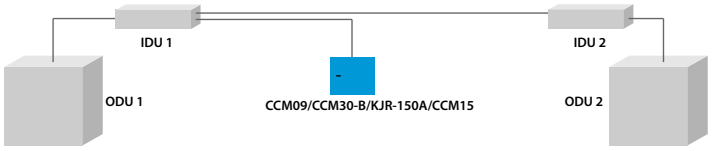 Erforderliches Zubehör: CCM09/CCM30-B/KJR-150A (Zentralisierungsmodul) CCM15 (Datenwandler)	**BOX-SM2** **BOX-SL2** IB2-XY IA2-XY **CEILING & FLOOR-SM 2** **CEILING & FLOOR-SL 2** IF2-XY **DUCT-SM 2** **DUCT-SL 2** ID2-XY
	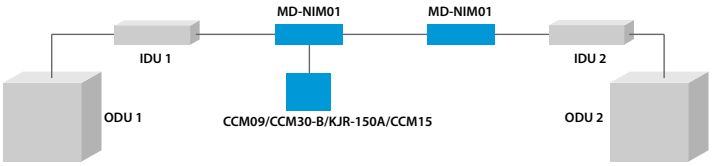 Erforderliches Zubehör: MD-NIM01 (Multifunktionsplatine) CCM09/CCM30-B/KJR-150A (Zentralisierungsmodul) CCM15 (Datenwandler)	**CONSOLE-SM 2** **CONSOLE-SL 2** IC2-XY
Wi-Fi	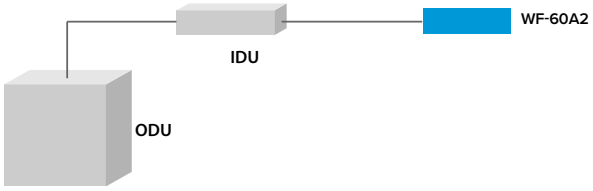 Erforderliches Zubehör: WF-60A2 (Smart port kit)	**DUCT-SM 2** **DUCT-SL 2** ID2-XY **BOX-SM 2** **BOX-SL 2** IB2-XY IA2-XY **CEILING & FLOOR-SM 2** **CEILING & FLOOR-SL 2** IF2-XY

ZUBEHÖR und STEUERSYSTEME

TYP	ANSCHLUSSSCHEMA		KOMPATIBLE SERIEN
BMS-Verwaltung	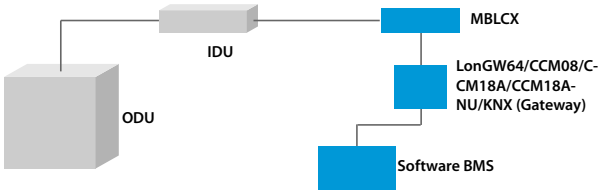		**STELVIO** IH1-Y
	Erforderliches Zubehör	MBLCX (Multifunktionsplatine) LonGW64/CCM08/CCM18A/CCM18ANU/KNX (Gateway) Software BMS	
	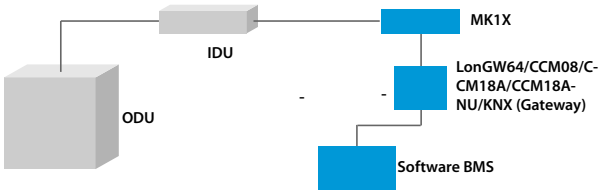		**SCHIARA** **SCHIARA-SM** IE1-XY
	Erforderliches Zubehör	MK1X (Multifunktionsplatine)) LonGW64/CCM08/CCM18A/CCM18ANU/KNX (Gateway) Software BMS	
	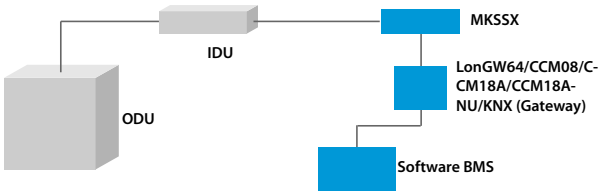		**CRISTALLO** **CRISTALLO-SM** IM1-XY
	Erforderliches Zubehör	MKSSX (Multifunktionsplatine) LonGW64/CCM08/CCM18A/CCM18ANU/KNX (Gateway) Software BMS	
	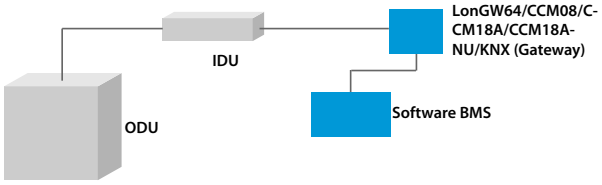		**DUCT-SM 2** **DUCT-SL 2** ID2-XY **BOX-SM 2** **BOX-SL 2** IB2-XY IA2-XY **CEILING & FLOOR-SM 2** **CEILING & FLOOR-SL 2** IF2-XY
	Erforderliches Zubehör	LonGW64/CCM08/CCM18A/CCM18ANU/KNX (Gateway) Software BMS	
	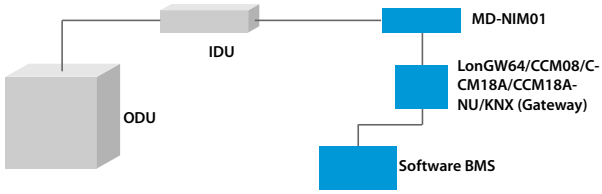		**CONSOLE-SM V2** **CONSOLE-SL 2** IC2-XY
	Erforderliches Zubehör	MD-NIM01 (scheda multifunzione) LonGW64/CCM08/CCM18A/CCM18ANU/KNX (Gateway) Software BMS	

KOMPATIBILITÄTSTABELLE INNEN-/AUSSENEINHEITEN

	CRISTALLO R410 MM1-X	CRISTALLO R32 MM1-Y	ESSENTIAL R410A ML1-X	ESSENTIAL 2 R32 ML2-Y	ODU-SM R410 MU1-X	ODU-SM R32 MU1-Y	ODU-SL R410 MC1-X	ODU-SL R32 MC2-Y
CRISTALLO-SM IM1-X (2017)	●	-	-		●	-	-	-
CRISTALLO-SM IM1-Y / IM1-XY	●	●	-	-	●	●	-	-
ESSENTIAL-SM IL1-X	-	-	●	●	●	●	-	-
ESSENTIAL-SM 2 IL2-XY	-	-	●	●	●	●	-	-
BOX-SM IB1-XY	-	-	-	-	●	● (27M-53M)	-	-
BOX-SL 650x650 IA1-X	-	-	-	-	-	-	●	-
BOX-SM/SL 2 650x650 IB2-XY	-	-	-	-	●	●	-	●
BOX-SL 950x950 IA1-X	-	-	-	-	-	-	●	-
BOX-SL 2 950x950 IA2-XY	-	-	-	-	-	-	●	●
CONSOLE-SL IO1-X (2017)	-	-	-	-	-	-	●	-
CONSOLE-SM/SL IC1-X	-	-	-	-	●	-	●	-
CONSOLE-SM/SL2 IC2-XY	-	-	-	-	● (NO 53M)	●	● (NO 53M)	●
DUCT-SM ID1-X (2017)	-	-	-	-	●	-	-	-
DUCT-SL IU1-X (2017)	-	-	-	-	-	-	●	-
DUCT-SM ID1-XY	-	-	-	-	●	● (NO 27M-53M)	●	● (NO 35M/53M)
DUCT-SM 2 ID2-XY	-	-	-	-	●	●	● (NO 53M)	●
C&F-SM IF1-X	-	-	-	-	●	●	●	● (NO 53M)
C&F-SM 2 IF2-XY	-	-	-	-	●	●	● (NO 53M)	●
STANDING-SL IS1-X	-	-	-	-	-	-	●	-
STANDING-SL 2 IS2-XY	-		-	-	-	-	-	●

MASSZEICHNUNGEN

MONOSplit

STELVIO - Inneneinheit

IH1-Y 27M ÷ 35M

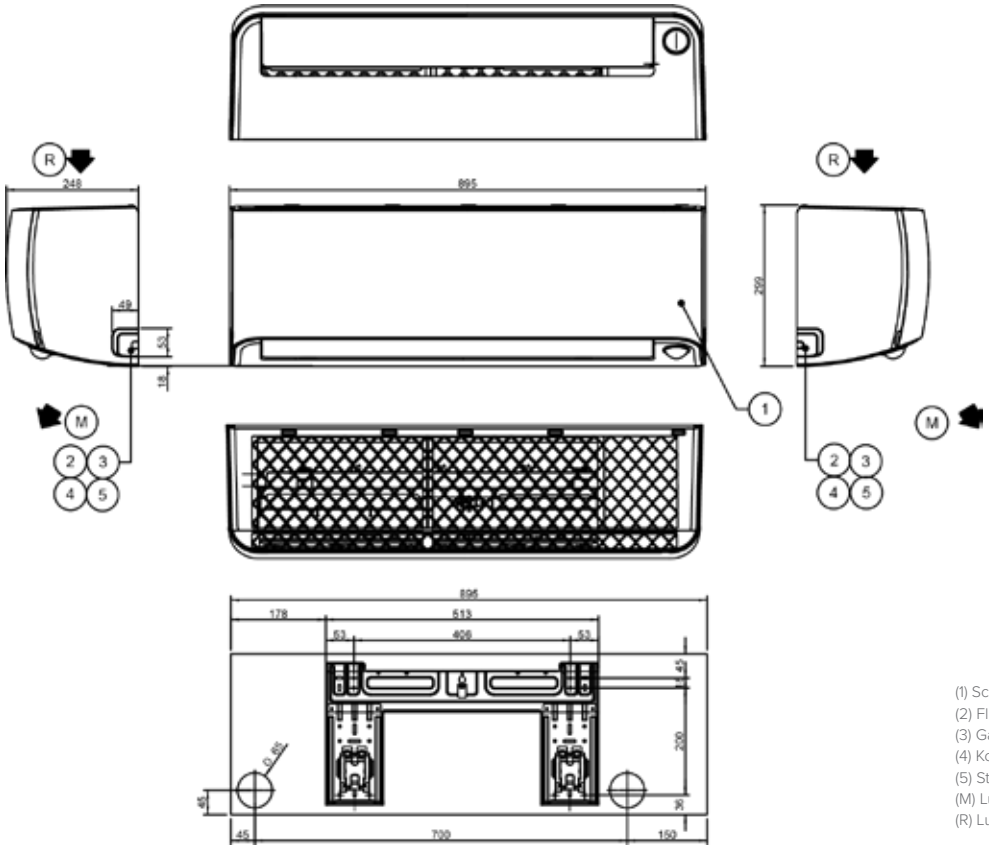

(1) Schaltkastenabdeckung
(2) Flüssigkeitsleitung (Ø 6,35 mm)
(3) Gasleitung (Ø 9,52 mm)
(4) Kondenswasserablauf (Ø 16 mm)
(5) Stromkabeleingang
(M) Luftauslass
(R) Lufteinlass

STELVIO - Außeneinheit

MH1-Y 27M ÷ 35M

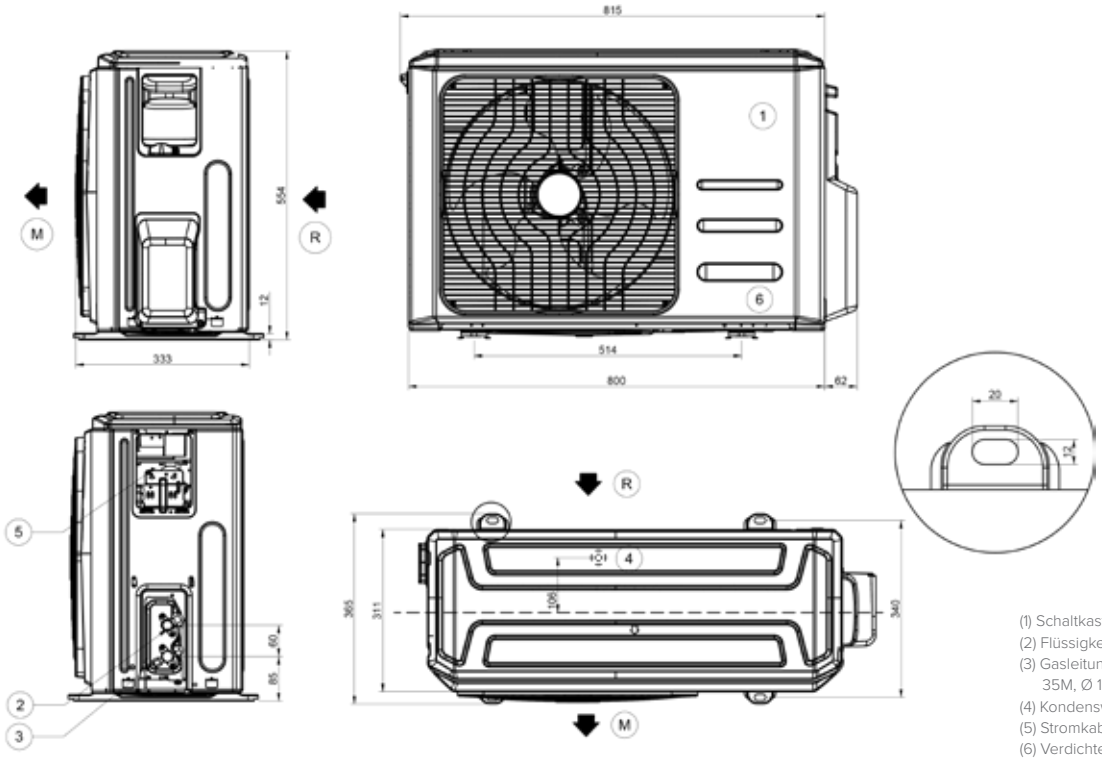

(1) Schaltkastenabdeckung
(2) Flüssigkeitsleitung (Ø 6,35 mm)
(3) Gasleitung (Ø 9,52 mm bei 27M und 35M, Ø 12,7 bei 53M)
(4) Kondenswasserablauf
(5) Stromkabeleingang
(6) Verdichterfach
(M) Luftauslass
(R) Lufteinlass

Messeinheit: mm

MASSZEICHNUNGEN

SCHIARA - Inneneinheit IE1-XY 27M÷ 35M

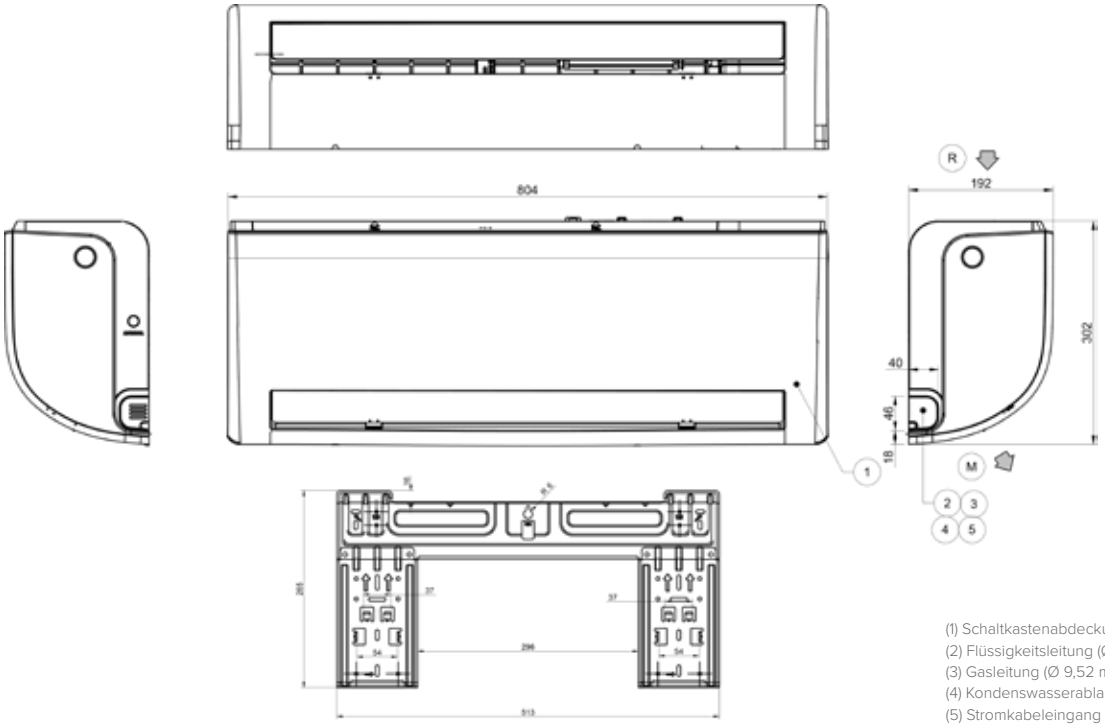

(1) Schaltkastenabdeckung
(2) Flüssigkeitsleitung (Ø 6,35 mm)
(3) Gasleitung (Ø 9,52 mm)
(4) Kondenswasserablauf (Ø 16 mm)
(5) Stromkabeleingang
(M) Luftauslass
(R) Lufteinlass

SCHIARA - Inneneinheit IE1-XY 53M

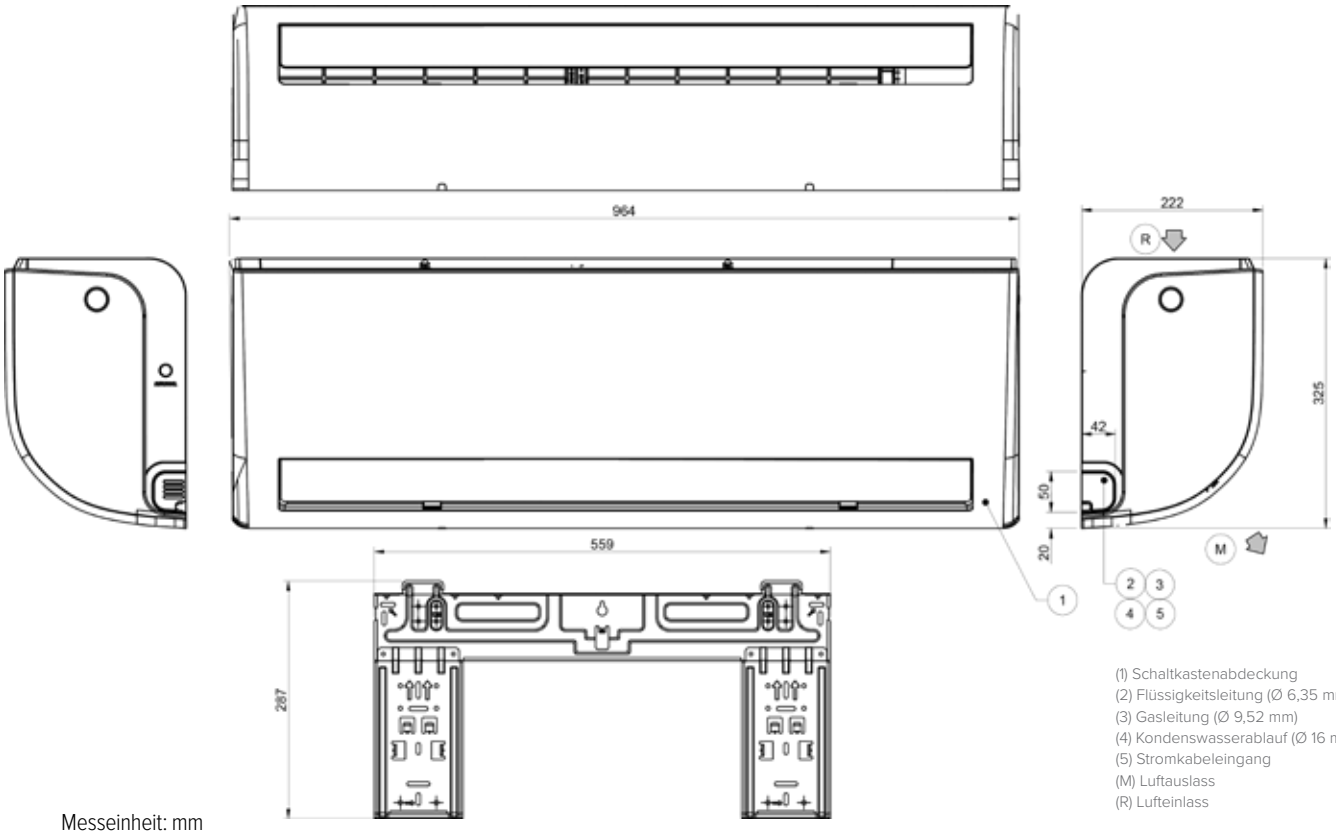

(1) Schaltkastenabdeckung
(2) Flüssigkeitsleitung (Ø 6,35 mm)
(3) Gasleitung (Ø 9,52 mm)
(4) Kondenswasserablauf (Ø 16 mm)
(5) Stromkabeleingang
(M) Luftauslass
(R) Lufteinlass

Messeinheit: mm

MASSZEICHNUNGEN

SCHIARA - Inneneinheit

IE1-XY 70M

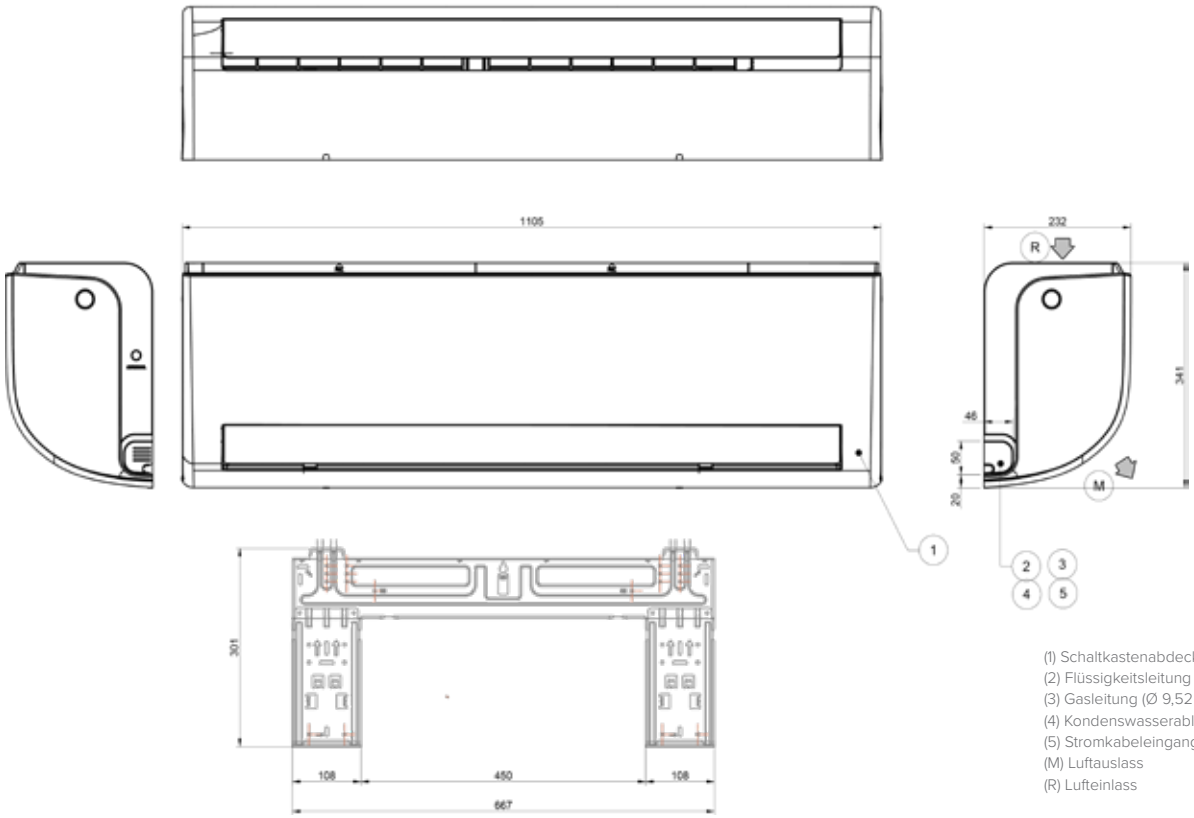

(1) Schaltkastenabdeckung
(2) Flüssigkeitsleitung (Ø 6,35 mm)
(3) Gasleitung (Ø 9,52 mm)
(4) Kondenswasserablauf (Ø 16 mm)
(5) Stromkabeleingang
(M) Luftauslass
(R) Lufteinlass

SCHIARA - Außeneinheit

ME1-Y 27M ÷ 35M

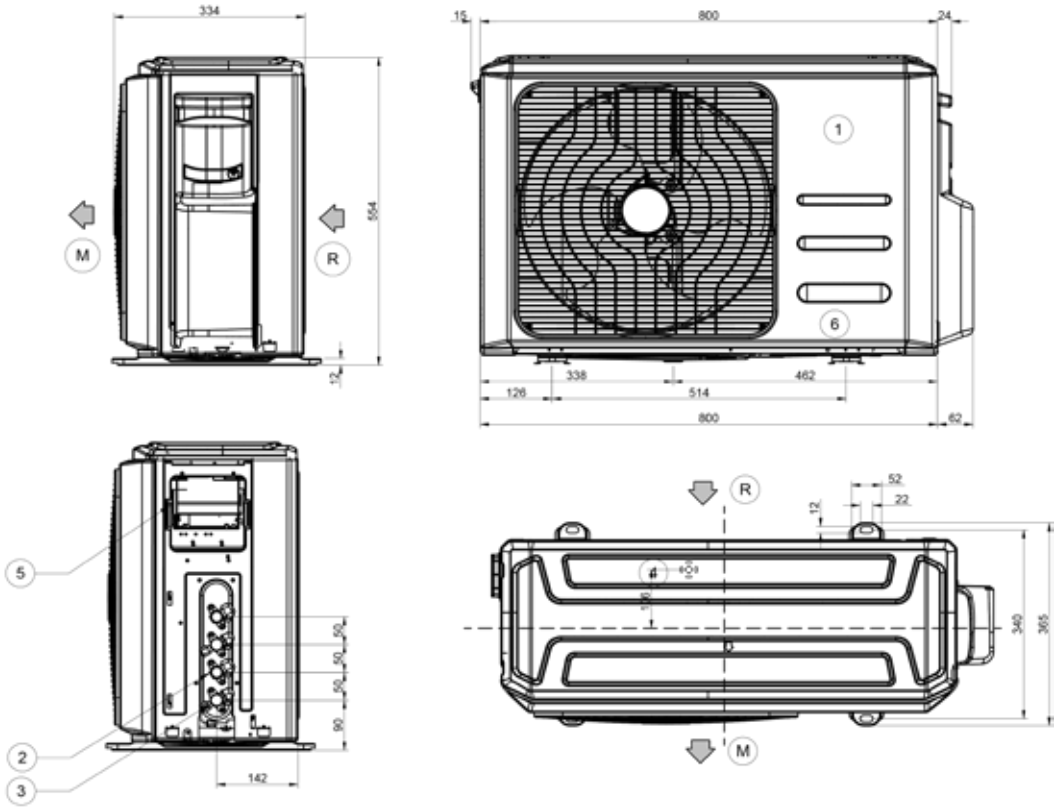

(1) Schaltkastenabdeckung
(2) Flüssigkeitsleitung (Ø 6,35 mm)
(3) Gasleitung (Ø 9,52 mm)
(4) Kondenswasserablauf
(5) Stromkabeleingang
(M) Luftauslass
(R) Lufteinlass

Messeinheit: mm

MASSZEICHNUNGEN

SCHIARA - Außeneinheit

MM1-Y 53M

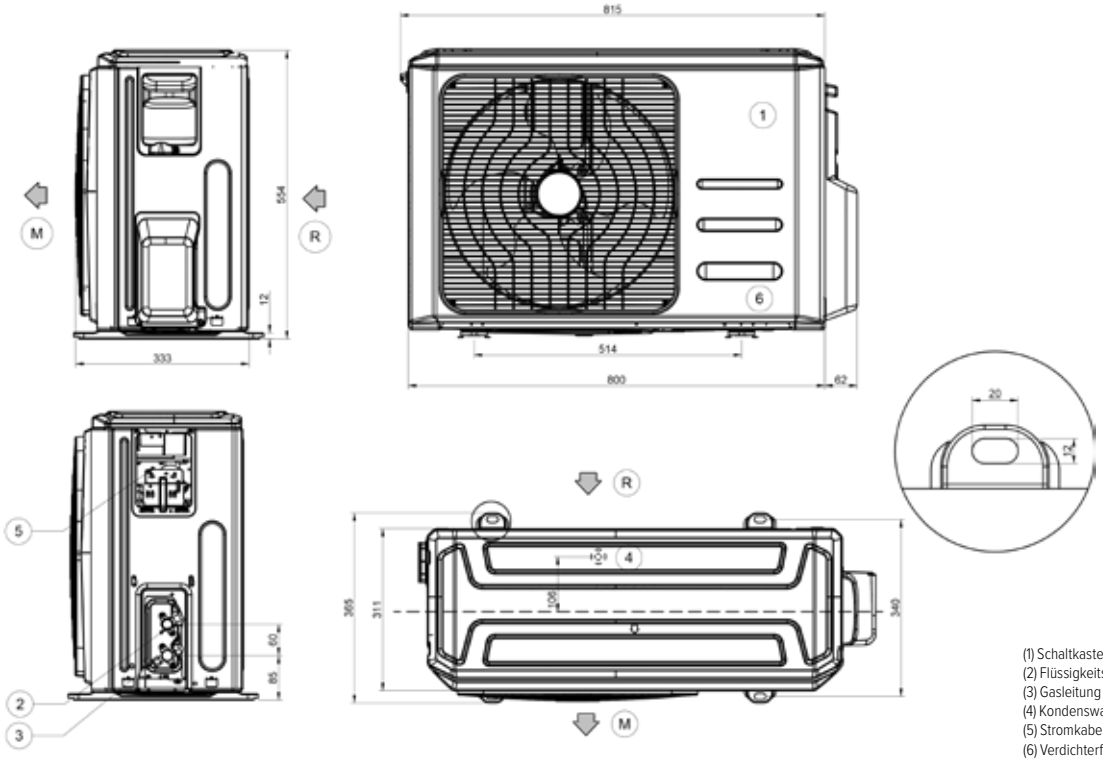

(1) Schaltkastenabdeckung
(2) Flüssigkeitsleitung (Ø 6,35 mm)
(3) Gasleitung (Ø 12,7 mm)
(4) Kondenswasserablauf
(5) Stromkabeleingang
(6) Verdichterfach
(M) Luftauslass
(R) Lufteinlass

SCHIARA - Außeneinheit

MM1-Y 70M

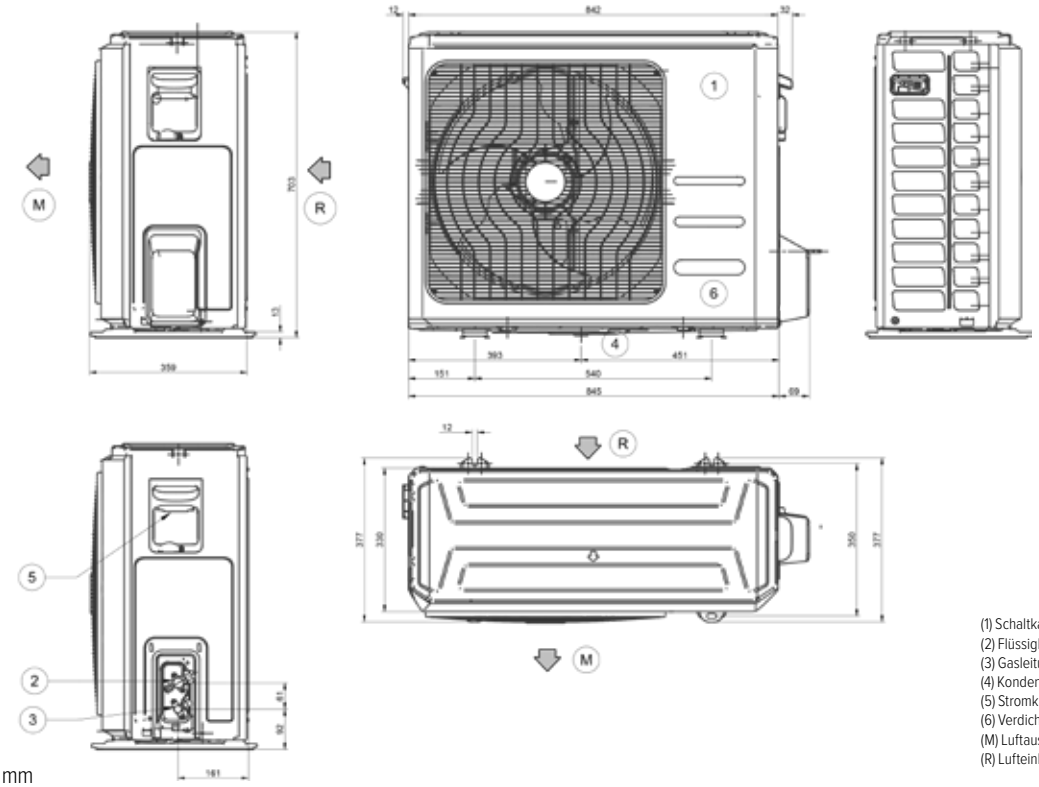

(1) Schaltkastenabdeckung
(2) Flüssigkeitsleitung (Ø 6,35 mm)
(3) Gasleitung (Ø 12,7 mm)
(4) Kondenswasserablauf
(5) Stromkabeleingang
(6) Verdichterfach
(M) Luftauslass
(R) Lufteinlass

Messeinheit: mm

MASSZEICHNUNGEN

CRISTALLO - Inneneinheit

IM1-XY 20M ÷ 27M

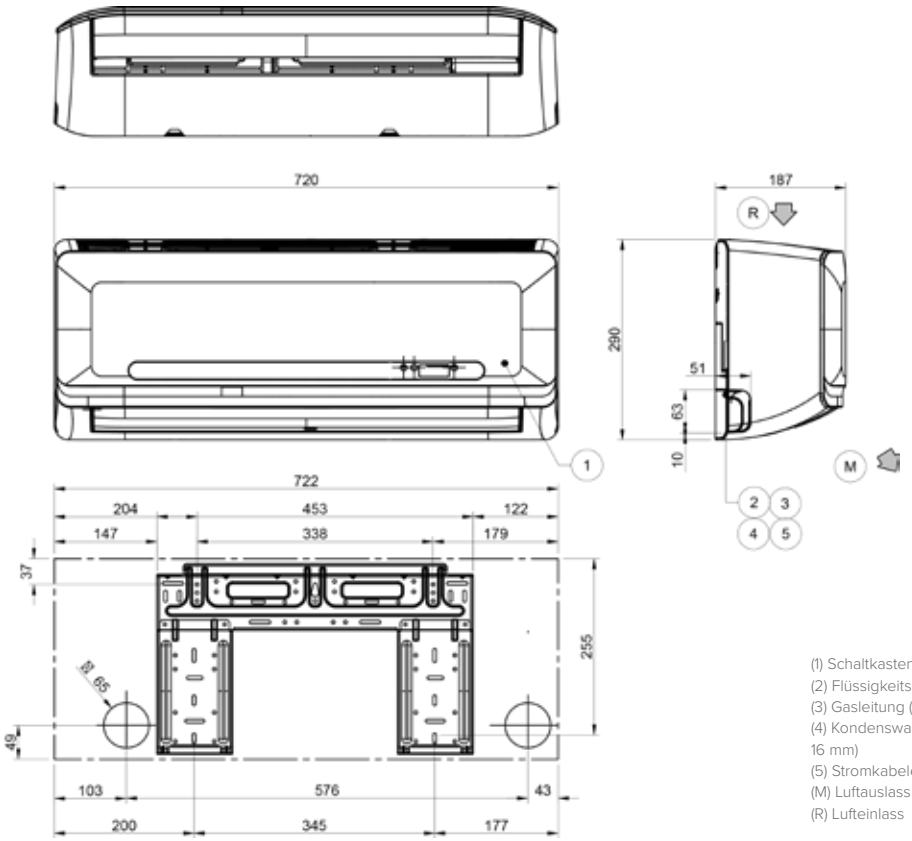

(1) Schaltkastenabdeckung
(2) Flüssigkeitsleitung (Ø 6,35 mm)
(3) Gasleitung (Ø 9,52 mm)
(4) Kondenswasserablauf (Ø 16 mm)
(5) Stromkabeleingang
(M) Luftauslass
(R) Lufteinlass

CRISTALLO - Inneneinheit

IM1-XY 35M

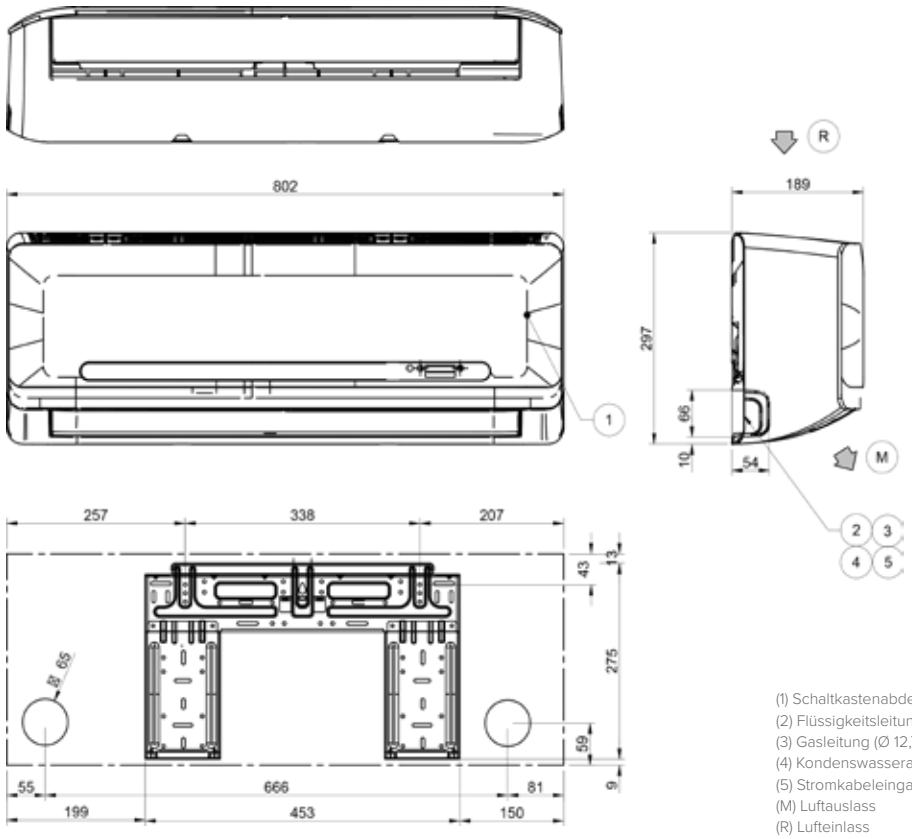

(1) Schaltkastenabdeckung
(2) Flüssigkeitsleitung (Ø 6,35 mm)
(3) Gasleitung (Ø 12,7 mm)
(4) Kondenswasserablauf (Ø 16 mm)
(5) Stromkabeleingang
(M) Luftauslass
(R) Lufteinlass

Messeinheit: mm

MASSZEICHNUNGEN

CRISTALLO - Inneneinheit IM1-XY 53M

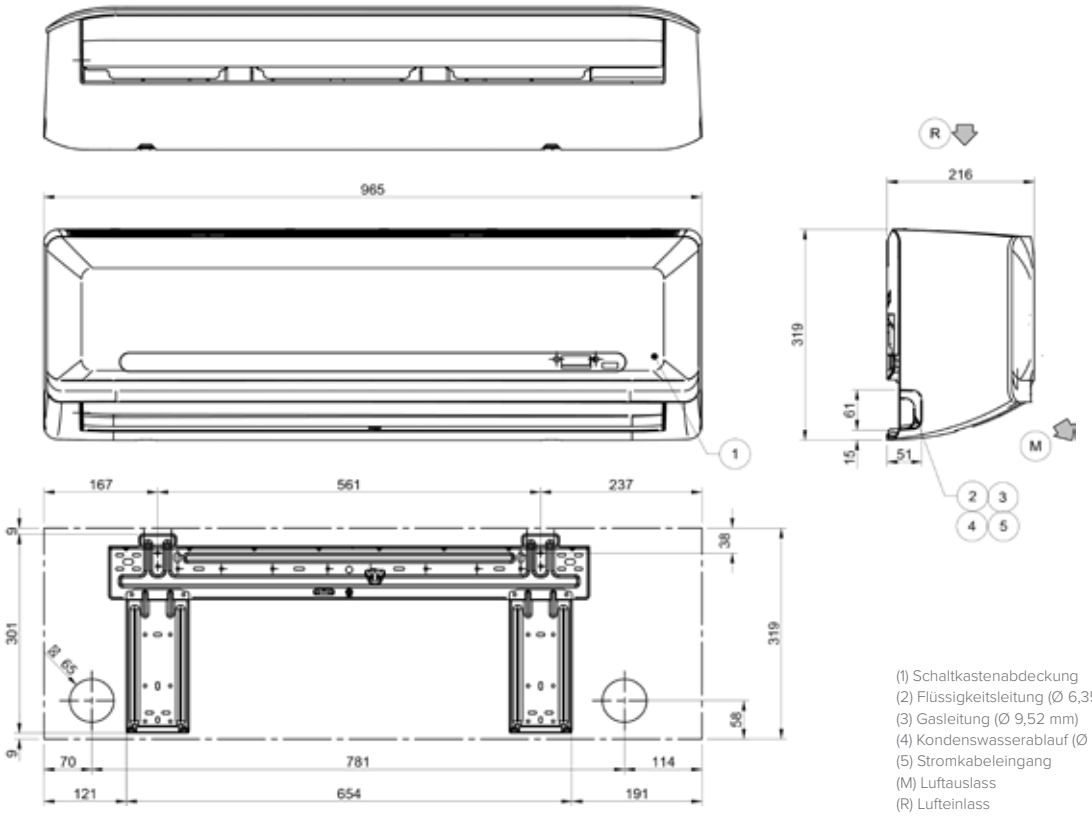

(1) Schaltkastenabdeckung
(2) Flüssigkeitsleitung (Ø 6,35 mm)
(3) Gasleitung (Ø 9,52 mm)
(4) Kondenswasserablauf (Ø 16 mm)
(5) Stromkabeleingang
(M) Luftauslass
(R) Lufteinlass

CRISTALLO - Inneneinheit IM1-XY 70M

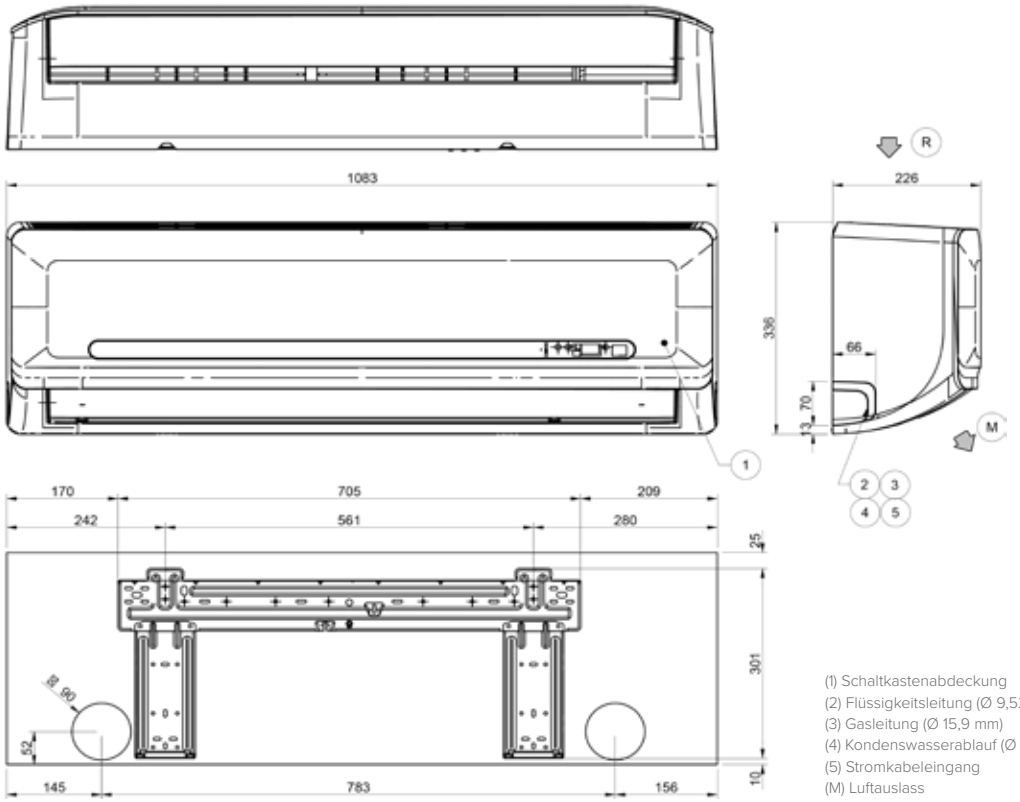

(1) Schaltkastenabdeckung
(2) Flüssigkeitsleitung (Ø 9,52 mm)
(3) Gasleitung (Ø 15,9 mm)
(4) Kondenswasserablauf (Ø 16 mm)
(5) Stromkabeleingang
(M) Luftauslass
(R) Lufteinlass

Messeinheit: mm

MASSZEICHNUNGEN

CRISTALLO - Außeneinheit MM1-Y 27M ÷ 35M

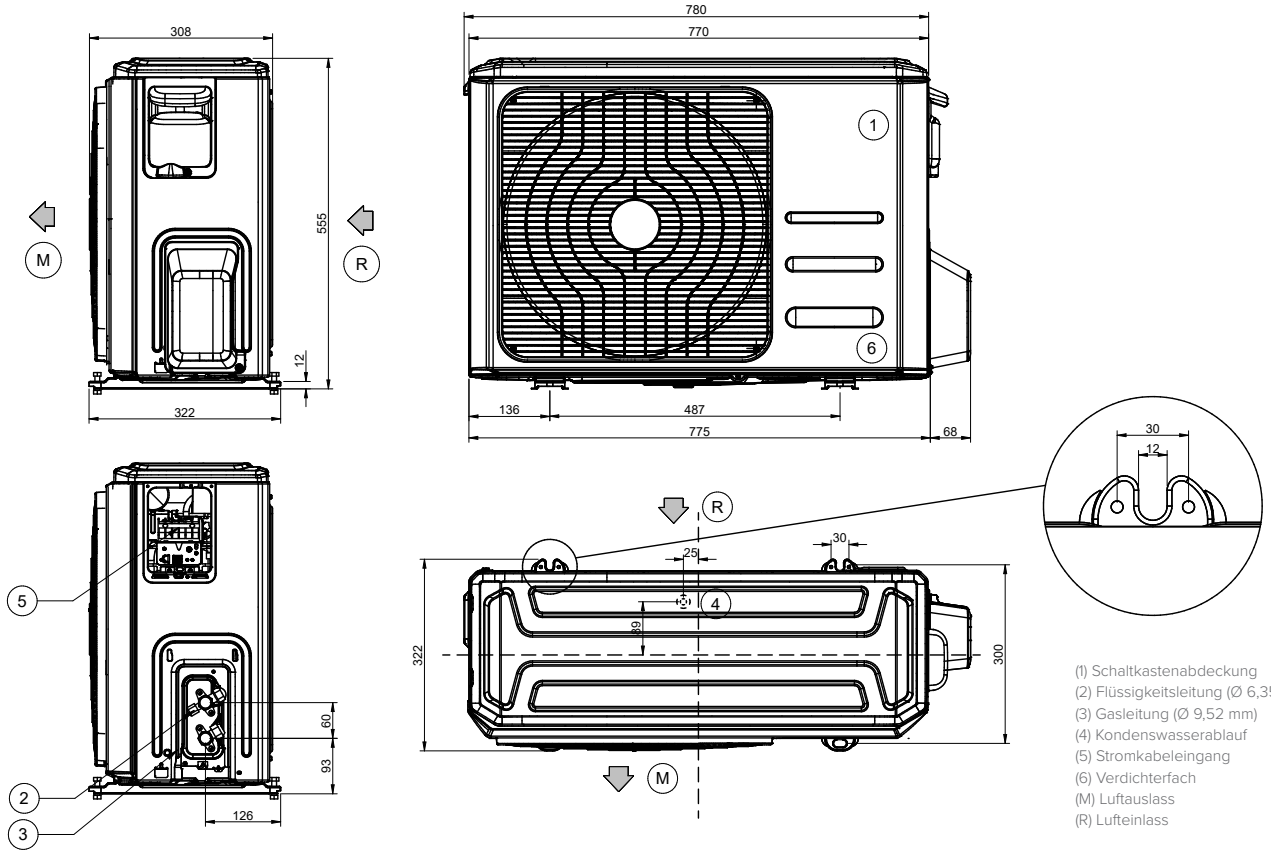

(1) Schaltkastenabdeckung
(2) Flüssigkeitsleitung (Ø 6,35 mm)
(3) Gasleitung (Ø 9,52 mm)
(4) Kondenswasserablauf
(5) Stromkabeleingang
(6) Verdichterfach
(M) Luftauslass
(R) Lufteinlass

CRISTALLO - Außeneinheit MM1-Y 53M

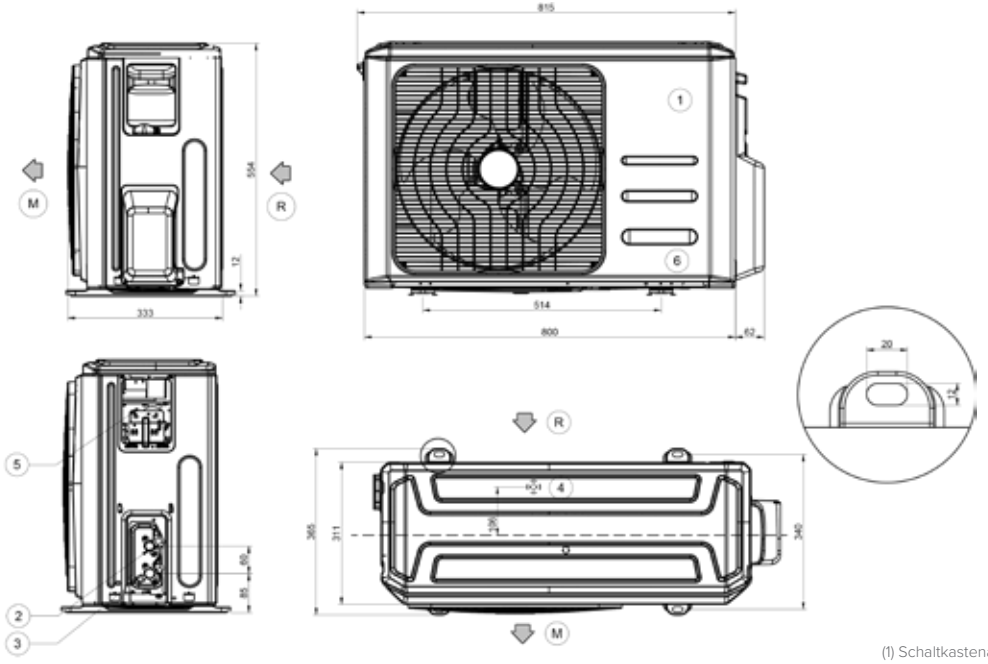

(1) Schaltkastenabdeckung
(2) Flüssigkeitsleitung (Ø 6,35 mm)
(3) Gasleitung (Ø 12,7 mm)
(4) Kondenswasserablauf (Ø 16 mm)
(5) Stromkabeleingang
(M) Luftauslass
(R) Lufteinlass

Messeinheit: mm

MASSZEICHNUNGEN

CRISTALLO - Außeneinheit

MM1-Y 70M

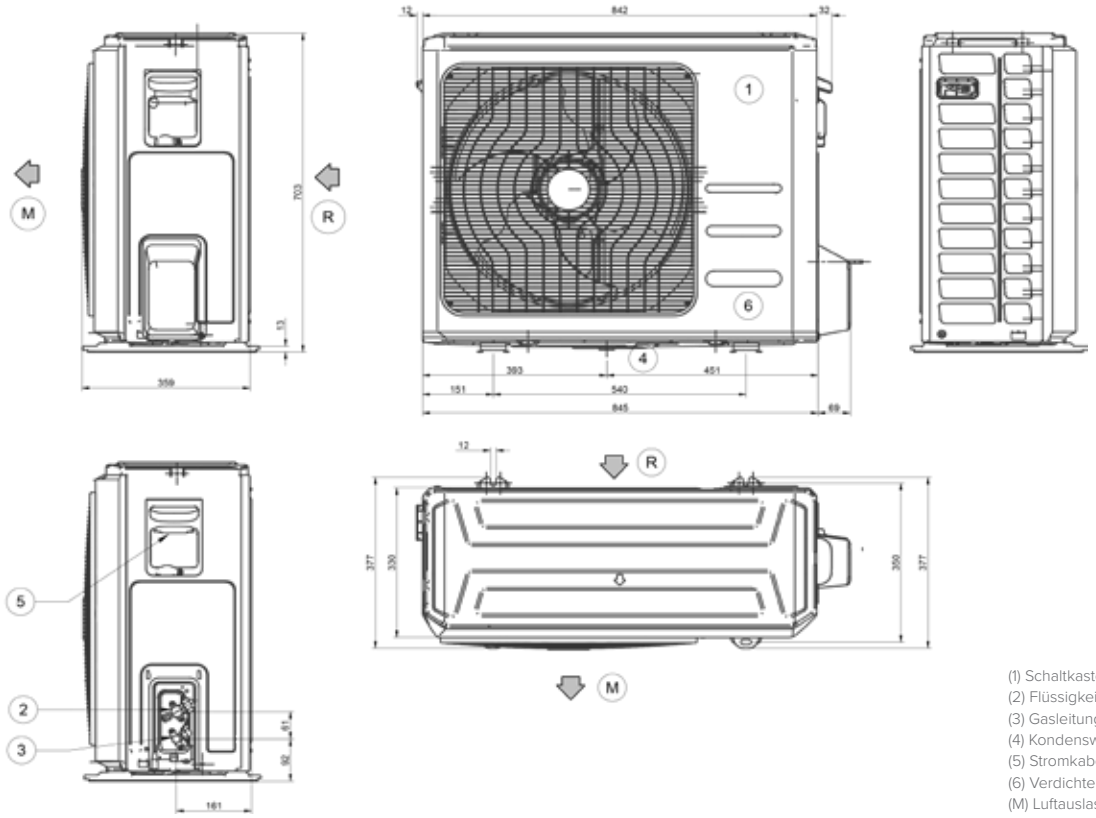

(1) Schaltkastenabdeckung
(2) Flüssigkeitsleitung(Ø 9,52 mm)
(3) Gasleitung (Ø 15,9 mm)
(4) Kondenswasserablauf
(5) Stromkabeleingang
(6) Verdichterfach
(M) Luftauslass
(R) Lufteinlass

Messeinheit: mm

MASSZEICHNUNGEN

MULTISplit

OUTDOOR UNIT-SM — MU1-Y 41M ÷ 53M

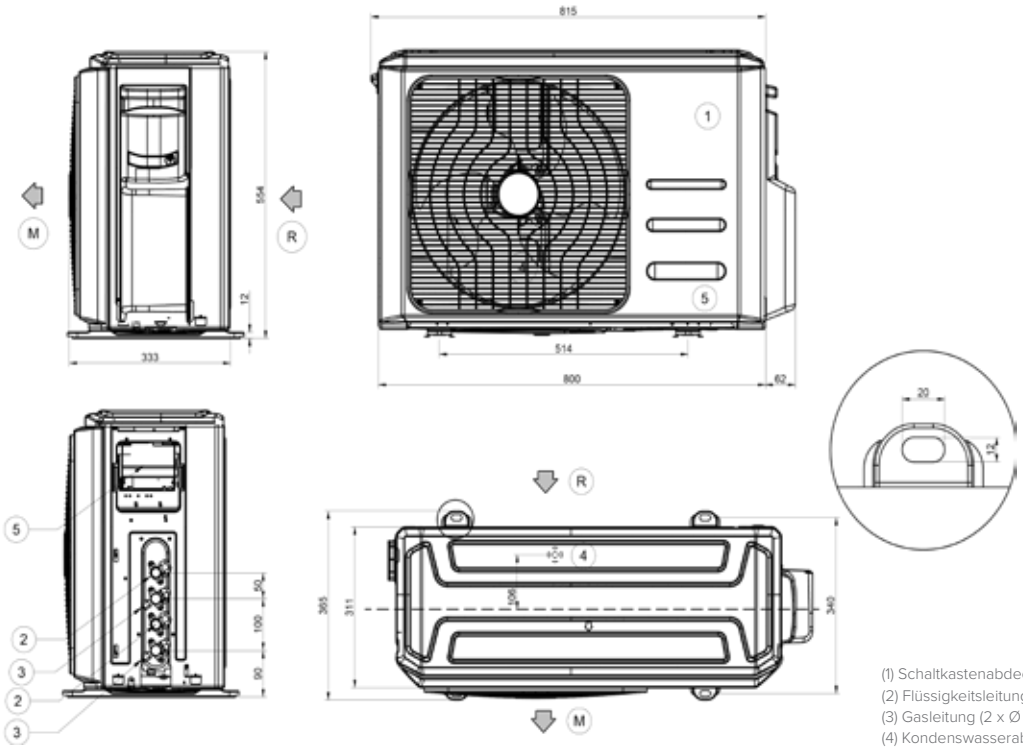

(1) Schaltkastenabdeckung
(2) Flüssigkeitsleitung (2 x Ø 6,35 mm)
(3) Gasleitung (2 x Ø 9,52 mm)
(4) Kondenswasserablauf
(5) Stromkabeleingang
(6) Verdichterfach
(M) Luftauslass
(R) Lufteinlass

OUTDOOR UNIT-SM — MU1-Y 61M ÷ 79M

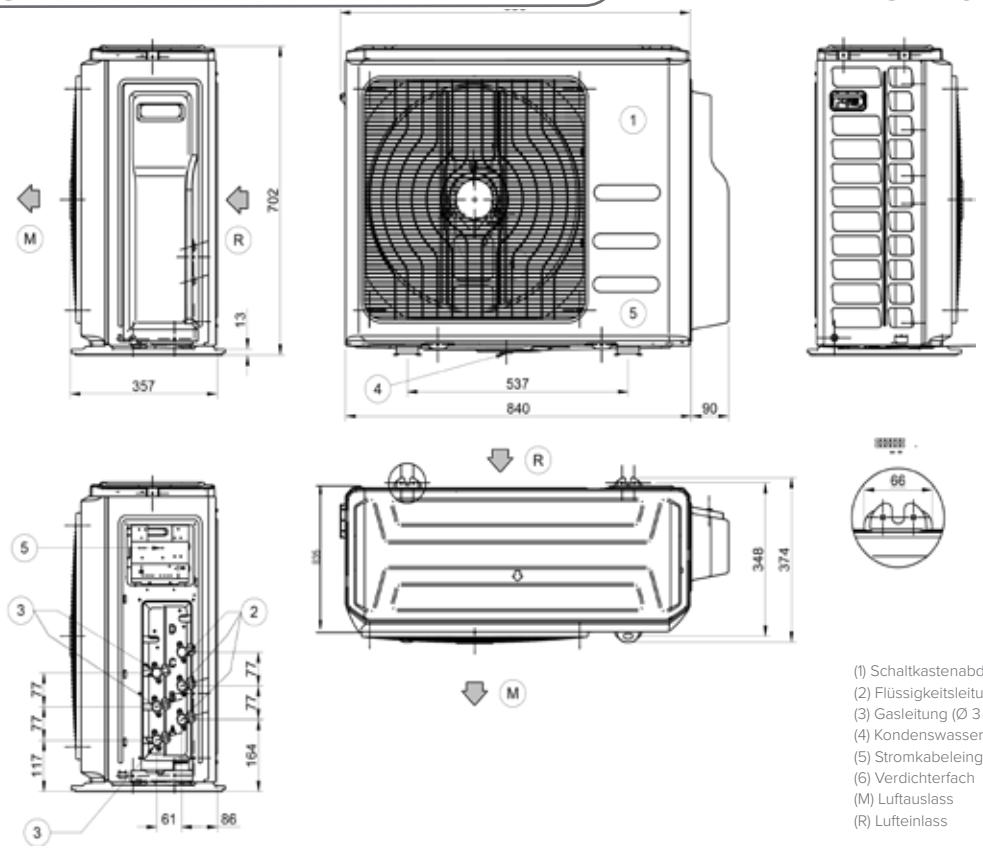

(1) Schaltkastenabdeckung
(2) Flüssigkeitsleitung (3 x Ø 6,35 mm)
(3) Gasleitung (Ø 3 x 9,52 mm)
(4) Kondenswasserablauf
(5) Stromkabeleingang
(6) Verdichterfach
(M) Luftauslass
(R) Lufteinlass

Messeinheit: mm

MASSZEICHNUNGEN

OUTDOOR UNIT-SM

MU1-Y 82M ÷ 105M÷ 125M

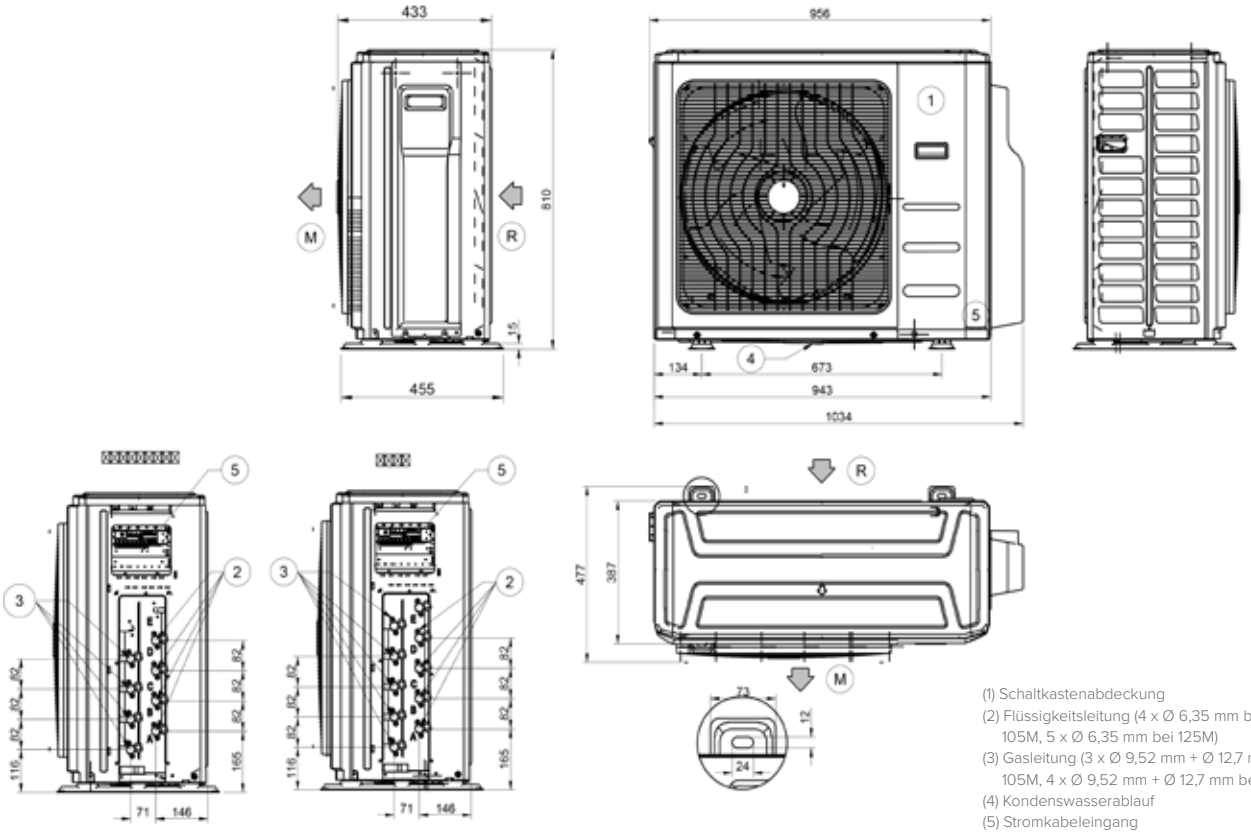

Messeinheit: mm

(1) Schaltkastenabdeckung
(2) Flüssigkeitsleitung (4 x Ø 6,35 mm bei 82M und 105M, 5 x Ø 6,35 mm bei 125M)
(3) Gasleitung (3 x Ø 9,52 mm + Ø 12,7 mm bei 82M und 105M, 4 x Ø 9,52 mm + Ø 12,7 mm bei 125M)
(4) Kondenswasserablauf
(5) Stromkabeleingang
(6) Verdichterfach
(M) Luftauslass
(R) Lufteinlass

MASSZEICHNUNGEN

Light Commercial

OUTDOOR UNIT-SL 2 MC2-Y 35M÷53M

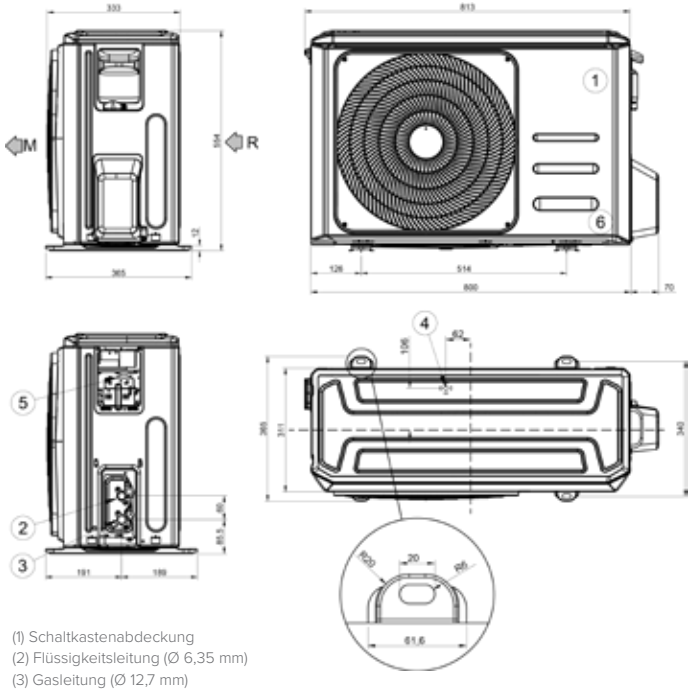

(1) Schaltkastenabdeckung
(2) Flüssigkeitsleitung (Ø 6,35 mm)
(3) Gasleitung (Ø 12,7 mm)
(4) Kondenswasserablauf
(5) Stromkabeleingang
(6) Verdichterfach
(M) Luftauslass
(R) Lufteinlass

OUTDOOR UNIT-SL 2 MC2-Y 70M

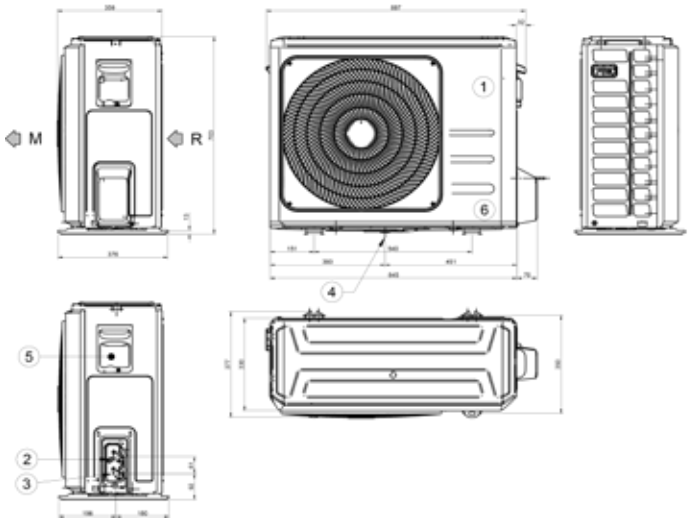

(1) Schaltkastenabdeckung
(2) Flüssigkeitsleitung (Ø 9,52 mm)
(3) Gasleitung (Ø 15,9 mm)
(4) Kondenswasserablauf
(5) Stromkabeleingang
(6) Verdichterfach
(M) Luftauslass
(R) Lufteinlass

OUTDOOR UNIT-SL 2 MC2-Y 88M÷120M

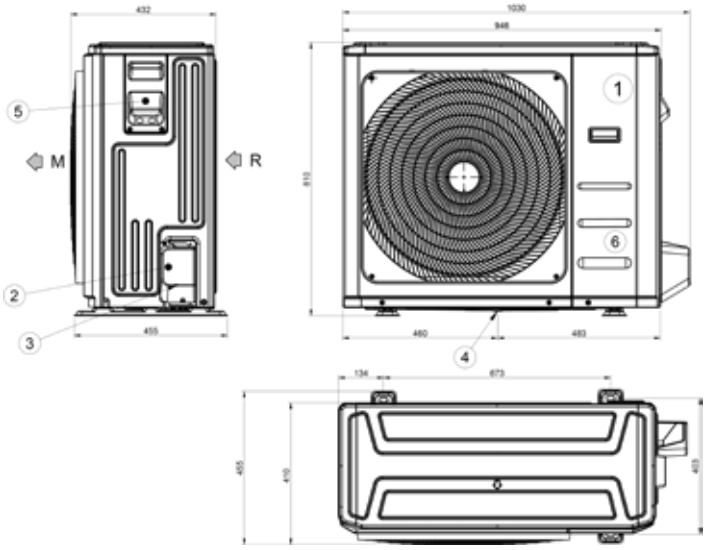

(1) Schaltkastenabdeckung
(2) Flüssigkeitsleitung (Ø 9,52 mm)
(3) Gasleitung (Ø 15,9 mm)
(4) Kondenswasserablauf
(5) Stromkabeleingang
(6) Verdichterfach
(M) Luftauslass
(R) Lufteinlass

OUTDOOR UNIT-SL 2 MC2-Y 140T÷160T

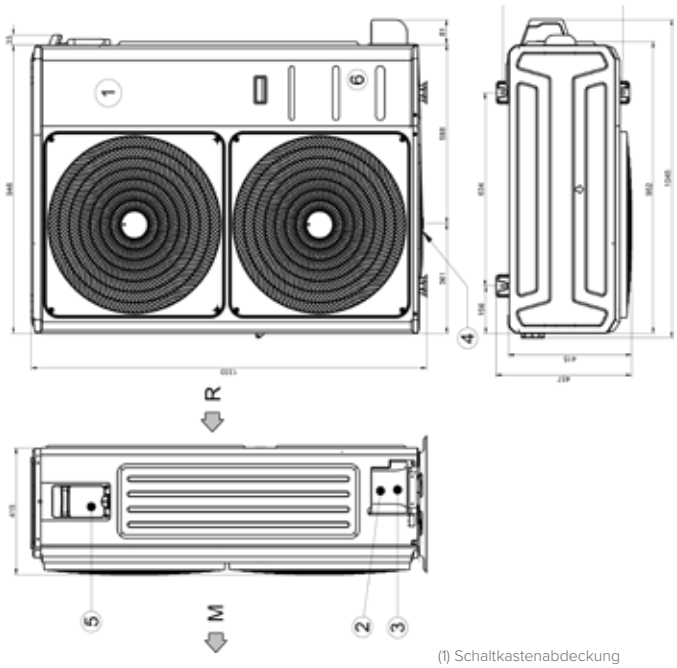

(1) Schaltkastenabdeckung
(2) Flüssigkeitsleitung (Ø 9,52 mm)
(3) Gasleitung (Ø 15,9 mm)
(4) Kondenswasserablauf
(5) Stromkabeleingang
(6) Verdichterfach
(M) Luftauslass
(R) Lufteinlass

Messeinheit: mm

MASSZEICHNUNGEN

BOX-SL 2 650X650 IB2-XY 27M÷53M

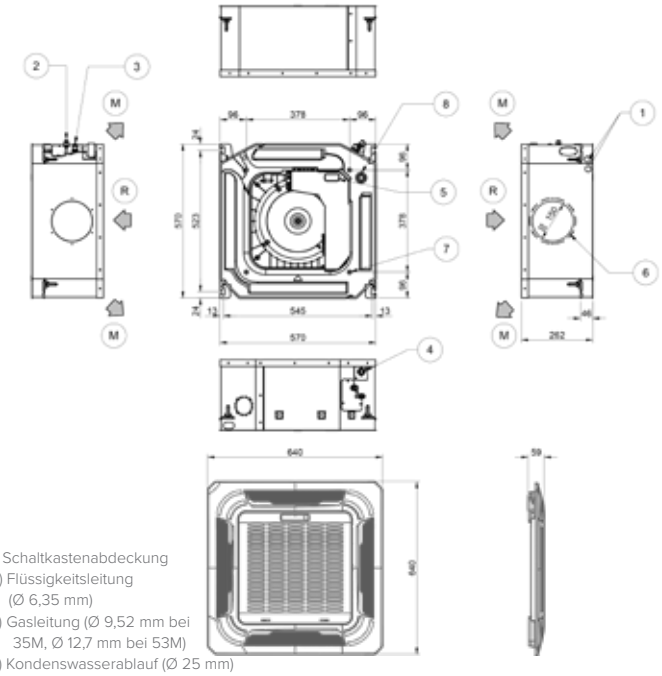

(1) Schaltkastenabdeckung
(2) Flüssigkeitsleitung (Ø 6,35 mm)
(3) Gasleitung (Ø 9,52 mm bei 35M, Ø 12,7 mm bei 53M)
(4) Kondenswasserablauf (Ø 25 mm)
(5) Lufteinlass (Ø 65 mm)
(6) Stromkabeleingang
(7) 4 Gewindebohrungen für die Montage der Abdeckungen
(8) Ablassöffnung für Wartung
(M) Luftauslass
(R) Lufteinlass

BOX-SL 2 950X950 IA2-XY 70M

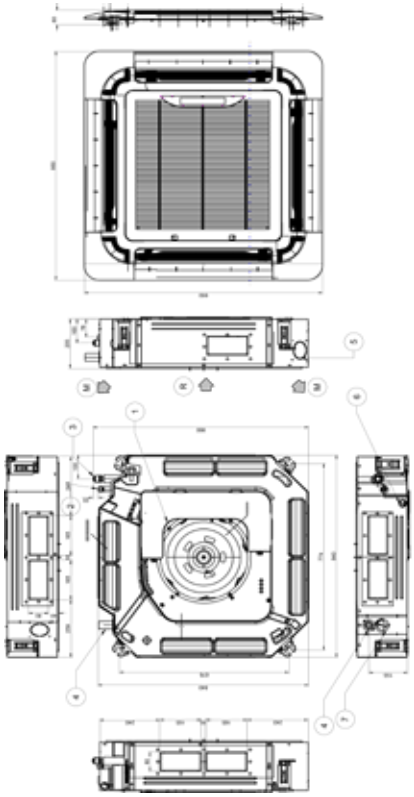

(1) Schaltkastenabdeckung
(2) Flüssigkeitsleitung (Ø 9,52 mm)
(3) Gasleitung (Ø 15,9 mm)
(4) Kondenswasserablauf (Ø 32 mm)
(5) Außenlufteinlass (Ø 75 mm)
(6) Stromkabeleingang
(7) Ablassöffnung für Wartung
(M) Luftauslass
(R) Lufteinlass

BOX-SL 2 950X950 IA2-XY 105M

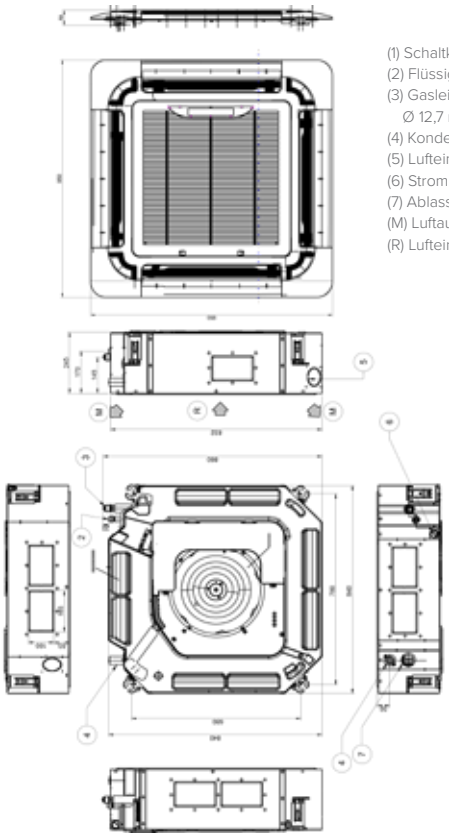

(1) Schaltkastenabdeckung
(2) Flüssigkeitsleitung (Ø 6,35 mm)
(3) Gasleitung (Ø 9,52 mm bei 35M, Ø 12,7 mm bei 53M)
(4) Kondenswasserablauf (Ø 25 mm)
(5) Lufteinlass (Ø 65 mm)
(6) Stromkabeleingang
(7) Ablassöffnung für Wartung
(M) Luftauslass
(R) Lufteinlass

BOX-SL 2 950X950 IA2-XY 140M÷160M

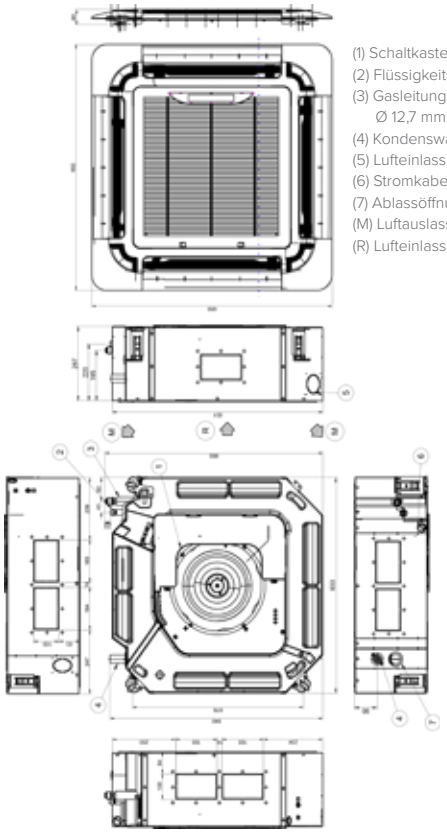

(1) Schaltkastenabdeckung
(2) Flüssigkeitsleitung (Ø 6,35 mm)
(3) Gasleitung (Ø 9,52 mm bei 35M, Ø 12,7 mm bei 53M)
(4) Kondenswasserablauf (Ø 25 mm)
(5) Lufteinlass (Ø 65 mm)
(6) Stromkabeleingang
(7) Ablassöffnung für Wartung
(M) Luftauslass
(R) Lufteinlass

Messeinheit: mm

MASSZEICHNUNGEN

CONSOLE-SL 2 IC2-XY 27M÷53M

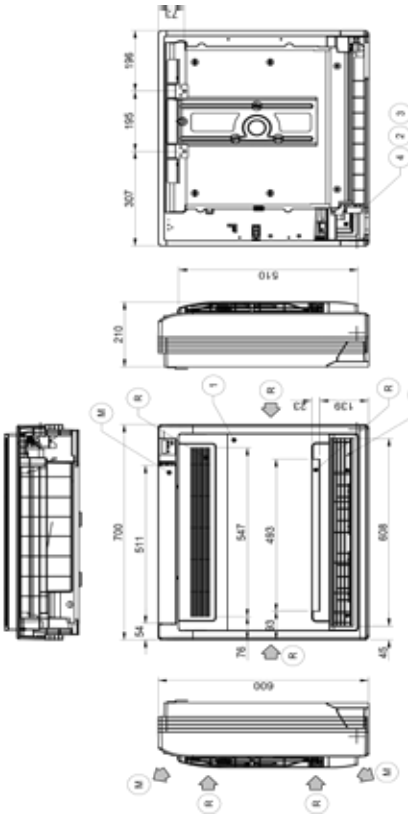

(1) Schaltkastenabdeckung
(2) Gasleitung (Ø 9,52 mm)
(3) Flüssigkeitsleitung (Ø 6,35 mm)
(4) Kondenswasserablauf (Ø 16 mm)
(M) Luftauslass
(R) Lufteinlass

DUCT-SL 2 ID2-XY 27M÷35M

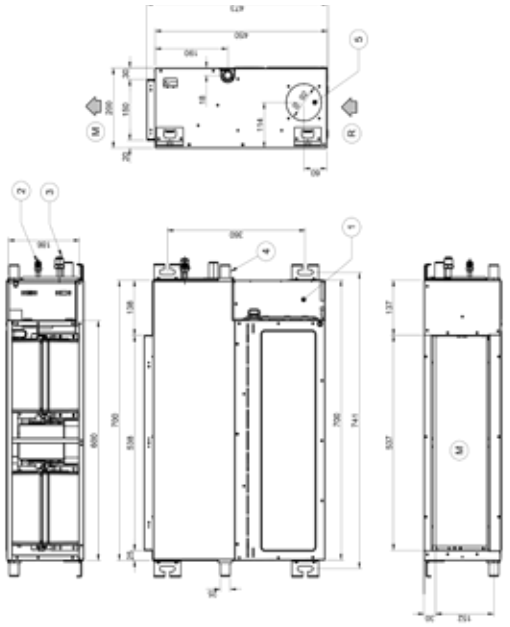

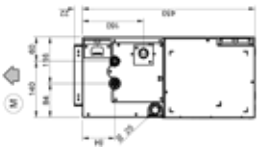

(1) Schaltkastenabdeckung
(2) Flüssigkeitsleitung (Ø 6,35 mm)
(3) Gasleitung (Ø 9,52 mm)
(4) Kondenswasserablauf (Ø 25 mm)
(5) Außenlufteinlass
(M) Luftauslass
(R) Lufteinlass

DUCT-SL 2 ID2-XY 53M

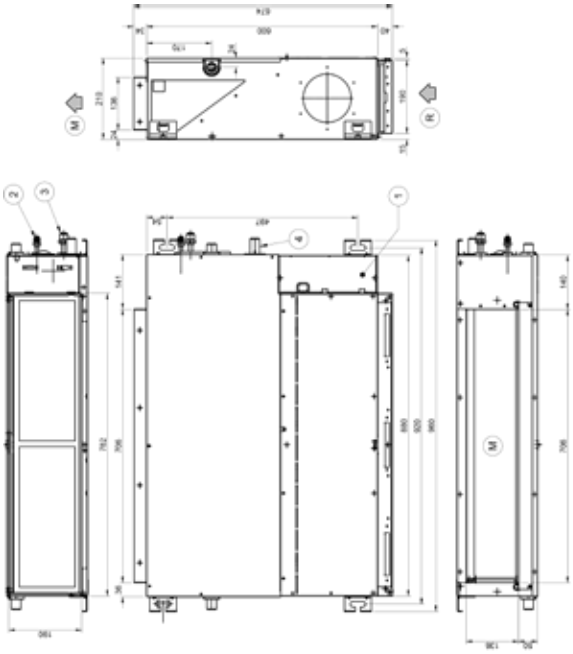

(1) Schaltkastenabdeckung
(2) Flüssigkeitsleitung (Ø 6,35 mm)
(3) Gasleitung (Ø 12,7 mm)
(4) Kondenswasserablauf (Ø 25 mm)
(5) Außenlufteinlass
(M) Luftauslass
(R) Lufteinlass

Messeinheit: mm

DUCT-SL 2 ID2-XY 70M

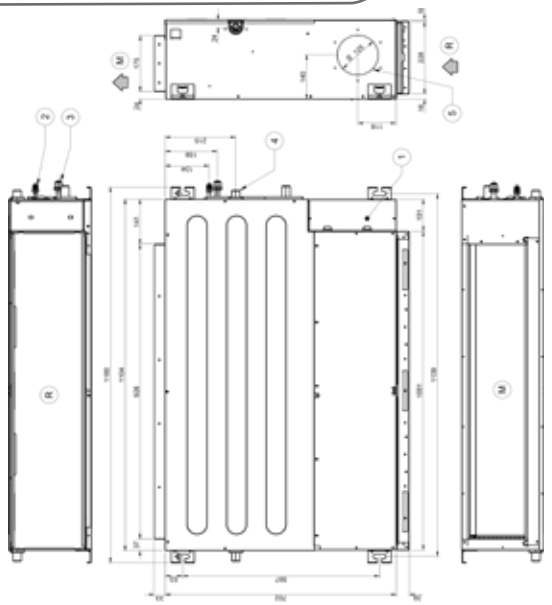

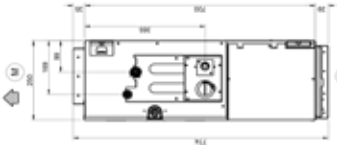

(1) Schaltkastenabdeckung
(2) Flüssigkeitsleitung (Ø 9,52 mm)
(3) Gasleitung (Ø 15,9 mm)
(4) Kondenswasserablauf (Ø 25 mm)
(5) Außenlufteinlass
(M) Luftauslass
(R) Lufteinlass

MASSZEICHNUNGEN

DUCT-SL 2 ID2-XY 105M

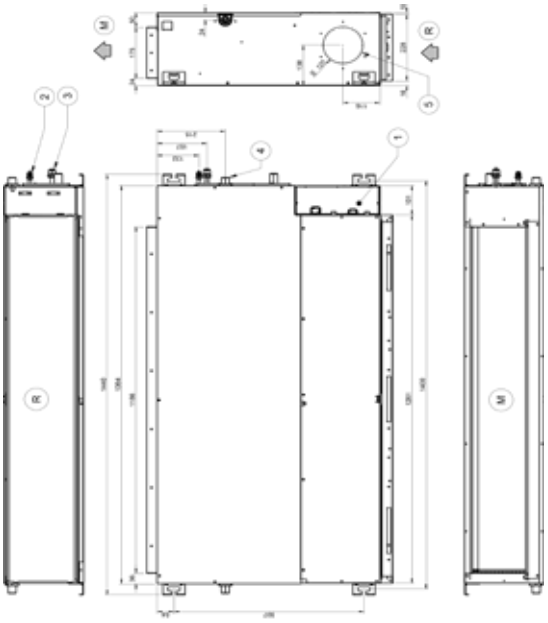

(1) Schaltkastenabdeckung
(2) Flüssigkeitsleitung (Ø 9,52 mm)
(3) Gasleitung (Ø 15,9 mm)
(4) Kondenswasserablauf (Ø 25 mm)
(5) Außenlufteinlass
(M) Luftauslass
(R) Lufteinlass

DUCT-SL 2 ID2-XY 140M÷160M

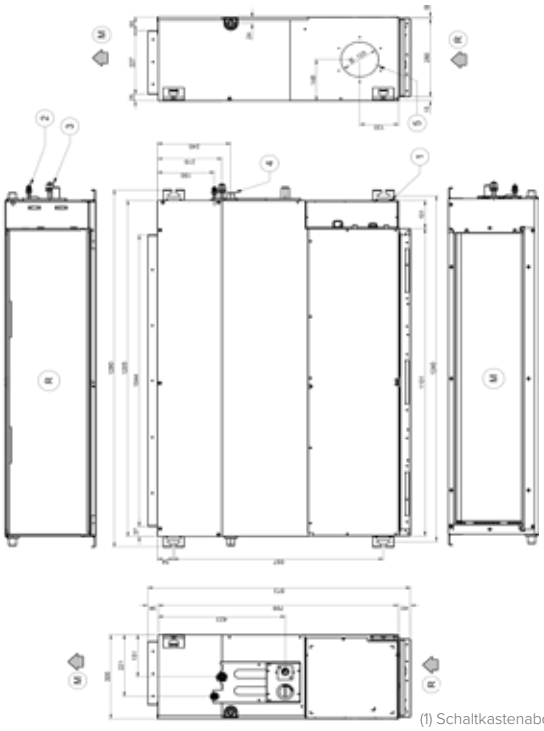

(1) Schaltkastenabdeckung
(2) Flüssigkeitsleitung (Ø 9,52 mm)
(3) Gasleitung (Ø 15,9 mm)
(4) Kondenswasserablauf (Ø 25 mm)
(5) Außenlufteinlass
(M) Luftauslass
(R) Lufteinlass

CEILING & FLOOR-SL 2 IF2-XY 53M

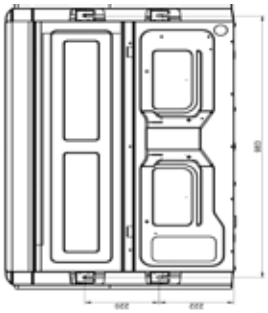

(1) Schaltkastenabdeckung
(2) Flüssigkeitsleitung (Ø 6,35 mm)
(3) Gasleitung (Ø 12,7 mm)
(4) Kondenswasserablauf (Ø 25 mm)
(5) Stromkabeleingang
(M) Luftauslass
(R) Lufteinlass

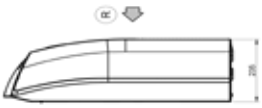

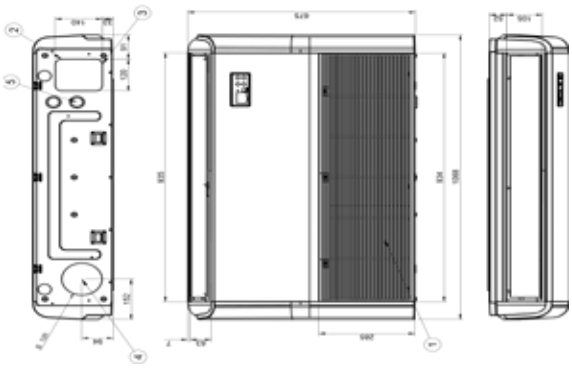

CEILING & FLOOR-SL 2 IF2-XY 70M

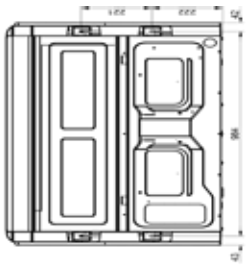

(1) Schaltkastenabdeckung
(2) Flüssigkeitsleitung (Ø 9,52 mm)
(3) Gasleitung (Ø 15,9 mm)
(4) Kondenswasserablauf (Ø 25 mm)
(5) Stromkabeleingang
(M) Luftauslass
(R) Lufteinlass

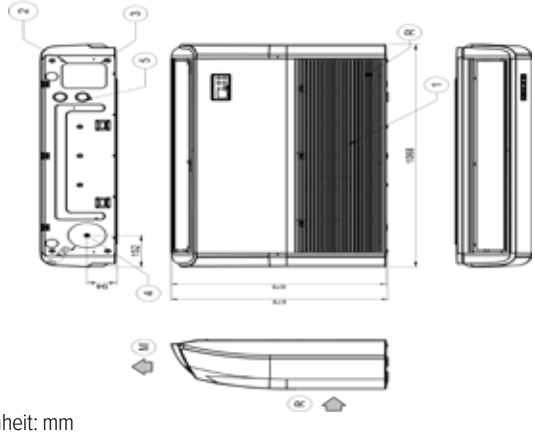

Messeinheit: mm

MASSZEICHNUNGEN

CEILING & FLOOR-SL 2

IF2-XY 105M÷140M÷160M

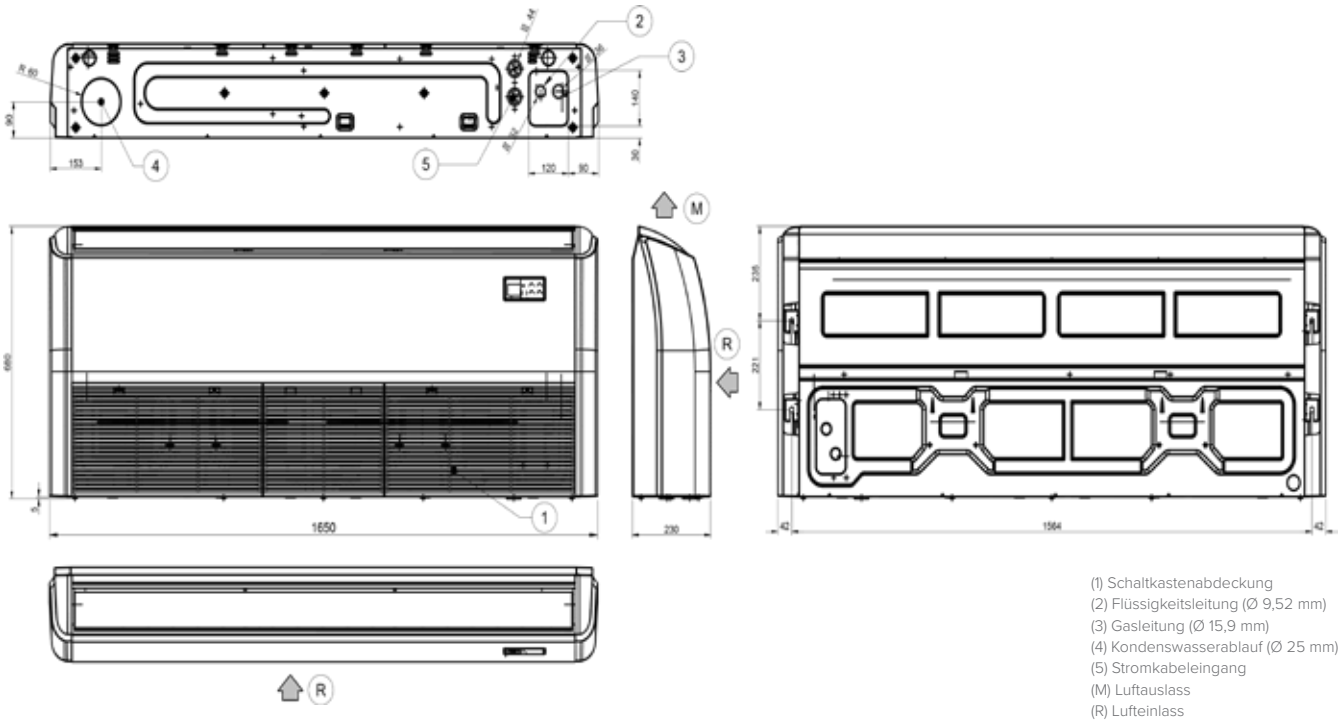

(1) Schaltkastenabdeckung
(2) Flüssigkeitsleitung (Ø 9,52 mm)
(3) Gasleitung (Ø 15,9 mm)
(4) Kondenswasserablauf (Ø 25 mm)
(5) Stromkabeleingang
(M) Luftauslass
(R) Lufteinlass

STANDING-SL 2

IS2-XY 140M

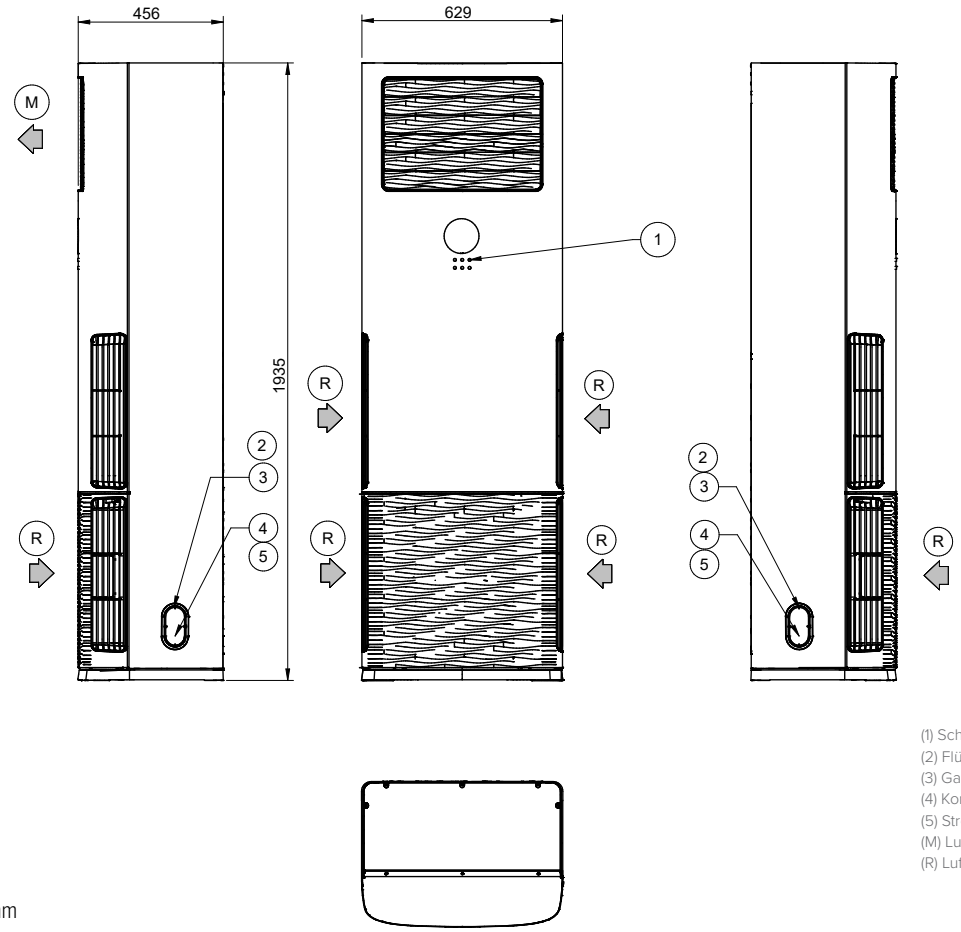

(1) Schaltkastenabdeckung
(2) Flüssigkeitsleitung (Ø 9,52 mm)
(3) Gasleitung (Ø 15,9 mm)
(4) Kondenswasserablauf (Ø 80 mm)
(5) Stromkabeleingang (Ø 35 mm)
(M) Luftauslass
(R) Lufteinlass

Messeinheit: mm

STICHWORTVERZEICHNIS

SERIE	GR. VON	BIS	HANDELNAME		SEITE
S.IH1 + MH1-Y	27M	35M	STELVIO	MONOSplit	22
S.IE1 + ME1-Y S.IE1 + MM1-Y	27M 53M	35M 70M	SCHIARA	MONOSplit	26
S.IM1 + MM1-Y	27M	70M	CRISTALLO R-32	MONOSplit	30
MU1-Y	41M	125M	Outdoor Unit-SM R-32	MULTISplit	35
IE1-XY	27M	70M	SCHIARA-SM	MULTISplit	38
IM1-XY	20M	70M	CRISTALLO-SM	MULTISplit	40
IB2-XY	27M	53M	BOX-SM 2	MULTISplit	42
IC2-XY	27M	53M	CONSOLE-SM 2	MULTISplit	44
ID2-XY	27M	53M	DUCT-SM2	MULTISplit	46
IF2-XY	53M	-	CEILING & FLOOR-SM 2	MULTISplit	48
MC2-Y	35M	160T	Outdoor Unit-SL2	LIGHT COMMERCIAL	72
S.IB2 + MC2-Y	35M	53M	BOX-SL 2 650X650	LIGHT COMMERCIAL	74
S.IA2 + MC2-Y	70M	160T	BOX-SL 2 950X950	LIGHT COMMERCIAL	76
S.IC2 + MC2-Y	35M	53M	CONSOLE-SL 2	LIGHT COMMERCIAL	78
S.ID2 + MC2-Y	35M	160T	DUCT-SL 2	LIGHT COMMERCIAL	80
S.IF2 + MC2-Y	53M	160T	CEILING & FLOOR-SL 2	LIGHT COMMERCIAL	82
S.IS2 + MC2-Y	140T	-	STANDING-SL-2	LIGHT COMMERCIAL	84

Clivet teilt in Übereinstimmung mit der Verordnung 517/2014 mit, dass seine Produkte fluorierte Treibhausgase enthalten oder funktionieren: R-32 (GWP 675), R-410A (GWP 2087,5), R-134a (GWP 1430) und R-407C (GWP 1773,85).

Die im vorliegenden Katalog enthaltenen Daten sind unverbindlich und können vom Hersteller ohne Ankündigung geändert werden.
Jede Vervielfältigung, auch teilweise, ist verboten.

Aktualisierte Daten finden auf der Website www.clivet.com

Symbollegende

LEGENDE DER SYMBOLE

ENERGIEEINSPARFUNKTIONEN

1W Stand-by
Stromsparen im Standby.

Schlaffunktion
Nachtprogramm, das leiser läuft und die Temperatur entsprechend anpasst

Intelligent Eye-Sensor
Infrarot-Sensor, der die Einheit abhängig von der Anwesenheit von Personen im Raum steuert

KOMFORT

Follow Me
Die Raumtemperatur kann von einem Fühler in der Fernbedienung gemessen werden.

Turbo
Der Ventilator läuft mit einer besonders hohen Drehzahl, die normalerweise nicht verfügbar ist.

Nicht stören
Die Warntöne werden deaktiviert, das Display ausgeschaltet und die Lüftungsfunktion ist auf das absolute Minimum eingestellt.

Super leise
Das Gerät läuft besonders leise.

Innenventilator mit stufenloser Regulierung
Die Drehzahl des Ventilators kann stufenlos zwischen 1 % und 100 % eingestellt werden.

Innenventilator mit 12 Geschwindigkeitsstufen
Der Ventilator der Inneneinheit verfügt über 12 Geschwindigkeitsstufen, wodurch der Luftstrom exakt gesteuert und der Klimakomfort erhöht wird.

Außenventilator mit stufenloser Regulierung
Die Drehzahl des Ventilators wird stufenlos zwischen 1 % und 100 % eingestellt.

Außenventilator mit 10 Geschwindigkeitsstufen
Der Ventilator der Außeneinheit stellt sich automatisch auf eine der 10 verfügbaren Drehzahlen ein, wodurch Strom gespart und der Komfort erhöht wird.

Außenventilator mit 6 Geschwindigkeitsstufen
Der Ventilator der Außeneinheit stellt sich automatisch auf eine der 6 verfügbaren Drehzahlen ein, wodurch Strom gespart und der Komfort erhöht wird.

Kaltluftschutz
Dieser Mechanismus verhindert, dass Kaltluft abgegeben wird, wenn der Radiator im Inneren nicht warm genug ist.

Temperaturkompensation
Um die Bildung der Luftschichten zu berücksichtigen, wird die gemessene Raumtemperatur entsprechend korrigiert.

Mehrere Strömungsrichtungen
Die motorisierten Luftlamellen werden senkrecht und waagerecht verstellt.

Rundum-Luftstrom auf 360°
Die auf 360° austretende Luft erzeugt einen angenehmen und sanften Luftstrom, der sich im gesamten Raum verteilt und die Temperatur vereinheitlicht.

Warmluftströmung
Die Einheit kann auch bei sehr kaltem Klima warme Luft abgeben und sorgt so für optimalen Komfort.

Autom. Schwing.
Die Luftlamellen bewegen sich automatisch.

Große Reichweite
Der Luftstrom hat eine große Reichweite, um jeden einzelnen Winkel des Raums besser klimatisieren zu können.

Stufenlose Geschwindigkeitsregelung
Per ottimizzare il comfort, la velocità del ventilatore è regolabile in maniera continua.

Heizen in kalten Klimazonen
Im Vergleich zu herkömmlichen Klimageräten ermöglicht der breite Einsatzbereich den Heizbetrieb auch bei einer sehr niedrigen Temperatur der Außenluft.

ZUVERLÄSSIGKEIT

Kältemittelleck-Alarm
Bei ungewöhnlichen Temperaturen im Kreislauf weist ein bestimmter Fehlercode den Benutzer auf eine abweichende Flüssigkeitsmenge im Kreislauf hin.

Selbstdiagnose
Dieses System meldet dem Benutzer alle Störungen in der Anlage.

Notbetrieb
Wenn die Sensoren ausfallen, läuft das Gerät im Notbetrieb weiter, wodurch die Klimatisierung dennoch gesichert ist.

Abtauautomatik
Diese Funktion verhindert die Vereisung des Verdampfers und ermöglicht eine Entfeuchtung auch bei niedrigen Raumtemperaturen.

Klimatisierung von Technikräumen
Das Klimagerät kann auch bei niedrigen Außentemperaturen im Kühlbetrieb arbeiten.

Rahmenheizung
Am Unterbau des Rahmens befindet sich eine Heizung, die eine Ansammlung von Wasser aufgrund des Abtauens verhindert, wodurch der Wärmeaustausch optimiert wird.

Verdichterheizung
Der Verdichter ist mit einer Heizung ausgestattet, die eine Ansammlung von Wasser aufgrund des Abtauens verhindert, wodurch der Wärmeaustausch optimiert wird.

Kondenswasserpumpe
Die Kondenswasserpumpe kann das Kondenswasser bis auf einen Höhe von 750 mm pumpen.

GESUNDHEIT

Sehr feiner Filter
Die kleinen Filteröffnungen, durch die die Luft strömt, gewährleisten eine hohe Filtrierleistung

Kalt-Katalysator-Filter
Der beseitigt VOCs und unangenehme Gerüche.

Selbstreinigung
Das Gerät führt einen Trockenzyklus durch und trocknet die innen gelegenen Teile, wodurch beim nächsten Einschalten ein unangenehmer Geruch verhindert wird.

Außenlufteinlass
Eine Öffnung, durch die Frischluft in das Maschinengehäuse eintritt.

Filter mit Ionisator
Er setzt positiv und negativ geladenen Ionen frei, beseitigt Gerüche, Staub, Rauch und Pollen und sorgt auf diese Weise für saubere und gesunde Luft.

PRAKTISCHE FUNKTIONEN

Ein-/Ausschalten von Hand
Das Gerät kann an einer Tasten ein- und ausgeschaltet werden, wenn die Fernbedienung ausgefallen ist.

Ein-/Aus-Kontakt
Schalter zum Ein- und Ausschalten der Außeneinheit.

Anschluss für externen Alarm
Kontakt am Gerät für einen externen Alarm

Verkabelte Steuerung
Die Geräte können über eine über Kabel angeschlossene Steuerung gesteuert werden.

Zentrale Steuerung
Die Geräte werden über eine zentrale Steuerung gesteuert.

BMS-Verwaltung
Die Anlage kann über eine BMS-Software gesteuert werden.

Steuerung über WLAN
Das Gerät kann über eine APP gesteuert werden.

Universal Inneneinheiten Mono/Multi
Die Geräte können nicht nur mit Außeneinheiten vom Typ MONO kombiniert werden, sondern auch mit allen Multi-Einheiten.

Speicherung der Luftlamellenausrichtung
Die Luftleitlamelle stellt sich bei jedem Einschalten so ein, wie sie zuletzt eingestellt wurde.

Autom. Neustart
Nach einem Stromausfall schaltet sich das Gerät mit den zuvor vorgenommenen Einstellungen automatisch wieder ein.

2 Kondenswasserabläufe
Die Ablaufwanne verfügt an beiden Seiten über einen Anschluss.

Timer
Die Tageszeit (24 Stunden), zu der sich das Gerät ein- bzw. ausschalten soll, kann programmiert werden.

Wochen-Timer
Die Einschaltzeiten des Gerätes können für die gesamte Woche programmiert werden.

Temperaturregelung in 0,5 °C-Schritten
Die Temperatur kann in Schritten von 0,5 °C exakt eingestellt werden, wodurch ein optimaler Klimakomfort gewährleistet wird.

Automatische Korrektur von Anschlussfehlern
Bei evtl. auftretenden Anschlussfehlern wird automatisch umgeleitet.

Rotation und Backup
Spezielle Funktionen, die einen unterbrechungsfreien Betrieb gewährleisten.

SEIT ÜBER 30 JAHREN BIETEN WIR LÖSUNGEN FÜR NACHHALTIGEN KOMFORT, WOHLBEFINDEN DES MENSCHEN UND SCHUTZ DER UMWELT

Gültig ab: Februar 2020
DG20A033D–01

www.clivet.com

CLIVET S.p.A.
Via Camp Lonc 25, Z.I. Villapaiera
32032 Feltre (BL) - Italy
Tel. +39 0439 3131 - Fax +39 0439 313300
info@clivet.it

A Group Company of Midea