CLIVET®

GUIDA ***2020***

PRODOTTI E SISTEMI

SPLIT

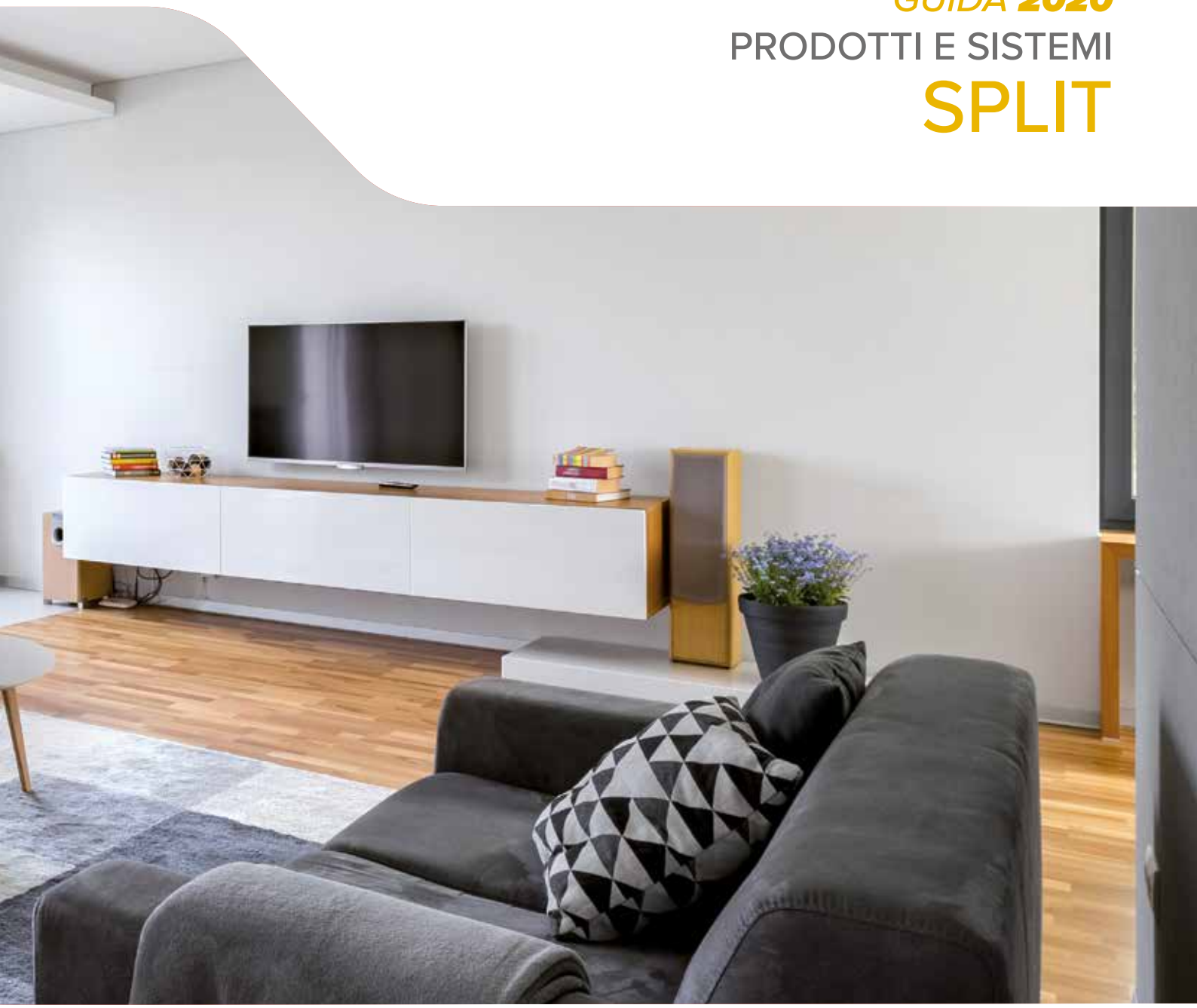

Inspiring Solutions since 1989

Questo documento è dedicato a coloro che ricercano soluzioni evolute e specializzate per il riscaldamento e il condizionamento.

Soluzioni in grado di migliorare il comfort nei luoghi in cui viviamo, lavoriamo e trascorriamo il nostro tempo libero.

Sistemi completi a ciclo annuale orientati ad un sostanziale risparmio di energia ed alla limitazione della dipendenza dai combustibili fossili, quali Gas naturale o Gasolio, impiegati dalle soluzioni di climatizzazione tradizionali.

INSPIRING SOLUTIONS

CLIVET. INSPIRING SOLUTIONS

MONOSplit

MULTISplit

LIGHT COMMERCIAL

ACCESSORI e SISTEMI DI CONTROLLO

DISEGNI DIMENSIONALI

DA SEMPRE PRONTI PER IL FUTURO

INSPIRING SOLUTIONS

Da oltre 30 anni di attività nella progettazione, produzione e distribuzione di sistemi di climatizzazione e trattamento aria ad alta efficienza e minimo impatto ambientale, Clivet ha sviluppato la propria proposta per il comfort sostenibile e il benessere dell'individuo e dell'ambiente. La ricerca e lo sviluppo di soluzioni per la climatizzazione a ciclo annuale con tecnologie innovative sono nel DNA di Clivet fin dalla sua nascita, permettendo all'azienda di essere da sempre pronta per il futuro.

COMFORT FOR THE PLANET & PEOPLE

I NOSTRI VALORI PER I SETTORI

RESIDENZIALE, TERZIARIO ED INDUSTRIALE

Aumentare il comfort, risparmiando energia e fornendo ai nostri clienti il miglior valore per l'intero ciclo di vita dell'impianto: questi sono i valori che ispirano i nostri sistemi per i settori residenziale, terziario ed industriale.

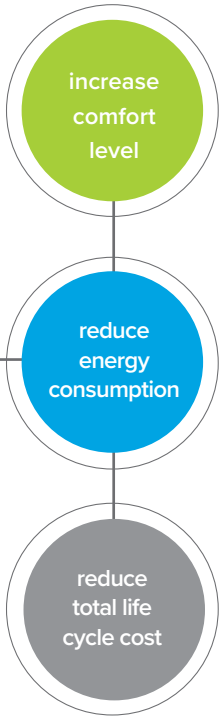

I NOSTRI NUMERI

35
AGENZIE
IN ITALIA

50.000 m²
DI STABILIMENTI
A FELTRE,
BELLUNO - ITALIA

80
PAESI IN CUI
ESPORTIAMO

610
DIPENDENTI
IN ITALIA
E ALL'ESTERO

7 FILIALI:
GRAN BRETAGNA,
GERMANIA, INDIA,
RUSSIA, EMIRATI ARABI,
CINA, BALCANI

140
CENTRI ASSISTENZA

2015
NASCE CLIVET LIVE

2016
A GROUP
COMPANY OF
Midea

2019
MIDEA GROUP #312 FORTUNE GLOBAL 500
39.581 $M
DI FATTURATO MIDEA

Novità gamma 2020

Nuova estetica delle unità esterne: ALTO Design

Alto Design è la nuova identità che identifica i prodotti Clivet, con un design creato da uno studio italiano di respiro internazionale.

Light Commercial: nuovi sistemi da 9kW e 12kW

Nuove unità esterne 88M e 120M, collegabili alle attuali unità interne Soffitto/Pavimento, Cassette 900x900 e Canalizzate.
La gamma Light Commercial diventa ancora più versatile, per dare la soluzione più corretta ad ogni esigenza.

Unità interne: nuovi Colonna, Console e Canalizzabili

La nuova unità Colonna è ideale per sistemi Light Commercial, tipicamente utilizzata per il condizionamento di ampie sale grazie alla lunga gittata d'aria.

La nuova Console da 5 kW è collegabile a sistemi MULTISplit o Light Commercial ed è dotata di contatto ON/OFF remoto di standard.

La serie Canalizzabile è ancora più veloce da installare e pulire: è ora dotata di pompa scarico condensa ed estrazione del filtro semplificata.

Sistemi di controllo: nuovo filocomando Premium

Il nuovo accessorio RAC-120X-2W permette di gestire nuove funzionalità delle unità Canalizzabili e Soffitto/Pavimento*.

Schedulatore settimanale

Controllo di gruppo (fino a 16 IDU)

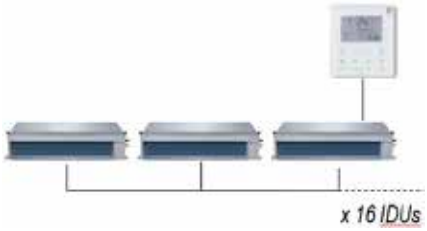

Rotazione e Back-Up

Dual Control

* vedi la sezione sistemi di controllo per la compatibilità

Scegliere il giusto sistema

I sistemi SPLIT sono sinonimo di comfort, performance ed eleganza. Per utilizzarli al meglio è importante selezionare adeguatamente la capacità del condizionatore in base all'ambiente in cui verrà collocato.
Un sistema sovradimensionato non garantisce una temperatura uniforme né una buona deumidificazione e funziona in modo inefficiente alternando continui start / stop, usurandosi velocemente.
Un sistema sottodimensionato non riesce a soddisfare i requisiti di comfort, ha un pessimo rendimento e funziona sempre al 100%.
Un dimensionamento indicativo del sistema può essere fatto in questo modo:

MONOSplit / Light Commercial

Potenza necessaria [kW] = Volume stanza [m^3] x 40/1.000

NOTA:
scegliere la grandezza del sistema con capacità massima superiore alla potenza necessaria.

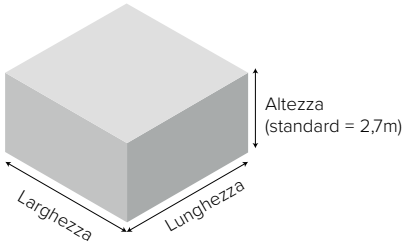

Volume stanza = larghezza x lunghezza x altezza

Ambienti tipici (esempio con Cristallo):

Stanza	Superficie [m^2]	Volume [m^3]	P necessaria [kW]	Grandezza
Camera	25	67,5	**2,70**	27M
Sala da pranzo	35	94,5	3,78	35M
Salotto	50	135	5,40	53M

Modello				Alimentazione elettrica	Capacità ed efficienza						Classe Energetica
Set S.IM1+MM1-Y	Unità		Codice Configurato		Raffrescamento			Riscaldamento			Raffrescamento/ Riscaldamento
					kW	Btu/h	SEER	kW	Btu/h	SCOP	
27M	IDU	IM1-XY 27M	AAP3Q100-0001	230/1/50	2,6 (1,0~3,2)	9.000 (3.500~10.900)	7,1	2,8 (0,9~3,7)	9.500 (3.000~12.500)	4,0	A++ A+
	ODU	MM1-Y 27M	AAMMQ100-0001	230/1/50							

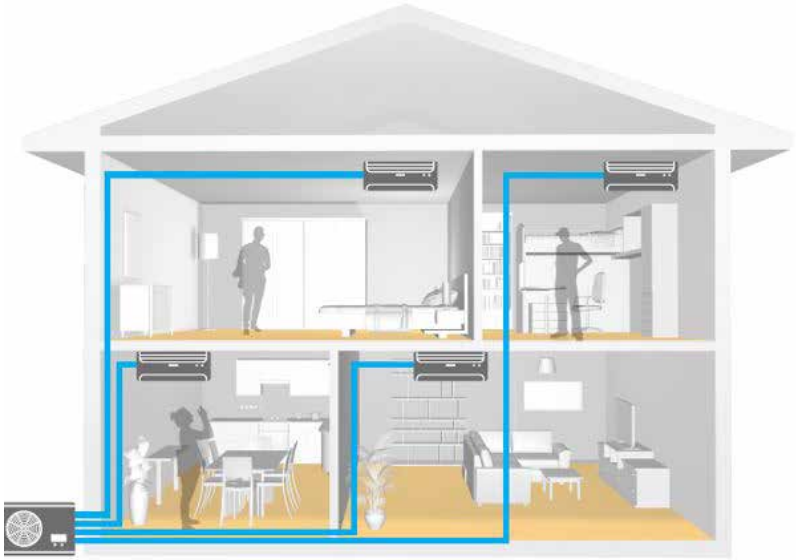

- Scegliere quante stanze necessitano di climatizzazione: numero di attacchi dell'unità esterna
- Per ciascuna stanza: Potenza necessaria [kW] = Volume stanza [m³] x 40/1.000
- Scegliere la grandezza dell'unità esterna (ODU): somma delle potenze necessarie di ciascuna stanza climatizzata contemporaneamente

Esempio pratico:

- Stanze da climatizzare: 4 = unità esterna con almeno 4 attacchi
- Calcolo potenza necessaria di ciascuna stanza

Zona	Stanza	Superficie [m²]	Volume [m³]	P necessaria [kW]	Grandezza (IDU)
Zona notte	Camera	25	67,5	2,70	27M
Zona giorno	Studio	20	54	**2,16**	20M
	Sala da pranzo	35	94,5	**3,78**	35M
	Salotto	50	135	**5,40**	53M

tot
11,34 kW

Modello		Unità interne collegabili	Capacità				Classe energetica[1]
			Raffrescamento		Riscaldamento		Raffrescamento/ Riscaldamento
Unità esterna	Codice configurato		kW	Btu/h	kW	Btu/h	
MU1-Y 105M FINO AL 65% FISCALI CONTO 2.0 TERMICO	AAMVP100-0001	QUADRI (1÷4)	10,5 (3,68~13,65)	36.000 (12.500~46.500)	11,1 (3,89~13,32)	38.000 (13.000~45.500)	A++ A

- Selezione unità esterna (ODU):
  Potenza necessaria = 2.160 + 3.780 + 5.400 (stanze zona giorno da climatizzare contemporaneamente) = 11.340 W.
  La scelta migliore è l'unità MU1-Y 105M

Funzioni

RISPARMIO ENERGETICO

1W Stand-by (IDU a parete)

Il consumo in Stand-by delle apparecchiature elettriche può pesare fino al 10% sulla bolletta elettrica ed è responsabile di una maggiore emissione di CO_2. Le unità interne a parete vantano la tecnologia 1W Stand-by , che riduce gli sprechi fino ad un -80%, ben al di sotto della media dei prodotti sul mercato.

In media l'energia risparmiata in un anno, può alimentare:

LAMPADA
14gg.

LAVATRICE
4gg.

FRIGORIFERO
3gg.

Sleep

La funzione Sleep permette di risparmiare energia nelle ore notturne:
RAFFRESCAMENTO: la temperatura impostata aumenta di 1°C/h per 2 ore e il ventilatore dell'unità interna è fissato a bassa velocità.

RISCALDAMENTO: la temperatura impostata diminuisce di 1°C/h per 2 ore e il ventilatore dell'unità interna è fissato a bassa velocità
Nota: la funzione Sleep termina dopo 7 ore dall'attivazione e l'unità si spegne.

Sleep è una funzione selezionabile da comando standard:

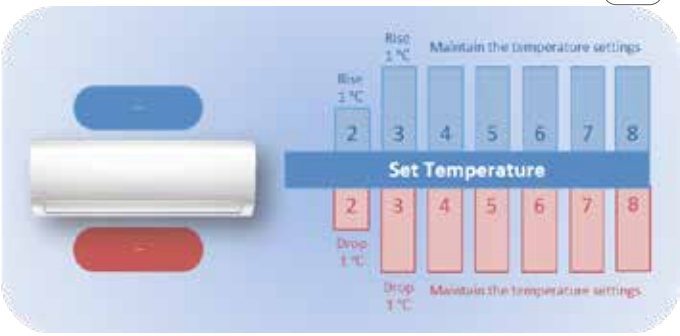

COMFORT

Follow Me

Il telecomando e il filocomando hanno un sensore di temperatura integrato che rileva la temperatura circostante. La funzione Follow Me gestisce il funzionamento del condizionatore regolandolo con questo Set-point, controllando in maniera più accurata la temperatura interna e garantendo maggior comfort.

Follow Me è una funzione selezionabile da comando standard:

COMFORT

Turbo

La funzione Turbo permette di aumentare in breve tempo la velocità di raffreddamento e riscaldamento e consente inoltre di riscaldare o raffrescare rapidamente un ambiente.

Turbo è una funzione selezionabile da comando standard:

Non Disturbare

La funzionalità Non Disturbare permette di goderti al meglio i tuoi momenti di relax e di non interrompere il tuo sonno ristoratore, disattivando gli avvisi sonori e smorzando il display luminoso.

E' possibile attivare la funzione Non Disturbare dal comando standard premendo il pulsante LED.

Flusso multidirezionale

Il condizionatore può distribuire il flusso d'aria in maniera multidirezionale: per indirizzare al meglio il flusso nell'ambiente infatti, regola elettronicamente la direzione delle alette sia in orizzontale che in verticale.

E' possibile utilizzare il comando standard per impostare facilmente la posizione delle alette desiderata.

Funzioni

AFFIDABILITÀ

Climatizzazione Locali Tecnici

I condizionatori sono adatti a soddisfare anche le esigenze di locali tecnici, grazie alla possibilità di funzionare in raffrescamento anche a basse temperature esterne: funzionamento possibile con temperature comprese fino a -25 e 50°C di aria esterna (con STELVIO)

N.B.: Le temperature di set-point selezionabili con comando remoto sono comprese nell'intervallo 17~30°C. Se le applicazioni richiedono altri valori è possibile utilizzare la funzione di ON/OFF remoto.

Allarme perdita refrigerante

Le unità sono dotate di un sistema automatico di protezione del compressore che rileva eventuali perdite di refrigerante e spegne automaticamente il sistema in caso di anomalie.

Nota: Il display dell'unità interna presenta il codice di errore corrispondente, in modo da facilitare e velocizzare l'intervento di manutenzione.

SALUTE

Filtro ad alta densità

Il filtro ad alta densità permette di rimuovere fino all'80% di polveri e pollini: ciò lo rende molto più efficace dei tradizionali filtri anti-polvere.

Auto-Pulizia

Asciuga e pulisce lo scambiatore dell'unità interna, evita l'emissione di cattivi odori in ambiente.
Ciclo di Auto-Pulizia:
1) Ventilazione per 13 minuti (elimina il grosso della condensa dallo scambiatore)
2) Riscaldamento a bassa temperatura per 1 minuto (rimuove i residui di umidità)
3) Ventilazione per 2 minuti (asciuga eventuali residui di condensa rimasti).

Auto-Pulizia è una funzione selezionabile da comando standard.

PRATICITÀ

Sistemi di controllo

Oltre al telecomando standard le unità possono essere gestite con dispositivi pensati per ogni esigenza:

- Filocomando per singola unità
- Centralizzatore cablato, che può gestire fino a 64 unità interne con schedulatore settimanale
- Convertitore dati, che può gestire fino a 64 unità interne via Cloud
- Gateway, che permettono di inserire i sistemi in Software di gestione BMS

Certificazioni e sicurezza

L'innovazione che da sempre contraddistingue Clivet, è sostenuta da un tessuto industriale che, sin dal 1996, adotta gli standard previsti dall' ISO 9001, che garantiscono un sistema di gestione per la qualità pensato per controllare i processi aziendali affinché siano indirizzati al miglioramento della efficacia e dell'efficienza della organizzazione oltre che alla soddisfazione del cliente.

I prodotti Clivet sono conformi alle Direttive di prodotto applicabili come richiesto in tutti i paesi della Comunità Europea, per garantire un opportuno standard di sicurezza.

Nel 2015 Clivet è diventata partner CasaClima, entrando a far parte del network di aziende che si distinguono per l'elevata competenza tecnica e la costante focalizzazione su una gestione sostenibile delle abitazioni.

Clivet, mirando alla soddisfazione dei propri Clienti, ha integrato e certificato i Sistemi di Gestione per la Qualità, Ambiente e Sicurezza secondo gli standard internazionali ISO 9001:2015, ISO 14001:2015 e ISO 45001:2018.

Clivet è impegnata nella diffusione dei principi dell'edilizia sostenibile e aderisce come socio ordinario a GBC Italia, l'associazione che collabora con USGBC, l'Istituto Statunitense che promuove a livello mondiale il sistema di certificazione indipendente LEED®.

L'ampia gamma di prodotti e sistemi completi Clivet rispetta gli stretti requisiti delle misure di esecuzione delle direttive 2009/125/CE (ErP - Energy related Products) e 2010/30/UE (Energy labeling - Etichettatura energetica), aventi lo scopo di ridurre il consumo energetico dei prodotti per il riscaldamento, il raffrescamento, la ventilazione e la produzione di acqua calda sanitaria, indirizzando l'utente verso scelte energeticamente efficienti.

PRONTO CLIVET

ASSISTENZA DEDICATA: PRONTO CLIVET

Assistenza SPLIT Clivet (solo Italia):
Tel. 041/5099169
Lu-Ve 09:00-20:00, Sa 09:00-12:00 (festivi esclusi)
split@clivet.support

RELAX 4 YEARS

GARANZIA RELAX

Clivet vuole essere anche sinonimo di affidabilità ed assistenza: nasce la nuova estensione di garanzia RELAX, che permette di godere l'esperienza dei sistemi SPLIT in totale serenità.
In aggiunta alla garanzia obbligatoria di 2 anni, in conformità alla Direttiva Europea 1999/44/CE, i prodotti godono di un'estensione gratuita di ulteriori 2 anni e mezzo, per un totale di 54 mesi di copertura.

DETRAZIONI E INCENTIVI

DETRAZIONI 65% FISCALI

Riqualificazione energetica 65%
Detrazioni fiscali del 65% per interventi di riqualificazione energetica su edifici già esistenti e dotati di impianto di riscaldamento. Il sistema deve rispettare dei valori minimi di efficienza sia in riscaldamento (COP) che in raffrescamento (EER).
Sostituzione impianto di climatizzazione invernale: max. 30.000€ suddivisi in 10 anni.
Certificazione disponibile nel sito web Clivet.

INFO: http: //www.agenziaentrate.gov.it

CONTO 2.0 TERMICO

Conto Termico 2.0
Contributo erogato dal Gestore dei Servizi Energetici (GSE) in rate annuali con durata variabile fra 1 e 5 anni. Il sistema deve rispettare dei valori minimi di efficienza in riscaldamento (COP). Per importi inferiori a 5.000€ è prevista l'erogazione in un'unica rata. Sostituzione impianto di climatizzazione invernale: max. 65% delle spese sostenute.
Certificazione e tool per la stima dell'incentivo erogato disponibile nel sito web Clivet.

Ristrutturazione edilizia 50%
Detrazioni fiscali del 50% per interventi di ristrutturazione edilizia e risparmio energetico. Non sono richiesti criteri di efficienza specifici: tutte le unità in questo catalogo ne possono beneficiare. Installazione di impianti con fonti rinnovabili: max. 96.000€ suddivisi in 10 anni.

INFO: http: //www.gse.it

TECNOLOGIE PER UNA PROPOSTA COMPLETA

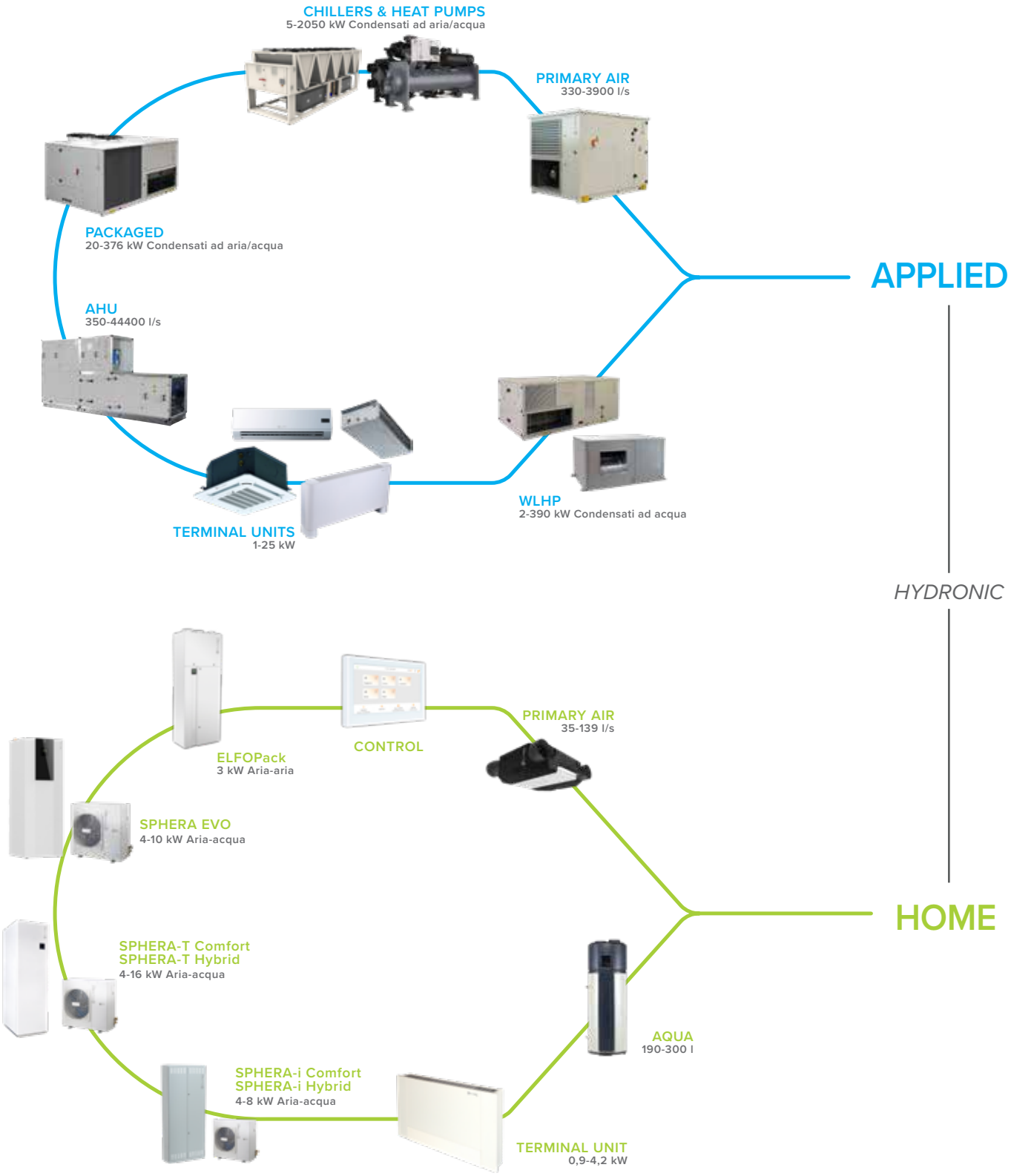

Riscaldamento, raffrescamento, rinnovo dell'aria e produzione acqua calda sanitaria

VRF

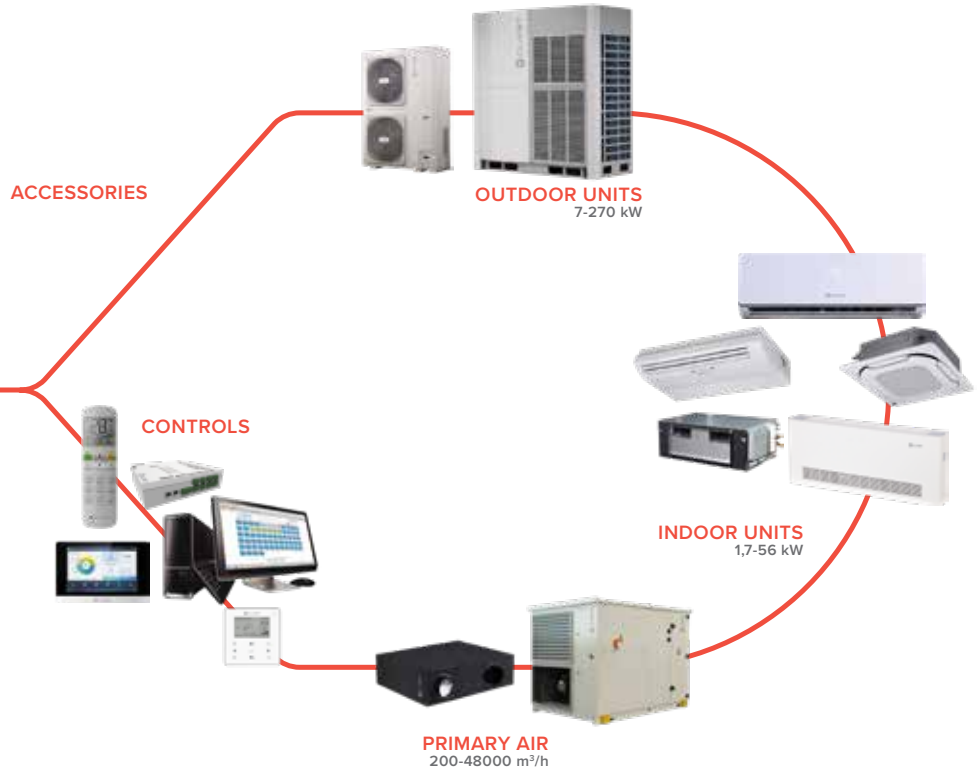

DIRECT EXPANSION

MONO/MULTI SPLIT

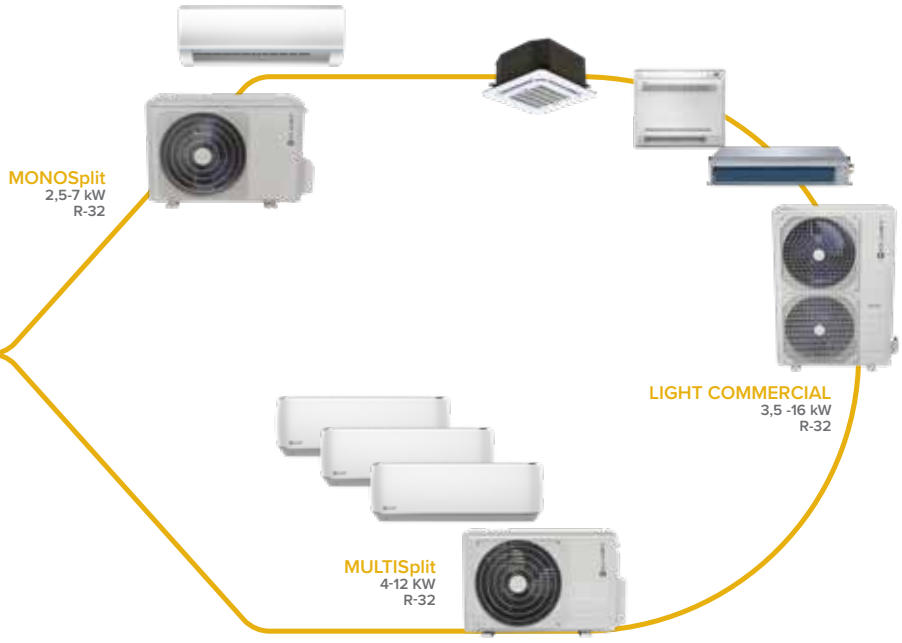

Disponibile solo in alcuni paesi: verifica con il nostro Team Commerciale se i Sistemi Clivet ad espansione diretta VRF e SPLIT sono disponibili nel tuo Paese.

MONO/MULTI SPLIT

MONOSplit

DC Inverter

Nome		Tipo	Serie	Classe	Grand. Btu/h kW	27M 9000 2,6	35M 12000 3,5	53M 18000 5,3	70M 24000 7,0
STELVIO		Parete	S.IH1+MH1-Y	A+++ / A+++		●	●		
SCHIARA		Parete	S.IE1+ME1-Y/ S.IE1+MM1-Y	A+++ / A++		●	●	●	●
CRISTALLO		Parete	S.IM1+MM1-Y	A++ / A+		●	●	●	●

Tutte le unità sono fornite di telecomando standard

MULTISplit

DC Inverter

UNITÀ INTERNE

Nome		Tipo	Serie	Grand. Btu/h kW	20M 8000 2,0	27M 9000 2,6	35M 12000 3,5	53M 18000 5,3	70M 24000 7,0
SCHIARA-SM		Parete	IE1-XY			●	●	●	●
CRISTALLO-SM		Parete	IM1-XY		●	●	●	●	●
BOX-SM 2		Cassette 650x650	IB2-XY			●	●	●	
CONSOLE-SM 2		Console	IC2-XY			●	NEW ●	●	
DUCT-SM 2		Canalizzato	ID2-XY			●	●	●	
CEILING & FLOOR-SM 2		Soffitto/ Pavimento	IF2-XY					●	

Tutte le unità sono fornite di telecomando standard

UNITÀ ESTERNE

Nome		Tipo	Serie	Classe	Unità Interne Collegabili	41M 14000 4,1	53M 18000 5,3	61M 21000 6,2	79M 27000 7,9	82M 28000 8,2	105M 36000 10,6	125M 42000 12,3
ODU-SM R-32		Unità esterna	MU1-Y	A++ / A+	Dual (1÷2)	●	●					
				A++ / A+	Triple (1÷3)			●	●			
				A++ / A	Quadri (1÷4)					●	●	
				A++ / A	Penta (1÷5)							●

Classi Energetiche relative ad una combinazione al 100% del carico nominale. Per i dati tecnici completi delle combinazioni fare riferimento alle Tabulazioni delle Combinazioni del Catalogo

LIGHT COMMERCIAL

DC Inverter

Nome		Tipo	Serie	Classe	Grand.	35M	53M	70M	88M	105M 105T	120M	140T	160T
					Btu/h kW	12000 3,5	18000 5,3	24000 7,0	30000 8,8	36000 10,5	42000 12	48000 14,0	55000 16,1
BOX-SL 2		Cassette 650x650	SB2+MC2-Y	A++ A+		SINGLE	SINGLE						
BOX-SL 2		Cassette 950x950	S.IA2+MC2-Y	A++ A+				SINGLE TWIN	NEW SINGLE	SINGLE TWIN	NEW SINGLE	SINGLE	SINGLE
CONSOLE-SL 2		Console	S.IC2+MC2-Y	A++ A+		SINGLE	NEW SINGLE						
DUCT-SL 2		Canalizzato	S.ID2+MC2-Y	A++ A+		SINGLE	SINGLE	SINGLE TWIN	NEW SINGLE	SINGLE TWIN	NEW SINGLE	SINGLE	SINGLE
CEILING & FLOOR-SL 2		Soffitto/ Pavimento	S.IF2+MC2-Y	A++ A+			SINGLE	SINGLE TWIN	NEW SINGLE	SINGLE TWIN	NEW SINGLE	SINGLE	SINGLE
NEW STANDING-SL 2		Torre	S.IS2+MC2-Y	A++ A+								SINGLE	

STELVIO 27M÷35M

Wi-Fi READY

CONTROL SYSTEM SPLIT VRF

20 dB(A)

RELAX 4 YEARS

A+++

A+++

R-32

MONOSplit con unità interna a parete

PERCHÉ SCEGLIERE STELVIO?

- ✓ Kit Wi-Fi integrato di serie per la gestione da remoto con applicazione NetHome Plus per Android e iOS
- ✓ Campo operativo estremamente esteso: Riscaldamento -30°C÷+30°C ; Raffrescamento -25°C÷+50°C
- ✓ Efficienza stagionale ai massimi livelli
- ✓ Evoluzione del comfort grazie al sensore "Intelligent Eye"

EFFICIENZA ENERGETICA ULTRA ELEVATA

STELVIO è dotato di una tecnologia che garantisce una efficienza energetica ultra elevata, che lo rende uno dei condizionatori più efficienti sul mercato. Comfort insuperabile, con consumi elettrici e relativi costi contenuti.

SCOP	SEER
5.3	9.2

CAMPO OPERATIVO ESTREMAMENTE ESTESO

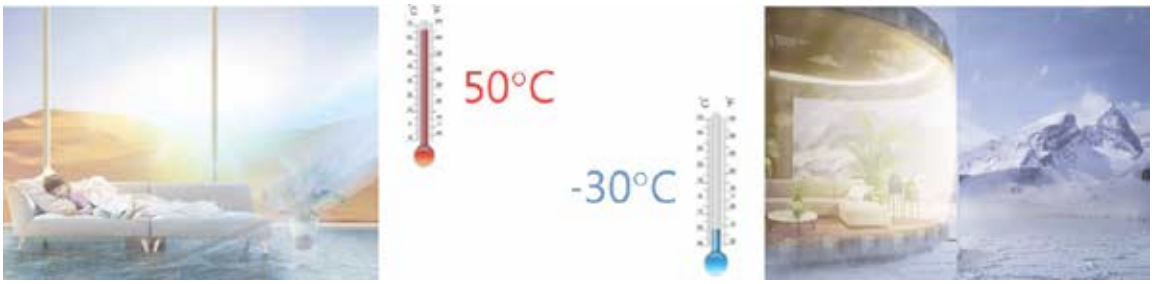

CLIMATIZZAZIONE LOCALI TECNICI

La velocità del ventilatore esterno si regola in base alla temperatura del condensatore e il sistema può funzionare regolarmente fino -25°C, conservando prestazioni ottimali.
Ciò rende STELVIO ideale anche per applicazioni come CED/SALE SERVER.

SENSORE INTELLIGENT EYE

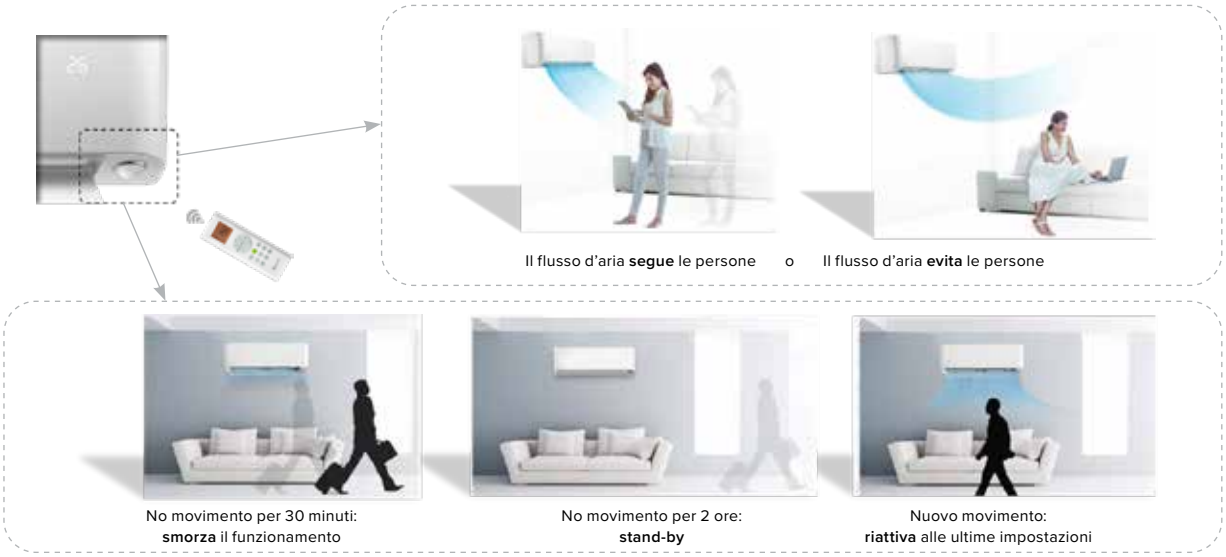

COMFORT

Follow Me · Turbo · Non Disturbare · Super Silenziosità · Ventilatore interno a reg. cont. · Ventilatore esterno a reg. cont. · Funzione Anti Aria Fredda · Compensazione della temperatura · Flusso multi direzionale · Flusso d'aria calda · Auto swing · Ampia gittata d'aria · Regolazione continua di velocità · Riscaldamento in climi rigidi

RISPARMIO ENERGETICO

1W Standby · Funzione Sleep · Sensore Intelligent Eye

AFFIDABILITÀ

Allarme perdita refrigerante · Auto diagnosi · Funzione Emergency · Auto sbrinamento · Climatizzazione Locali Tecnici · Riscaldatore telaio · Riscaldatore compressore

SALUTE

Filtro ad alta densità · Filtro catalizzatore a freddo · Auto Pulizia

PRATICITÀ

Doppio Scarico Condensa · Timer · Regolazione temperatura 0,5°C · Accensione/ Spegnimento manuale · Controllo Wi-Fi · Memorizzazione orientamento alette · Auto-restart

OPTIONAL

Comando a filo · Comando Centralizzato · Comunicazione BMS · Contatto On/Off · Porta allarme remoto

Wi-Fi
NWMX
(standard)

FILOCOMANDO
KJR120CI
(optional)
(necessario kit MBLCX)

TELECOMANDO
RG66B3
(standard)

IH1-Y

MH1-Y

dati tecnici

Set			S.IH1+MH1-Y	27M	35M
Capacità di raffrescamento	Nominale (Min.~Max.)		Btu/h	9.000 (3.400~14.200)	12.000 (3.500~16.400)
	Nominale (Min.~Max.)		kW	2,6 (1~4,2)	3,5 (1~4,8)
Capacità di riscaldamento	Nominale (Min.~Max.)		Btu/h	14.000 (2.600~23.900)	14.500 (2.600~24.600)
	Nominale (Min.~Max.)		kW	4,1 (0,8~7)	4,2 (0,8~7,2)
Potenzaassorbita nominale	Raffrescamento (Min.~Max.)		W	483 (87~1.955)	750 (102~1.955)
	Riscaldamento (Min.~Max.)		W	834 (104~1.955)	943 (104~2.625)
Corrente nominale assorbita	Raffrescamento (Min.~Max.)		A	2,1 (0,4~8,5)	3,3 (0,4~8,5)
	Riscaldamento (Min.~Max.)		A	3,6 (0,45~8,5)	4,1 (0,45~11,4)
Efficienza stagionale[1]	Raffrescamento	Classe energetica	-	A+++	A+++
		Carico teorico (Pdesign)	kW	2,6	3,5
		SEER	-	9,20	9,00
		Consumo energetico annuo	kWh/a	99	136
	Riscaldamento Condizioni climatiche medie	Classe energetica	-	A+++	A+++
		Carico teorico (Pdesign)	kW	2,4	2,47
		SCOP	-	5,30	5,30
		Consumo energetico annuo	kWh/a	634	660
	Riscaldamento Condizioni climatiche calde	Classe energetica	-	A+++	A+++
		SCOP	-	6,30	6,00
Efficienza nominale[2]	EER		-	5,38	4,67
	COP		-	4,92	4,45

Unità Interna			IH1-Y	27M	35M
			Codice configurato	AAK1Q100-0001	AAK1Q200-0001
Dimensioni	Unità	L x P x A	mm	895x248x298	895x248x298
	Imballo	L x P x A	mm	985x370x345	985x370x345
Peso	Unità/Imballo		kg	13 / 17,1	13 / 17,1
Filtro aria	Tipo		-	CCF	CCF
Portata d'aria		TBo/SHi/Hi/Mid/Lo/SLo/Si	m³/h	565/500/430/380/285/220	590/530/450/380/310/230
Capacità di deumidificazione			l/h	1	1,2
Potenza sonora		Hi	dB(A)	58	59
Pressione sonora		Tbo/SHi/Hi/Mid/Lo/SLo/Si	dB(A)	45/38/33/29/26/23/20	45/40/37/34/31/28/21
Sistemi di controllo	Telecomando ad infrarossi		-	RG66A1	RG66A1
	Temperatura settabile		°C	17~30	17~30
Alimentazione	Tensione/Frequenza/Fasi		V/Hz/n°	230 / 50 / 1	230 / 50 / 1

Unità Esterna			MH1-Y	27M	35M
			Codice configurato	AAMHQ100-0002	AAMHQ200-0002
Dimensioni	Unità	L x P x A	mm	800x333x554	800x333x554
	Imballo	L x P x A	mm	920x390x635	920x390x635
Peso	Unità/Imballo		kg	36,4 / 39,7	36,4 / 39,7
Potenza sonora		Nominale	dB(A)	59	61
Pressione sonora		Nominale	dB(A)	57	57
Campo di funzionamento	Raffrescamento	T.interna	°C	16~32	16~32
		T.esterna	°CBS	-25~50	-25~50
	Riscaldamento	T.interna	°C	0~30	0~30
		T.esterna	°CBU	-30~30	-30~30
Refrigerante	Tipo/GWP		-	R-32 / 675	R-32 / 675
Alimentazione	Tensione/Frequenza/Fasi		V/Hz/n°	230 / 50 / 1	230 / 50 / 1
Corrente - 50Hz	Portata massima del fusibile (MFA)		A	20	20

[1] Dati di SEER e SCOP, relative classificazioni energetiche e consumi energetici annui in conformità allo standard di misura EN14825.
[2] Valori di EER/COP dichiarati solo al fine della detrazioni fiscali in vigore all'atto della realizzazione di questo documento
CCF = Catalizzatore Freddo
Velocità ventilatore: Tbo=Turbo; SHi=SuperAlta; Hi=Alta; Mid=Media; Lo=Bassa; SLo=SuperBassa; Si=Silent

Condizioni di prova:
secondo norma EN14511 / EN12102
Raffreddamento: temperatura aria interna 27°C DB/19°C WB; temperatura aria esterna 35°C DB/24°C WB;
Riscaldamento: temperatura aria interna 20°C DB/15°C WB; temperatura aria esterna 7°C DB/6°C WB.
Dati dichiarati secondo regolamento delegato UE 626/2011

connessioni e linee frigorifere

Set			27M	35M
Lunghezza equivalente max	L1	m	25	25
Dislivello max ODU / IDU	H1	m	±10	±10
Precarica refrigerante		kg / m	0,87 / 5	0,87 / 5
		CO_2 tons	0,59	0,59
Carica aggiuntiva refrigerante		g/m	12	12
Diametri esterni	Liquido	mm / inch	Φ6,35 - 1/4"	Φ6,35 - 1/4"
	Gas	mm / inch	Φ9,52 - 3/8"	Φ9,52 - 3/8"

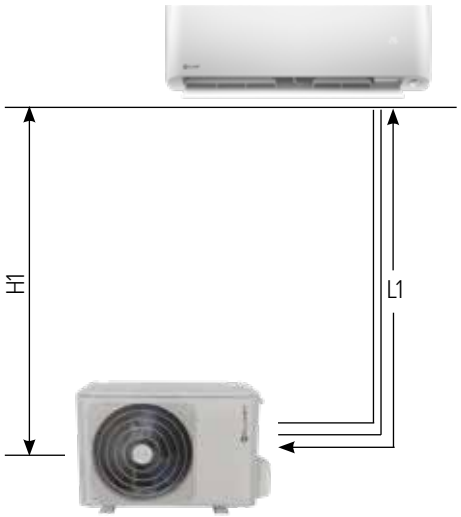

collegamenti elettrici

Set			27M	35M
ODU	Alimentazione	V/Hz/n°	230 / 50 / 1	230 / 50 / 1
		n° cavi / sezione	2 x 1,5mm² + G	2 x 1,5mm² + G
	Segnale	n° cavi / sezione	2 x 1,5mm²	2 x 1,5mm²
IDU	Alimentazione	V/Hz/n°	da ODU	da ODU
		n° cavi / sezione	2 x 1,5mm² + G	2 x 1,5mm² + G
	Segnale	n° cavi / sezione	2 x 1,5mm²	2 x 1,5mm²

accessori

Standard

RG66B3 Telecomando a infrarossi per unità interne STELVIO

NWMX Kit Wi-Fi per unità interne

Opzionali

MBLCX Scheda Multifunzione che rende disponibile ON/OFF remoto, Allarme e porta XYE (necessaria per la connessione di Controllo cablato per singola unità, Controllo cablato centralizzato, Convertitore Dati, Gateway BMS)

ON-OFF/Allarme/Porta XYE/Wi-Fi possono essere utilizzati contemporaneamente

Sistemi di Controllo (vedi sezione dedicata)

SCHIARA 27M÷70M

Wi-Fi READY

CONTROL SYSTEM SPLIT VRF

22 dB(A)

RELAX 4 YEARS

A+++

A++

R-32

MONOSplit con unità interna a parete

PERCHÉ SCEGLIERE SCHIARA?

- ✓ Kit Wi-Fi integrato di serie per la gestione da remoto con applicazione NetHome Plus per Android e iOS
- ✓ Filtro ionizzatore integrato: purifica l'aria ed elimina i cattivi odori
- ✓ Progettato per risparmiare tempo: semplicità di installazione e manutenzione
- ✓ Compatibile MONOSplit/MULTISplit

COMPATIBILE MONOSPLIT / MULTISPLIT

SCHIARA è collegabile sia in MONOSplit che in MULTISplit, comodo per avere un unico stock che possa coprire diverse soluzioni.

SEMPLICE INSTALLAZIONE: TEMPO -20%

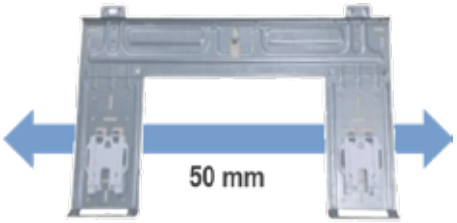

DETERMINARE LA POSIZIONE DELLA IDU

COLLEGARE TUBAZIONI

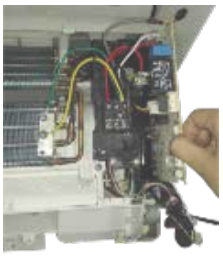

SEMPLICE RIMOZIONE DELLA SCHEDA

SEMPLICE PULIZIA E MANUTENZIONE: TEMPO -50%

PANNELLO RIMOVIBILE

SMONTAGGIO MOTORE VENTILATORE

ESTRAZIONE FILTRO SEMPLIFICATA

FILTRO IONIZZATORE

Importante soprattutto per chi ha allergie:

ODORI

POLLINI

POLVERE

COMFORT

- Follow Me
- Turbo
- Non Disturbare
- Super Silenziosità
- Ventilatore interno a 12 livelli di velocità
- Ventilatore esterno a 10 livelli di velocità
- Funzione Anti Aria Fredda
- Compensazione della temperatura
- Auto swing
- Flusso multi direzionale

AFFIDABILITÀ

- Allarme perdita refrigerante
- Auto diagnosi
- Funzione Emergency
- Auto sbrinamento
- Climatizzazione Locali Tecnici

PRATICITÀ

- Accensione/ Spegnimento manuale
- Controllo Wi-Fi
- Unità interne Universali MONO/MULTI
- Memorizzazione orientamento alette
- Auto-restart
- Doppio Scarico Condensa
- Timer

RISP. ENERGETICO

- 1W Standby
- Funzione Sleep

SALUTE

- Filtro ad alta densità
- Filtro Catalizzatore a Freddo
- Auto-Pulizia
- Filtro ionizzatore

OPTIONAL

- Comando a filo
- Comando centralizzato
- Comunicazione BMS
- Contatto On/Off
- Porta allarme remoto

Wi-Fi
NWMX
(standard)

FILOCOMANDO
KJR120C1E
(optional)
(necessario kit MK1X)

TELECOMANDO
RG66A
(standard)

IE1-XY

ME1-Y 27M-35M
MM1-Y 53M-70M

dati tecnici

Set	S.IE1+ME1-Y (27M/35M) IE1+MM1-Y (53M/70M)			27M	35M	53M	70M
Capacità di raffrescamento	Nominale (Min.~Max.)		Btu/h	9.000 (3.500~11.000)	12.000 (4.700~14.700)	18.000 (6.700~21.200)	25.000 (10.400~28.800)
	Nominale (Min.~Max.)		kW	2,6 (1~3,2)	3,5 (1,4~4,3)	5,3 (2~6,2)	7,3 (3~8,4)
Capacità di riscaldamento	Nominale (Min.~Max.)		Btu/h	10.000 (2.800~11.500)	13.000 (3.640~14.950)	19.000 (4.400~23.800)	26.000 (7.100~32.200)
	Nominale (Min.~Max.)		kW	2,9 (0,8~3,4)	3,8 (1,1~4,4)	5,6 (1,3~7)	7,6 (2,1~9,4)
Potenza assorbita nominale	Raffrescamento (Min.~Max.)		W	654 (90~1.140)	963 (130~1.650)	1.500 (150~2.220)	2.260 (230~3.010)
	Riscaldamento (Min.~Max.)		W	640 (110~1.080)	930 (160~1.560)	1.390 (220~2.330)	2.055 (330~3.150)
Corrente nominale assorbita	Raffrescamento (Min.~Max.)		A	2,84 (0,4~4,9)	4,18 (0,56~7,17)	6,5 (0,7~9,7)	9,8 (1,0~13,1)
	Riscaldamento (Min.~Max.)		A	2,80 (0,48~4,7)	4,04 (0,70~6,78)	6,0 (1,0~10,1)	9,1 (1,4~13,7)
Efficienza stagionale[1]	Raffrescamento	Classe energetica	-	A+++	A++	A++	A++
		Carico teorico (Pdesign)	kW	2,4	3,5	5,3	7,2
		SEER	-	8,50	7,50	6,70	6,40
		Consumo energetico annuo	kWh/a	99	163	277	394
	Riscaldamento Condizioni climatiche medie	Classe energetica	-	A++	A++	A+	A+
		Carico teorico (Pdesign)	kW	2,4	2,3	4,0	5,5
		SCOP	-	4,60	4,60	4,00	4,00
		Consumo energetico annuo	kWh/a	727	700	1.400	1.925
	Riscaldamento Condizioni climatiche calde	Classe energetica	-	A+++	A+++	A+++	A+++
		SCOP	-	5,10	5,20	5,10	5,10
Efficienza nominale[2]	EER		-	3,98	3,63	3,53	3,23
	COP		-	4,53	4,09	4,03	3,71

Unità Interna		IE1-XY		27M	35M	53M	70M
			Codice configurato	AAIEQ100-0001	AAIEQ200-0001	AAIEQ400-0001	AAIEQ600-0001
Dimensioni	Unità	L x P x A	mm	805x193x302	805x193x302	964x222x325	1.106x232x342
	Imballo	L x P x A	mm	875x285x375	875x285x375	1.045x405x305	1.195x420x315
Peso	Unità/Imballo		kg	8,3 / 10,9	8,3 / 11	10,8 / 14,3	14,3 / 18,2
Filtro aria	Tipo		-	CCF	CCF	CCF	CCF
Portata d'aria		Hi/Mid/Lo	m³/h	550/483/357	550/483/357	810/720/550	1.050/970/650
Capacità di deumidificazione			l/h	1	1,2	1,8	2,7
Potenza sonora		Hi	dB(A)	53	53	57	59
Pressione sonora		Hi/Mid/Lo/Si	dB(A)	39/35/25/22	41/36/27/22	45/41/33/24	46/44/35/27
Sistemi di controllo	Telecomando ad infrarossi		-	RG66A	RG66A	RG66A	RG66A
	Temperatura settabile		°C	17~30	17~30	17~30	17~30
Alimentazione	Tensione/Frequenza/Fasi		V/Hz/n°	230 / 50 / 1	230 / 50 / 1	230 / 50 / 1	230 / 50 / 1

Unità Esterna		ME1-Y (27M/35M) MM1-Y (53M/70M)		27M	35M	53M	70M
			Codice configurato	AAMEQ100-0002	AAMEQ200-0002	AAMMQ400-0002	AAMMQ600-0002
Dimensioni	Unità	L x P x A	mm	800x333x554	800x333x554	800x333x554	845x363x702
	Imballo	L x P x A	mm	920x390x635	920x390x635	920x390x635	965x395x765
Peso	Unità/Imballo		kg	29,6 / 32,3	29,6 / 32,4	37 / 39,9	48 / 51,3
Potenza sonora		Nominale	dB(A)	55	60	62	65
Pressione sonora		Nominale	dB(A)	56	56	57	59
Campo di funzionamento	Raffrescamento	T.interna	°C	17~32	17~32	17~32	17~32
		T.esterna	°CBS	-15~50	-15~50	-15~50	-15~50
	Riscaldamento	T.interna	°C	0~30	0~30	0~30	0~30
		T.esterna	°CBU	-25~30	-25~30	-20~30	-20~30
Refrigerante	Tipo/GWP		-	R-32 / 675	R-32 / 675	R-32 / 675	R-32 / 675
Alimentazione	Tensione/Frequenza/Fasi		V/Hz/n°	230 / 50 / 1	230 / 50 / 1	230 / 50 / 1	230 / 50 / 1
Corrente - 50Hz	Portata massima del fusibile (MFA)		A	20	20	20	30

[1] Dati di SEER e SCOP, relative classificazioni energetiche e consumi energetici annui in conformità allo standard di misura EN14825.

[2] Valori di EER/COP dichiarati solo al fine della detrazioni fiscali in vigore all'atto della realizzazione di questo documento

CCF = Catalizzatore Freddo

Velocità ventilatore: Hi=Alta; Mid=Media; Lo=Bassa; Si=Silent

Condizioni di prova:
secondo norma EN14511 / EN12102
Raffreddamento: temperatura aria interna 27°C DB/19°C WB; temperatura aria esterna 35°C DB/24°C WB;
Riscaldamento: temperatura aria interna 20°C DB/15°C WB; temperatura aria esterna 7°C DB/6°C WB.
Dati dichiarati secondo regolamento delegato UE 626/2011

connessioni e linee frigorifere

Set			27M	35M	53M	70M
Lunghezza equivalente max	L1	m	25	25	30	50
Dislivello max ODU / IDU	H1	m	±10	±10	±20	±25
Precarica refrigerante		kg / m	0,65 / 5	0,65 / 5	1,25 / 5	1,6 / 5
		CO_2 tons	0,44	0,44	0,84	1,08
Carica aggiuntiva refrigerante		g/m	12	12	12	24
Diametri esterni	Liquido	mm / inch	Φ6,35 - 1/4"	Φ6,35 - 1/4"	Φ6,35 - 1/4"	Φ9,52 - 3/8"
	Gas	mm / inch	Φ9,52 - 3/8"	Φ9,52 - 3/8"	Φ12,7 - 1/2"	Φ15,9 - 5/8"

collegamenti elettrici

Set			27M	35M	53M	70M
ODU	Alimentazione	V/Hz/n°	230 / 50 / 1	230 / 50 / 1	230 / 50 / 1	230 / 50 / 1
		n° cavi / sezione	2 x 1,5mm² + G	2 x 1,5mm² + G	2 x 1,5mm² + G	2 x 2,5mm² + G
	Segnale	n° cavi / sezione	2 x 1,5mm²	2 x 1,5mm²	2 x 1,5mm²	2 x 2,5mm²
IDU	Alimentazione	V/Hz/n°	da ODU	da ODU	da ODU	da ODU
		n° cavi / sezione	2 x 1,5mm² + G	2 x 1,5mm² + G	2 x 1,5mm² + G	2 x 2,5mm² + G
	Segnale	n° cavi / sezione	2 x 1,5mm²	2 x 1,5mm²	2 x 1,5mm²	2 x 2,5mm²

accessori

Standard

RG66A Telecomando a infrarossi per unità interne SCHIARA

NWMX Kit Wi-Fi per unità interne

Opzionali

MK1X Scheda Multifunzione che rende disponibile ON/OFF remoto, allarme e porta XYE (necessaria per la connessione di Controllo cablato per singola unità, Controllo cablato centralizzato, Convertitore Dati, Gateway BMS)

ON-OFF/Allarme/Porta XYE/Wi-Fi possono essere utilizzati contemporaneamente

Sistemi di Controllo (vedi sezione dedicata)

CRISTALLO 27M÷70M

Wi-Fi READY

CONTROL SYSTEM SPLIT VRF

20 dB(A)

RELAX 4 YEARS

A++

A+

R-32

MONOSplit con unità interna a parete

PERCHÉ SCEGLIERE CRISTALLO?

- ✓ Kit Wi-Fi integrato di serie per la gestione da remoto con applicazione NetHome Plus per Android e iOS
- ✓ Design arrotondato pulito ed elegante
- ✓ Compatibile MonoSplit/MultiSplit

FLUSSO MULTIDIREZIONALE

Il condizionatore può distribuire il flusso d'aria in maniera multidirezionale: per indirizzare al meglio il flusso nell'ambiente infatti, regola elettronicamente la direzione delle alette sia in orizzontale che in verticale.

E' possibile utilizzare il comando standard per impostare facilmente la posizione delle alette desiderata.

FUNZIONE FOLLOW-ME

Il sistema dà la priorità al sensore di temperatura presente nel telecomando e si regola di conseguenza.

1. Sensore di temperatura standard
2. Sensore di temperatura attivabile

FUNZIONE AUTO-PULIZIA

Asciuga e pulisce lo scambiatore dell'unità interna, evita l'emissione di cattivi odori in ambiente.

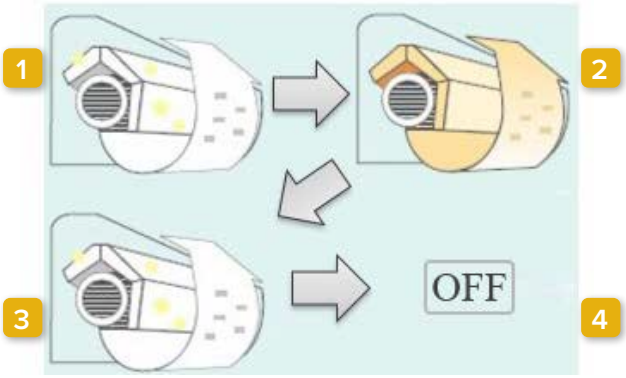

1. Ventilazione
2. Riscaldamento
3. Ventilazione
4. Stand-by

COMFORT

Follow Me · Turbo · Non Disturbare · Super Silenziosità · Ventilatore interno a 12 livelli di velocità · Ventilatore esterno a 10 livelli di velocità · Funzione Anti Aria Fredda · Compensazione della temperatura · Auto swing · Flusso multi direzionale

AFFIDABILITÀ

Allarme perdita refrigerante · Auto diagnosi · Funzione Emergency · Auto sbrinamento · Climatizzazione Locali Tecnici

PRATICITÀ

Accensione/ Spegnimento manuale · Controllo Wi-Fi · Unità interne Universali MONO/MULTI · Memorizzazione orientamento alette · Auto-restart · Doppio Scarico Condensa · Timer

RISP. ENERGETICO

1W Standby · Funzione Sleep

SALUTE

Filtro ad alta densità · Filtro Catalizzatore a Freddo · Auto-Pulizia

OPTIONAL

Comando a filo · Comando centralizzato · Comunicazione BMS · Contatto On/Off

Wi-Fi
NWMX
(standard)

FILOCOMANDO
KJR120CI
(optional)
(necessario kit MKSSX)

TELECOMANDO
RG66A1
(standard)

IM1-XY

MM1-Y

dati tecnici

Set			S.IM1+MM1-Y	27M	35M	53M	70M
Capacità di raffrescamento	Nominale (Min.~Max.)		Btu/h	9.000 (3.500~10.900)	12.000 (2.800~14.200)	18.000 (5.900~21.200)	25.000 (8.800~28.800)
	Nominale (Min.~Max.)		kW	2,6 (1~3,2)	3,5 (0,8~4,2)	5,3 (1,7~6,2)	7,3 (2,6~8,4)
Capacità di riscaldamento	Nominale (Min.~Max.)		Btu/h	9.500 (3.000~12.500)	13.000 (2.900~16.300)	19.000 (3.600~23.800)	26.000 (5.200~32.200)
	Nominale (Min.~Max.)		kW	2,8 (0,9~3,7)	3,8 (0,8~4,8)	5,6 (1,1~7)	7,6 (1,5~9,4)
Potenza assorbita nominale	Raffrescamento (Min.~Max.)		W	703 (70~1.230)	1.089 (50~1.600)	1.538 (120~2.390)	2.268 (230~3.350)
	Riscaldamento (Min.~Max.)		W	671 (140~1.310)	1.020 (130~1.710)	1.461 (190~2.490)	2.055 (230~3.370)
Corrente nominale assorbita	Raffrescamento (Min.~Max.)		A	3,05 (0,3~5,3)	4,74 (0,2~6,9)	6,68 (0,5~10,4)	9,90 (1,0~14,1)
	Riscaldamento (Min.~Max.)		A	2,93 (0,6~5,7)	4,47 (0,6~7,4)	6,35 (0,8~10,8)	8,90 (1,4~14,4)
Efficienza stagionale[1]	Raffrescamento	Classe energetica	-	A++	A++	A++	A++
		Carico teorico (Pdesign)	kWh/a	2,6	3,5	5,3	7,2
		SEER	-	7,10	7,00	6,40	6,40
		Consumo energetico annuo	kW	128	175	290	394
	Riscaldamento Condizioni climatiche medie	Classe energetica	-	A+	A+	A+	A+
		Carico teorico (Pdesign)	kWh/a	2,6	2,7	3,9	5,1
		SCOP	-	4,00	4,10	4,00	4,00
		Consumo energetico annuo	-	910	922	1.365	1.785
	Riscaldamento Condizioni climatiche calde	Classe energetica	-	A+++	A+++	A+++	A+++
		SCOP	-	5,20	5,10	5,10	5,10
Efficienza nominale[2]	EER		-	3,75	3,23	3,45	3,23
	COP		-	4,15	3,73	3,83	3,71

Unità Interna			IM1-XY	27M	35M	53M	70M
			Codice configurato	AAP3Q100-0001	AAP3Q200-0001	AAP3Q400-0001	AAP3Q600-0001
Dimensioni	Unità	L x P x A	mm	722x187x290	802x189x297	965x215x319	1.080x226x335
	Imballo	L x P x A	mm	790x270x370	875x285x375	1.045x305x405	1.155x415x315
Peso	Unità/Imballo		kg	7,4 / 9,6	8,2 / 10,7	9 / 12,2	12 / 15,2
Filtro aria	Tipo		-	CCF	CCF	CCF	CCF
Portata d'aria		Hi/Mid/Lo	m³/h	521/429/259	539/478/294	750/505/420	1.050/750/560
Capacità di deumidificazione			l/h	1	1,2	1,8	2,7
Potenza sonora		Hi	dB(A)	54	56	58	62
Pressione sonora		Hi/Mid/Lo/Si	dB(A)	37/33/22/20	38/32/22/21	42/33/27/21	46/40/30/26
Sistemi di controllo	Telecomando ad infrarossi		-	RG66A1	RG66A1	RG66A1	RG66A1
	Temperatura settabile		°C	17~30	17~30	17~30	17~30
Alimentazione	Tensione/Frequenza/Fasi		V/Hz/n°	230 / 50 / 1	230 / 50 / 1	230 / 50 / 1	230 / 50 / 1

Unità Esterna			MM1-Y	27M	35M	53M	70M
			Codice configurato	AAMMQ100-0003	AAMMQ200-0002	AAMMQ400-0002	AAMMQ600-0002
Dimensioni	Unità	L x P x A	mm	770x300x555	770x300x555	800x333x554	845x320x700
	Imballo	L x P x A	mm	900x345x585	900x345x585	920x390x615	965x395x765
Peso	Unità/Imballo		kg	26,4 / 28,9	26,5 / 28,8	37 / 39,9	48 / 51,3
Potenza sonora		Nominale	dB(A)	59	60	64	66
Pressione sonora		Nominale	dB(A)	55	55	57	59
Campo di funzionamento	Raffrescamento	T.interna	°C	17~32	17~32	17~32	17~32
		T.esterna	°CBS	-15~50	-15~50	-15~50	-15~50
	Riscaldamento	T.interna	°C	0~30	0~30	0~30	0~30
		T.esterna	°CBU	-20~30	-20~30	-20~30	-20~30
Refrigerante	Tipo/GWP		-	R-32 / 675	R-32 / 675	R-32 / 675	R-32 / 675
Alimentazione	Tensione/Frequenza/Fasi		V/Hz/n°	230 / 50 / 1	230 / 50 / 1	230 / 50 / 1	230 / 50 / 1
Corrente - 50Hz	Portata massima del fusibile (MFA)		A	20	20	20	30

[1] Dati di SEER e SCOP, relative classificazioni energetiche e consumi energetici annui in conformità
allo standard di misura EN14825.

[2] Valori di EER/COP dichiarati solo al fine della detrazioni fiscali in vigore all'atto della realizzazione di questo documento

CCF = Catalizzatore Freddo

Velocità ventilatore: Hi=Alta; Mid=Media; Lo=Bassa; Si=Silent

Condizioni di prova:
secondo norma EN14511 / EN12102
Raffreddamento: temperatura aria interna 27°C DB/19°C WB; temperatura aria esterna 35°C DB/24°C WB;
Riscaldamento: temperatura aria interna 20°C DB/15°C WB; temperatura aria esterna 7°C DB/6°C WB.
Dati dichiarati secondo regolamento delegato UE 626/2011

connessioni e linee frigorifere

Set			27M	35M	53M	70M
Lunghezza equivalente max	L1	m	25	25	30	50
Dislivello max ODU / IDU	H1	m	±10	±10	±20	±25
Precarica refrigerante		kg / m	0,7 / 5	0,8 / 5	1,25 / 5	1,6 / 5
		CO_2 tons	0,47	0,54	0,84	1,08
Carica aggiuntiva refrigerante		g/m	12	12	12	24
Diametri esterni	Liquido	mm / inch	Φ6,35 - 1/4"	Φ6,35 - 1/4"	Φ6,35 - 1/4"	Φ9,52 - 3/8"
	Gas	mm / inch	Φ9,52 - 3/8"	Φ9,52 - 3/8"	Φ12,7 - 1/2"	Φ15,9 - 5/8"

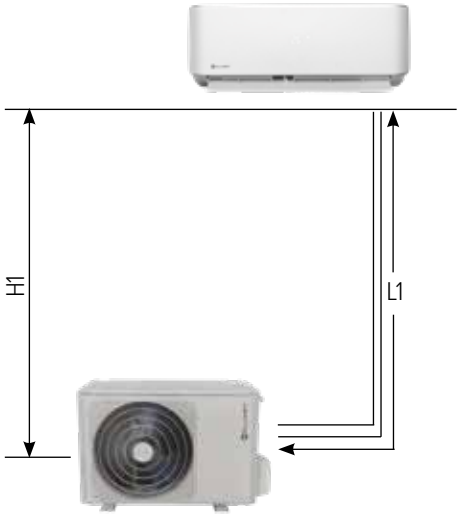

collegamenti elettrici

Set			27M	35M	53M	70M
ODU	Alimentazione	V/Hz/n°	230 / 50 / 1	230 / 50 / 1	230 / 50 / 1	230 / 50 / 1
		n° cavi / sezione	2 x 2,5mm² + G	2 x 2,5mm² + G	2 x 2,5mm² + G	2 x 2,5mm² + G
	Segnale	n° cavi / sezione	2 x 1,5mm²	2 x 1,5mm²	2 x 1,5mm2	2 x 2,5mm²
IDU	Alimentazione	V/Hz/n°	da ODU	da ODU	da ODU	da ODU
		n° cavi / sezione	2 x 1,5mm² + G	2 x 1,5mm² + G	2 x 1,5mm² + G	2 x 2,5mm² + G
	Segnale	n° cavi / sezione	2 x 1,5mm²	2 x 1,5mm²	2 x 1,5mm²	2 x 2,5mm²

accessori

Standard

RG66A1 Telecomando a infrarossi per unità interne

NWMX Kit Wi-Fi per unità interne

Opzionali

MKSSX Scheda Multifunzione che rende disponibile ON/OFF remoto e porta XYE (necessaria per la connessione di Controllo cablato per singola unità, Controllo cablato centralizzato, Convertitore Dati, Gateway BMS)

Solo una funzione tra ON-OFF/Allarme/Porta XYE/Wi-Fi può essere utilizzata contemporaneamente

Sistemi di Controllo (vedi sezione dedicata)

MULTISplit

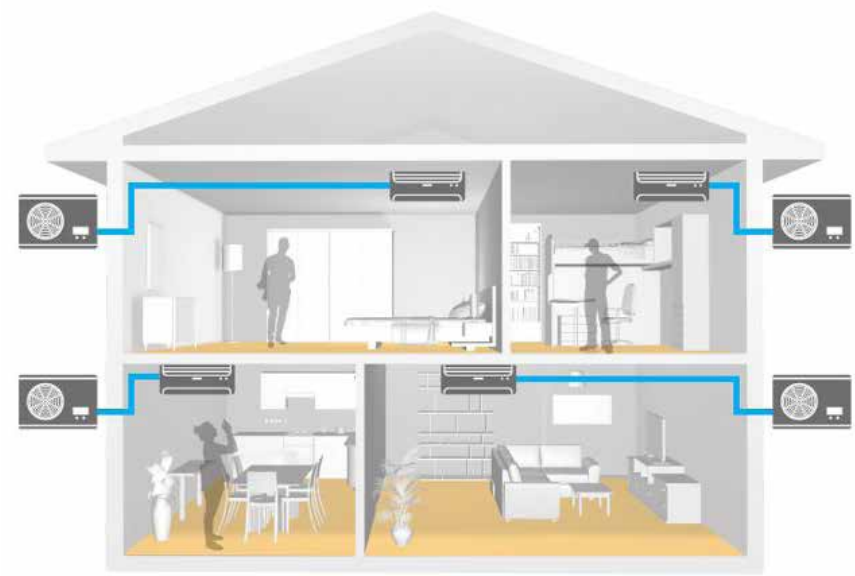

MONOSplit

Un'unità esterna per ciascun ambiente da condizionare.

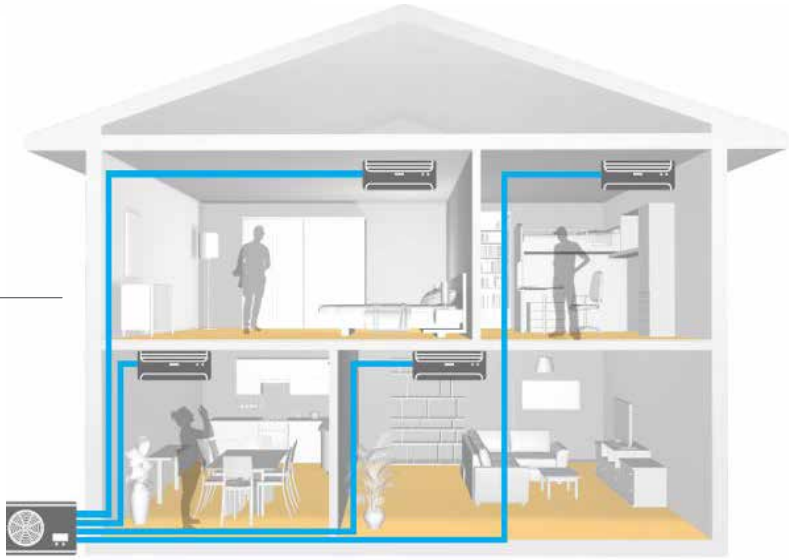

MULTISplit

Soluzione a ingombri ridotti ideale per il condizionamento di più ambienti.

COMBINABILITÀ UNITÀ ESTERNE / INTERNE

UNITÀ ESTERNA	CLASSE ENERG.[1]	UNITÀ INTERNE A PARETE									UNITÀ INTERNE CASSETTE COMPATTE 4-VIE 650X650			UNITÀ INTERNE CONSOLE			UNITÀ INTERNE CANALIZZABILI			UNITÀ INTERNE SOFFITTO/PAVIM.
		SCHIARA-SM				CRISTALLO-SM					BOX-SM 2			CONSOLE-SM 2			DUCT-SM 2			C&F-SM 2
Unità Esterna	Raffr./Risc.	IE1-XY				IM1-XY					IB2-XY			IC2-XY			ID2-XY			IF2-XY
		27M	35M	53M	70M	20M	27M	35M	53M	70M	27M	35M	53M	27M	35M	53M	27M	35M	53M	53M
MU1-Y 41M	A++/A+	●	●	●	-	●	●	●	●	-	●	●	●	●	●	●	●	●	●	●
MU1-Y 53M	A++/A+	●	●	●	-	●	●	●	●	-	●	●	●	●	●	●	●	●	●	●
MU1-Y 61M	A++/A+	●	●	●	-	●	●	●	●	-	●	●	●	●	●	●	●	●	●	●
MU1-Y 79M	A++/A+	●	●	●	-	●	●	●	●	-	●	●	●	●	●	●	●	●	●	●
MU1-Y 82M	A++/A+	●	●	●	-	●	●	●	●	-	●	●	●	●	●	●	●	●	●	●
MU1-Y 105M	A++/A	●	●	●	●	●	●	●	●	●	●	●	●	●	●	●	●	●	●	●
MU1-Y 125M	A++/A	●	●	●	●	●	●	●	●	●	●	●	●	●	●	●	●	●	●	●

[1] Classi Energetiche relative ad una combinazione al 100% del carico nominale. Per i dati tecnici completi delle combinazioni fare riferimento alle Tabelle di Combinazione.

OUTDOOR UNIT-SM 41M÷125M

RELAX 4 YEARS

R-32

A++

A+

Unità esterna per Sistemi MULTISplit

PERCHÉ SCEGLIERE OUTDOOR UNIT-SM R-32?

- ✓ Da 1 a 5 unità interne collegabili, anche di tipo diverso
- ✓ Rapida installazione: correzione automatica degli errori di connessione
- ✓ Ampio campo operativo: Riscaldamento -15°C ÷ +24°C ; Raffrescamento -15°C ÷ +50°C

GAMMA COMPLETA DI UNITÀ INTERNE

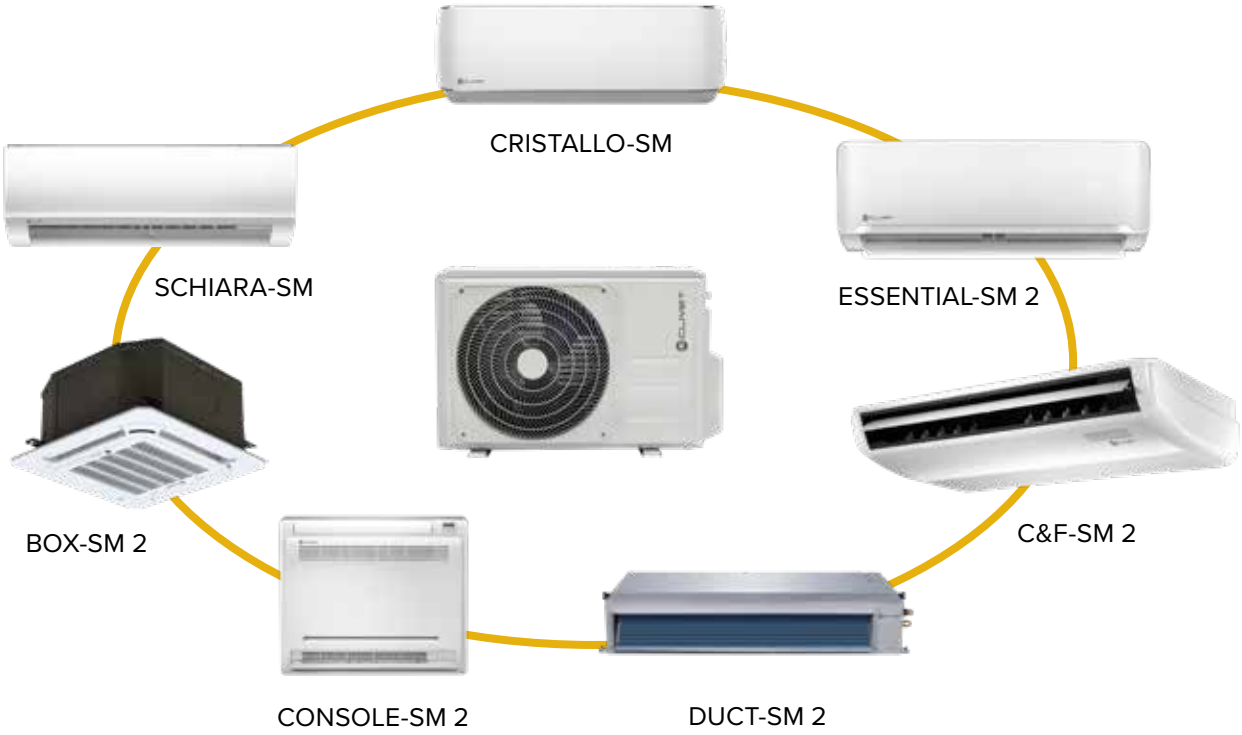

FUNZIONE DI CORREZIONE AUTOMATICA ERRORI CABLAGGIO / TUBAZIONI

L'unità riassegna la comunicazione, correggendo eventuali errori di cablaggio

Nota: Premere il pulsante «CHECK» per 5 secondi finché sul display non compare «CE».

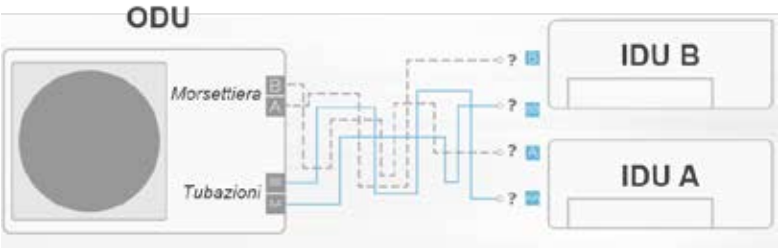

ANCHE UNA SOLA IDU COLLEGABILE

Possibilità di inserire altre macchine interne dopo la prima installazione.

COMFORT

Ventilatore esterno a 6 livelli di velocità

PRATICITÀ

Correzione automatica errori di connessione

MU1-Y (41M÷79M)

MU1-Y (82M÷125M)

dati tecnici

Unità Esterna			MU1-Y	41M	53M	61M	79M	82M	105M	125M
			Codice configurato	AAMVQ300-0003	AAMVQ400-0005	AAMVQ500-0003	AAMVQ700-0004	AAMVQ800-0002	AAMVP100-0003	AAMVR200-0003
Unità interne collegabili		Min~Max	-	**1~2 (DUAL)**	**1~2 (DUAL)**	**1~3 (TRIPLE)**	**1~3 (TRIPLE)**	**1~4 (QUADRI)**	**1~4 (QUADRI)**	**1~5 (PENTA)**
Capacità di raffrescamento	Nominale[1] (Min~Max)		Btu/h	14.000 (6.000~15.500)	18.000 (7.000~22.000)	21.000 (8.500~24.500)	27.000 (7.500~29.500)	28.000 (10.500~34.000)	36.000 (12.500~46.500)	42.000 (14.000~47.500)
	Nominale[1] (Min~Max)		kW	**4,1 (1,76~4,54)**	**5,3 (2,11~6,39)**	**6,2 (2,44~7,2)**	**7,9 (2,27~8,69)**	**8,2 (3,04~9,93)**	**10,5 (3,68~13,65)**	**12,3 (4,18~14)**
Capacità di riscaldamento	Nominale[2] (Min~Max)		Btu/h	15.000 (6.500~16.500)	19.000 (7.500~23.000)	22.500 (9.000~26.500)	28.000 (10.000~26.500)	30.000 (11.000~36.500)	38.000 (13.000~45.500)	42.000 (14.000~51.000)
	Nominale[2] (Min~Max)		kW	**4,4 (1,89~4,87)**	**5,6 (2,23~6,74)**	**6,6 (2,64~7,79)**	**8,2 (2,87~9,02)**	**8,8 (3,26~10,65)**	**11,1 (3,89~13,32)**	**12,3 (4,18~14,94)**
Dimensioni	Unità	L x P x A	mm	800x333x554	800x333x554	845x363x702	845x363x702	946x410x810	946x410x810	946x410x810
	Imballo	L x P x A	mm	920x390x615	920x390x615	965x395x755	965x395x755	1.090x500x865	1.090x500x865	1.090x500x875
Peso	Unità / Imballo		kg	31,5 / 34,5	36 / 39	47 / 50,2	53 / 56,5	67,6 / 73,4	68,8 / 75,6	73,3 / 80,4
Potenza sonora		Nominale	dB(A)	64	63	65	65	67	68	71
Pressione sonora		Nominale	dB(A)	54	56	57,5	59	60	63	62
Campo di funzionamento	Raffrescamento	T.esterna	°CBS	-15~50	-15~50	-15~50	-15~50	-15~50	-15~50	-15~50
	Riscaldamento	T.esterna	°CBU	-15~30	-15~30	-15~30	-15~30	-15~30	-15~30	-15~30
Refrigerante	Tipo/GWP		-	R-32 / 675	R-32 / 675	R-32 / 675	R-32 / 675	R-32 / 675	R-32 / 675	R-32 / 675
Alimentazione	Tensione/Frequenza/Fasi		V/Hz/n°	230 / 50 / 1	230 / 50 / 1	230 / 50 / 1	230 / 50 / 1	230 / 50 / 1	230 / 50 / 1	230 / 50 / 1
Corrente - 50Hz	Portata massima del fusibile (MFA)		A	20	20	30	30	30	30	30

Nota: Adattatori per il collegamento delle linee frigorifere con diversi diametri forniti di standard

[1] Condizioni di test: temperatura aria interna 27°C B.S./ 19°C B.U. - temperatura aria esterna 35°C B.S./ 24°C B.U.
[2] Condizioni di test: temperatura aria interna 20°C B.S./ 15°C B.U. - temperatura aria esterna 7°C B.S./ 6°C B.U.

Condizioni di prova:
secondo norma EN14511 / EN12102
Raffreddamento: temperatura aria interna 27°C DB/19°C WB; temperatura aria esterna 35°C DB/24°C WB;
Riscaldamento: temperatura aria interna 20°C DB/15°C WB; temperatura aria esterna 7°C DB/6°C WB.
Dati dichiarati secondo regolamento delegato UE 626/2011

connessioni e linee frigorifere

Unità esterna			41M	53M	61M	79M	82M	105M	125M
Lunghezza eq. max (Totale)	L1+L2+L3+L4+L5	m	40	40	60	60	80	80	80
Lunghezza eq. max (Ogni ramo)	L1 / L2 / L3 / L4 / L5	m	25	25	30	30	35	35	35
Dislivello max ODU / IDU	H1 / H2 / H3 / H4 / H5	m	±15	±15	±15	±15	±15	±15	±15
Dislivello max IDU / IDU	H	m	10	10	10	10	10	10	10
Precarica refrigerante		kg / m	0,9 / (2 x 7,5)	1,3 / (2 x 7,5)	1,4 / (3 x 7,5)	1,57 / (3 x 7,5)	2,1 / (4 x 7,5)	2,1 / (4 x 7,5)	2,4 / (5 x 7,5)
		CO_2 tons	0,61	0,88	0,95	1,06	1,42	1,42	1,62
Carica aggiuntiva refrigerante		g/m	12	12	12	12	12	12	12
Diametri esterni (ODU)	Liquido	mm / inch	2 x (Φ6,35 - 1/4")	2 x (Φ6,35 - 1/4")	3 x (Φ6,35 - 1/4")	3 x (Φ6,35 - 1/4")	4 x (Φ6,35 - 1/4")	4 x (Φ6,35 - 1/4")	5 x (Φ6,35 - 1/4")
	Gas	mm / inch	2 x (Φ9,52 - 3/8")	2 x (Φ9,52 - 3/8")	3 x (Φ9,52 - 3/8")	3 x (Φ9,52 - 3/8")	3 x (Φ9,52 - 3/8") + 1 x (Φ12,7 - 1/2")	3 x (Φ9,52 - 3/8") + 1 x (Φ12,7 - 1/2")	4 x (Φ9,52 - 3/8") + 1 x (Φ12,7 - 1/2")

Unità interna			20M	27M	35M	53M	70M
Diametri esterni (IDU)	Liquido	mm / inch	Φ6,35 - 1/4"	Φ6,35 - 1/4"	Φ6,35 - 1/4"	Φ6,35 - 1/4"	Φ9,52 - 3/8"
	Gas	mm / inch	Φ9,52 - 3/8"	Φ9,52 - 3/8"	Φ9,52 - 3/8"	Φ12,7 - 1/2"	Φ15,9 - 5/8"

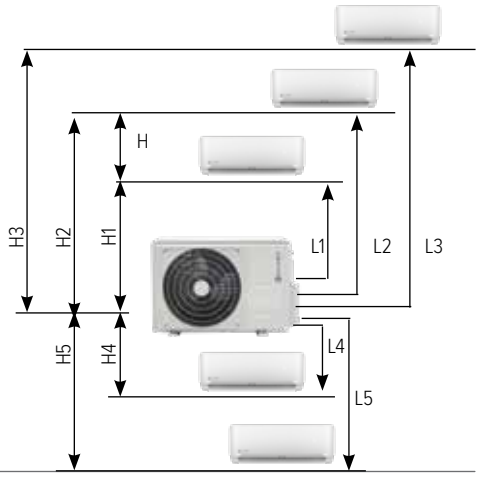

collegamenti elettrici

Set			41M	53M	61M	79M	82M	105M	125M
ODU	Alimentazione	V/Hz/n°	230 / 50 / 1	230 / 50 / 1	230 / 50 / 1	230 / 50 / 1	230 / 50 / 1	230 / 50 / 1	230 / 50 / 1
		n° cavi / sezione	2 x 1mm² + G	2 x 1mm² + G	2 x 1,5mm² + G	2 x 1,5mm² + G	2 x 1,5mm² + G	2 x 2,5mm² + G	2 x 2,5mm2 + G
	Segnale (per ogni IDU)	n° cavi / sezione	1 x 1mm²	1 x 1mm²	1 x 1mm²	1 x 1mm²	1 x 1mm2	1 x 1mm²	1 x 1mm²
IDU	Alimentazione	V/Hz/n°	da ODU	da ODU	da ODU	da ODU	da ODU	da ODU	da ODU
		n° cavi / sezione	2 x 1mm² + G	2 x 1mm² + G	2 x 1mm² + G	2 x 1mm² + G	2 x 1mm² + G	2 x 1mm² + G	2 x 1mm² + G
	Segnale	n° cavi / sezione	1 x 1mm²	1 x 1mm²	1 x 1mm²	1 x 1mm²	1 x 1mm²	1 x 1mm²	1 x 1mm²

SCHIARA-SM 27M÷70M

Wi-Fi READY | CONTROL SYSTEM SPLIT VRF | 22 dB(A) | RELAX 4 YEARS

Unità interna a parete per Sistemi MULTISplit

PERCHÉ SCEGLIERE SCHIARA-SM?

- ✓ Kit Wi-Fi integrato di serie per la gestione da remoto con applicazione NetHome Plus per Android e iOS
- ✓ Filtro ionizzatore integrato: purifica l'aria ed elimina i cattivi odori
- ✓ Progettato per risparmiare tempo: semplicità di installazione e manutenzione
- ✓ Compatibile MONOSplit/MULTISplit

SEMPLICE INSTALLAZIONE: TEMPO -20%

SEMPLICE PULIZIA E MANUTENZIONE: TEMPO -50%

FILTRO IONIZZATORE

Importante soprattutto per chi ha allergie:

ODORI

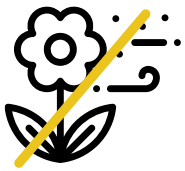

POLLINI

POLVERE

COMPATIBILITÀ MONO / MULTISPLIT

COMFORT

Follow Me · Turbo · Non Disturbare · Super Silenziosità · Ventilatore interno a 12 livelli di velocità · Funzione Anti Aria Fredda · Compensazione della temperatura · Auto swing

AFFIDABILITÀ

Allarme perdita refrigerante · Auto diagnosi · Funzione Emergency · Auto sbrinamento · Climatizzazione Locali Tecnici

PRATICITÀ

Accensione/ Spegnimento manuale · Controllo Wi-Fi · Unità interne Universali MONO/MULTI · Memorizzazione orientamento alette · Auto-restart · Doppio Scarico Condensa · Timer

RISP. ENERGETICO

1W Standby · Funzione Sleep

SALUTE

Filtro ad alta densità · Filtro Catalizzatore a Freddo · Auto-Pulizia · Filtro ionizzatore

OPTIONAL

Comando a filo · Comando centralizzato · Comunicazione BMS · Contatto On/Off · Porta allarme remoto

Wi-Fi
NWMX
(standard)

FILOCOMANDO
KJR120C1E
(optional)
(necessario kit MK1X)

TELECOMANDO
RG66A
(standard)

IE1-XY

dati tecnici

Unità Interna			IE1-XY	27M	35M	53M	70M
			Codice configurato	AAIEQ100-0001	AAIEQ200-0001	AAIEQ400-0001	AAIEQ600-0001
Capacità di raffrescamento	Nominale		Btu/h	9.000	12.000	18.000	25.000
			kW	2,6	3,5	5,3	7,3
Capacità di riscaldamento	Nominale		Btu/h	10.000	14.000	19.000	26.000
			kW	2,9	4,1	5,6	7,6
Dimensioni	Unità	L x P x A	mm	805x193x302	805x193x302	964x222x325	1.106x232x342
	Imballo	L x P x A	mm	875x285x375	875x285x375	1.045x405x305	1.195x420x315
Peso	Unità/Imballo		kg	8,3 / 10,9	8,3 / 11	10,8 / 14,3	14,3 / 18,2
Filtro aria	Tipo		-	CCF	CCF	CCF	CCF
Portata d'aria		Hi/Mid/Lo	m^3/h	550/483/357	550/483/357	810/720/550	1.050/970/650
Potenza sonora		Hi	dB(A)	53	53	56	61
Pressione sonora		Hi/Mid/Lo/Si	dB(A)	39/35/25/22	41/36/27/22	45/41/33/24	46/44/35/27
Campo di funzionamento	Raffrescamento	T Interna	°C	17~32	17~32	17~32	17~32
	Riscaldamento	T Interna	°C	0~30	0~30	0~30	0~30
Linee frigorifere	Diametri esterni	Liquido-Gas	mm	Φ6,35 - Φ9,52	Φ6,35 - Φ9,52	Φ6,35 - Φ12,7	Φ9,52 - Φ15,9
			inch.	1/4" - 3/8"	1/4" - 3/8"	1/4" - 1/2"	3/8" - 5/8"
Sistema di controllo	Telecomando a infrarossi		-	RG66A			
	Temperatura settabile		°C	17~30			
Alimentazione	Tensione/Frequenza/Fasi		V/Hz/n°	230 / 50 / 1			

Velocità ventilatore: Hi=Alta; Mid=Media; Lo=Bassa; Si=Silent
CCF = Catalizzatore Freddo

Condizioni di prova:
secondo norma EN14511 / EN12102
Raffreddamento: temperatura aria interna 27°C DB/19°C WB; temperatura aria esterna 35°C DB/24°C WB;
Riscaldamento: temperatura aria interna 20°C DB/15°C WB; temperatura aria esterna 7°C DB/6°C WB.
Dati dichiarati secondo regolamento delegato UE 626/2011

accessori

Standard

RG66A Telecomando a infrarossi per unità interne SCHIARA

NWMX Kit Wi-Fi per unità interne

Opzionali

MK1X Scheda Multifunzione che rende disponibile ON/OFF remoto, Allarme e porta XYE (necessaria per la connessione di Controllo cablato per singola unità, Controllo cablato centralizzato, Convertitore Dati, Gatweway BMS)

ON-OFF/Allarme/Porta XYE/Wi-Fi possono essere utilizzati contemporaneamente

Sistemi di Controllo (vedi sezione dedicata)

CRISTALLO-SM 20M÷70M

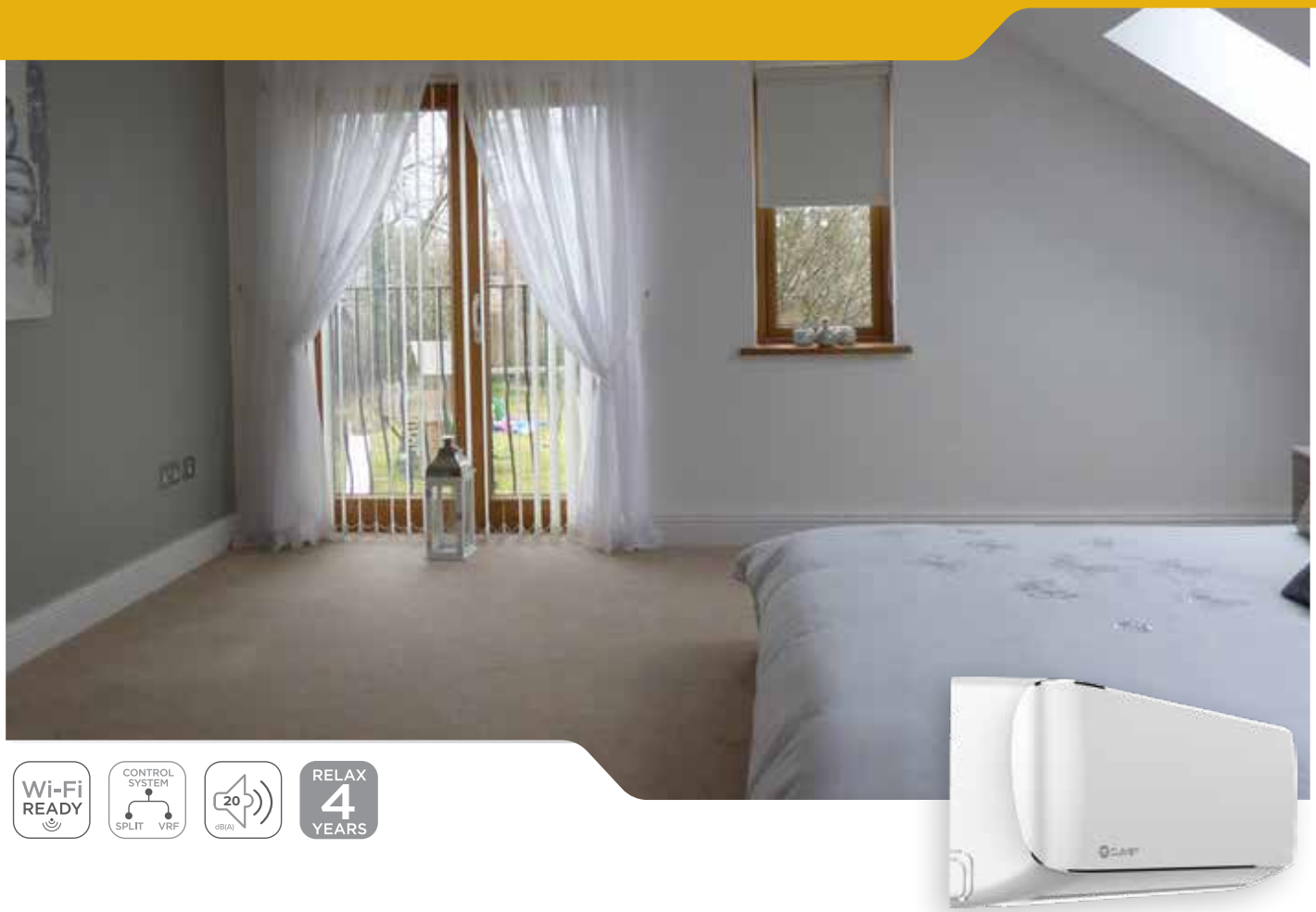

Wi-Fi READY | CONTROL SYSTEM SPLIT VRF | 20 dB(A) | RELAX 4 YEARS

Unità interna a parete per Sistemi MULTISplit

PERCHÉ SCEGLIERE CRISTALLO-SM?

- ✓ Kit Wi-Fi integrato di serie per la gestione da remoto con applicazione NetHome Plus per Android e iOS
- ✓ Design arrotondato pulito ed elegante
- ✓ Compatibile MonoSplit/MultiSplit

FLUSSO MULTIDIREZIONALE

Il condizionatore può distribuire il flusso d'aria in maniera multidirezionale: per indirizzare al meglio il flusso nell'ambiente.

FUNZIONE FOLLOW-ME

1. Sensore di temperatura standard
2. Sensore di temperatura attivabile

FUNZIONE AUTO-PULIZIA

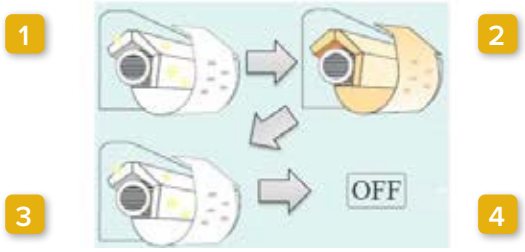

1. Ventilazione
2. Riscaldamento
3. Ventilazione
4. Stand-by

COMFORT

- Follow Me
- Turbo
- Non Disturbare
- Super Silenziosità
- Ventilatore interno a 12 livelli di velocità
- Funzione Anti Aria Fredda
- Compensazione della temperatura
- Auto swing
- Flusso multi direzionale

AFFIDABILITÀ

- Allarme perdita refrigerante
- Auto diagnosi
- Funzione Emergency
- Auto sbrinamento
- Climatizzazione Locali Tecnici

PRATICITÀ

- Accensione/ Spegnimento manuale
- Controllo Wi-Fi
- Unità interne Universali MONO/MULTI
- Memorizzazione orientamento alette
- Auto-restart
- Doppio Scarico Condensa
- Timer

RISP. ENERGETICO

- 1W Standby
- Funzione Sleep

SALUTE

- Filtro ad alta densità
- Filtro Catalizzatore a Freddo
- Auto-Pulizia

OPTIONAL

- Comando a filo
- Comando centralizzato
- Comunicazione BMS
- Contatto On/Off

Wi-Fi
NWMX
(standard)

FILOCOMANDO
KJR120CI
(optional)
(necessario kit MK1X)

TELECOMANDO
RG66A1
(standard)

IM1-XY

dati tecnici

Unità Interna			IM1-XY	20M	27M	35M	53M	70M
			Codice configurato	AAP3Q000-0001	AAP3Q100-0001	AAP3Q200-0001	AAP3Q400-0001	AAP3Q400-0001
Capacità di raffrescamento	Nominale		Btu/h	8.000	9.200	12.000	18.000	25.000
			kW	2,3	2,7	3,5	5,3	7,3
Capacità di riscaldamento	Nominale		Btu/h	9.000	10.000	13.000	19.000	26.000
			kW	2,6	2,9	3,8	5,6	7,6
Dimensioni	Unità	L x P x A	mm	722x187x290	722x187x290	802x189x297	965x215x319	1.080x226x335
	Imballo	L x P x A	mm	790x270x370	790x270x370	875x285x375	1.045x305x405	1.155x415x315
Peso	Unità/Imballo		kg	7,4 / 9,6	7,4 / 9,6	8,2 / 10,7	9 / 12,2	12 / 15,2
Filtro aria	Tipo		-	CCF	CCF	CCF	CCF	CCF
Portata d'aria		Hi/Mid/Lo	m³/h	400/300/230	521/429/259	539/478/294	750/505/420	1.050/750/560
Potenza sonora		Hi	dB(A)	54	54	56	58	62
Pressione sonora		Hi/Mid/Lo/Si	dB(A)	n.a./36/31/22	37/33/22/20	38/32/22/21	42/33/27/21	46/40/30/26
Campo di funzionamento	Raffrescamento	T Interna	°C	17~32	17~32	17~32	17~32	-15~50
	Riscaldamento	T Interna	°C	0~30	0~30	0~30	0~30	-15~24
Linee frigorifere	Diametri esterni	Liquido-Gas	mm	Φ6,35 - Φ9,52	Φ6,35 - Φ9,52	Φ6,35 - Φ9,52	Φ6,35 - Φ12,7	Φ9,52 - Φ15,9
			inch.	1/4" - 3/8"	1/4" - 3/8"	1/4" - 3/8"	1/4" - 1/2"	3/8" - 5/8"
Sistema di controllo	Telecomando a infrarossi		-	RG66A1				
	Temperatura settabile		°C	17~30				
Alimentazione	Tensione/Frequenza/Fasi		V/Hz/n°	230 / 50 / 1				

Velocità ventilatore: Hi=Alta; Mid=Media; Lo=Bassa; Si=Silent
CCF = Catalizzatore Freddo

Condizioni di prova:
secondo norma EN14511 / EN12102
Raffreddamento: temperatura aria interna 27°C DB/19°C WB; temperatura aria esterna 35°C DB/24°C WB;
Riscaldamento: temperatura aria interna 20°C DB/15°C WB; temperatura aria esterna 7°C DB/6°C WB.
Dati dichiarati secondo regolamento delegato UE 626/2011

accessori

Standard

RG66A1 Telecomando a infrarossi per unità interne eccetto STELVIO

NWMX Kit Wi-Fi per unità interne

Opzionali

MKSSX Scheda Multifunzione che rende disponibile ON/OFF remoto e porta XYE (necessaria per la connessione di Controllo cablato per singola unità, Controllo cablato centralizzato, Convertitore Dati, Gateway BMS)

Solo una funzione tra ON-OFF/Porta XYE/Wi-Fi può essere utilizzata contemporaneamente

Sistemi di Controllo (vedi sezione dedicata)

BOX-SM 2 27M÷53M

CONTROL SYSTEM SPLIT VRF | 29 dB(A) | RELAX 4 YEARS

Unità interna Cassette per Sistemi MULTISplit

PERCHÉ SCEGLIERE BOX-SM 2?

- ✓ Compatibile MULTISplit/Light Commercial
- ✓ Design compatto per moduli standard da 60x60cm
- ✓ Pompa scarico condensa integrata, 750mm H_20 di prevalenza
- ✓ Predisposizione per lavorare con una frazione d'aria di rinnovo

ON/OFF REMOTO E PORTA ALLARME REMOTO STARDARD

Possibilità di gestione attraverso contatto finestra on/off e di remotizzare un allarme (vibrazione, luce, ecc.)

POMPA SCARICO CONDENSA STANDARD

Prevalenza disponibile: 750mm H_2O

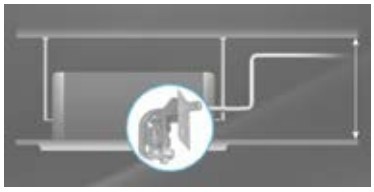

PREDISPOSIZIONE PER ARIA DI RINNOVO

Pretranciato per l'allacciamento di una tubazione per l'aria di rinnovo.

COMFORT

Follow Me · Turbo · Ventilatore interno a 12 livelli di velocità · Funzione Anti Aria Fredda · Compensazione della temperatura · Auto swing

AFFIDABILITÀ

Allarme perdita refrigerante · Auto diagnosi · Funzione Emergency · Auto sbrinamento · Climatizzazione Locali Tecnici · Pompa di scarico condensa

PRATICITÀ

Accensione/ Spegnimento manuale · Contatto On/Off · Porta allarme remoto · Memorizzazione orientamento alette · Auto-restart · Timer

RISP. ENERGETICO

Funzione Sleep

SALUTE

Presa immissione aria

OPTIONAL

Comando a filo · Comando centralizzato · Comunicazione BMS · Controllo Wi-Fi

PANNELLO 650X650
T-MBQ4-03B4
(accessorio obbligatorio)

Wi-Fi
WF-60A2
(optional)

FILOCOMANDO
KJR120C1E
(optional)

TELECOMANDO
RG66A1
(standard)

IB2-XY

dati tecnici

Unità Interna			IB2-XY	27M	35M	53M
			Codice configurato	AAIBQ100-0001	AAIBQ200-0001	AAIBQ400-0001
Capacità di raffrescamento	Nominale		Btu/h	9.000	12.000	18.000
			kW	2,6	3,5	5,3
Capacità di riscaldamento	Nominale		Btu/h	10.000	13.000	19.000
			kW	2,9	3,8	5,6
Dimensioni	Unità	L x P x A	mm	570x570x260	570x570x260	570x570x260
	Imballo (Unità)	L x P x A	mm	662x662x317	662x662x317	655x655x290
	Pannello		mm	647x647x50	647x647x50	647x647x50
	Imballo (Pannello)		mm	715x715x123	715x715x123	715x715x123
Peso	Unità / Imballo		kg	14,7 / 19,3	16,2 / 21,4	16,2 / 21,4
	Pannello / Imballo		kg	2,5 / 4,5	2,5 / 4,5	2,5 / 4,5
Filtro aria	Tipo		-	R/W	R/W	R/W
Portata d'aria		Hi/Mid/Lo	m³/h	580/500/450	650/530/450	680/560/500
Potenza sonora		Hi	dB(A)	53	56	56
Pressione sonora		Hi/Mid/Lo/Si	dB(A)	38/33/29	42/38/34	44/42/41
Campo di funzionamento	Raffrescamento	T Interna	°CBS	17~32	17~32	17~32
	Riscaldamento	T Interna	°CBU	0~30	0~30	0~30
Linee frigorifere	Diametri esterni	Liquido-Gas	mm	Φ6,35 - Φ9,52	Φ6,35 - Φ9,52	Φ6,35 - Φ12,7
			inch.	1/4" - 3/8"	1/4" - 3/8"	1/4" - 1/2"
Sistema di controllo	Telecomando a infrarossi		-	RG66A1		
	Temperatura settabile		°C	17~30		
Alimentazione	Tensione/Frequenza/Fasi		V/Hz/n°	230 / 50 / 1		

R/W = Estraibile/Lavabile

Condizioni di prova:
secondo norma EN14511 / EN12102
Raffreddamento: temperatura aria interna 27°C DB/19°C WB; temperatura aria esterna 35°C DB/24°C WB;
Riscaldamento: temperatura aria interna 20°C DB/15°C WB; temperatura aria esterna 7°C DB/6°C WB.
Dati dichiarati secondo regolamento delegato UE 626/2011

accessori

Standard

RG66A1 Telecomando a infrarossi per unità interne eccetto STELVIO

T-MBQ4-03B4 Pannello per Box-SM 2/Box-SL 2 650x650, mandata aria 360°, griglia con fori tondi

(Accessorio obbligatorio, da selezionare a parte)

Opzionali

WF-60A2 Smart port kit per la gestione delle unità interne non a parete via Wi-Fi (comprende adattatore e chiavetta USB).

ON-OFF può essere utilizzato contemporaneamente a solo una funzione tra Porta XYE/BMS/Wi-Fi

Sistemi di Controllo (vedi sezione dedicata)

CONSOLE-SM 2 27M÷53M

CONTROL SYSTEM SPLIT VRF | 34 dB(A) | RELAX 4 YEARS

Unità interna Console per Sistemi MULTISplit

PERCHÉ SCEGLIERE CONSOLE-SM 2?

- ✓ Compatibile MULTISplit/Light Commercial
- ✓ Design elegante e dimensioni contenute
- ✓ Selezione delle bocchette di mandata dell'aria attive a seconda della situazione

SUPERSILENZIOSO

La particolare pala del ventilatore centrifugo elimina inutili rumori.

DOPPIO FLUSSO PER LA MANDATA ARIA, QUATTRO INGRESSI PER LA RIPRESA

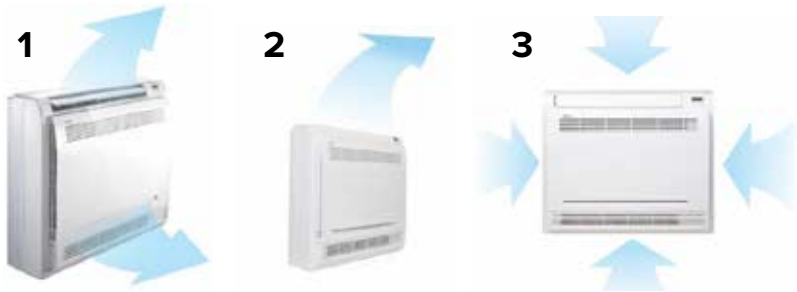

Mandata aria selezionabile:
1. Dal basso e dall'alto
2. Solo dall'alto
3. Aria di ripresa da 4 direzioni

COMFORT

Follow Me · Turbo · Ventilatore interno a 12 livelli di velocità · Funzione Anti Aria Fredda · Compensazione della temperatura · Auto swing

AFFIDABILITÀ

Allarme perdita refrigerante · Auto diagnosi · Funzione Emergency · Auto sbrinamento · Climatizzazione Locali Tecnici

PRATICITÀ

Accensione/ Spegnimento manuale · Contatto On/Off · Auto-restart · Timer

RISP. ENERGETICO

Funzione Sleep

OPTIONAL

Comando centralizzato · Comunicazione BMS

TELECOMANDO
RG66A1
(standard)

IC2-XY

dati tecnici

Unità Interna			IC2-XY	27M	35M	53M NEW
			Codice configurato	AAICQ100-0001	AAICQ200-0001	AAICQ400-0001
Capacità di raffrescamento	Nominale		Btu/h	9.000	12.000	16.500
			kW	2,6	3,5	4,8
Capacità di riscaldamento	Nominale		Btu/h	10.000	13.000	17.000
			kW	2,9	3,8	5
Dimensioni	Unità	L x P x A	mm	700x210x600	700x210x600	700x210x600
	Imballo	L x P x A	mm	810x305x710	810x305x710	810x305x710
Peso	Unità/Imballo		kg	14,8 / 19	14,8 / 19	14,8 / 19
Filtro aria	Tipo		-	R/W	R/W	R/W
Portata d'aria		Hi/Mid/Lo	m³/h	510/480/370	510/480/370	560/480/400
Potenza sonora		Hi	dB(A)	58	58	60
Pressione sonora		Hi/Mid/Lo/Si	dB(A)	43/41/35	43/41/35	43/41/35
Campo di funzionamento	Raffrescamento	T Interna	°CBS	17~32	17~32	17~32
	Riscaldamento	T Interna	°CBU	0~30	0~30	0~30
Linee frigorifere	Diametri esterni	Liquido-Gas	mm	Φ6,35 - Φ9,52	Φ6,35 - Φ9,52	Φ6,35 - Φ12,7
			inch.	1/4" - 3/8"	1/4" - 3/8"	1/4" - 1/2"
Sistema di controllo	Telecomando a infrarossi		-	RG66A1		
	Temperatura settabile		°C	17~30		
Alimentazione	Tensione/Frequenza/Fasi		V/Hz/n°	230 / 50 / 1		

R/W = Estraibile/Lavabile

Condizioni di prova:
secondo norma EN14511 / EN12102
Raffreddamento: temperatura aria interna 27°C DB/19°C WB; temperatura aria esterna 35°C DB/24°C WB;
Riscaldamento: temperatura aria interna 20°C DB/15°C WB; temperatura aria esterna 7°C DB/6°C WB.
Dati dichiarati secondo regolamento delegato UE 626/2011

accessori

Standard

RG66A1 Telecomando a infrarossi per unità interne eccetto STELVIO

Opzionali

MD-NIM01 Kit porta XYE (necessaria per la connessione di Controllo cablato centralizzato, Convertitore Dati, Gateway BMS)

Sistemi di Controllo (vedi sezione dedicata)

DUCT-SM 2 27M÷53M

CONTROL SYSTEM SPLIT VRF | 27 dB(A) | RELAX 4 YEARS

Unità interna canalizzabile per Sistemi MULTISplit

PERCHÉ SCEGLIERE DUCT-SM 2?

- ✓ Compatibile MULTISplit/Light Commercial
- ✓ Funzione portata costante: il ventilatore adatta la prevalenza alle perdite di carico
- ✓ Ripresa dell'aria dal retro o dal basso modificabile direttamente in cantiere
- ✓ Pompa scarico condensa integrata, 750 mm H_2O di prevalenza

POMPA SCARICO CONDENSA STANDARD

Prevalenza disponibile:
750mm H_2O

PREDISPOSIZIONE PER ARIA DI RINNOVO

Pretranciato per l'allacciamento di una tubazione per l'aria di rinnovo.

FUNZIONE PORTATA ARIA COSTANTE

Grazie alla tecnologia per la regolazione della portata d'aria costante, il flusso d'aria raffredda in modo adeguato ogni stanza sia in presenza di tubazioni brevi che lunghe.

INSTALLAZIONE FLESSIBILE

Ripresa modificabile in cantiere:
ripresa aria dal retro
ripresa aria dal basso.

COMFORT

- Follow Me
- Ventilatore interno a 12 livelli di velocità
- Funzione Anti Aria Fredda
- Compensazione della temperatura

AFFIDABILITÀ

- Allarme perdita refrigerante
- Auto diagnosi
- Funzione Emergency
- Auto sbrinamento
- Climatizzazione Locali Tecnici
- Pompa di scarico condensa

PRATICITÀ

- Contatto On/Off
- Porta allarme remoto
- Auto-restart
- Timer

RISP. ENERGETICO

- Funzione Sleep

SALUTE

- Presa immissione aria

OPTIONAL

- Comando a filo
- Comando centralizzato
- Comunicazione BMS
- Controllo Wi-Fi
- Rotazione e back-up
- Schedulatore settimanale

Wi-Fi
WF-60A2
(optional)

FILOCOMANDO
KJR120C1E
(optional)

NEW

FILOCOMANDO
RAC-120X-2W
(optional per 53M)
(necessario kit M120X)

TELECOMANDO
RG66A1
(standard)

ID2-XY

dati tecnici

Unità Interna			ID2-XY	27M	35M	53M
			Codice configurato	AAIDQ100-0003	AAIDQ200-0003	AAIDQ400-0003
Capacità di raffrescamento	Nominale		Btu/h	9.000	12.000	18.000
			kW	2,6	3,5	5,3
Capacità di riscaldamento	Nominale		Btu/h	10.000	13.000	19.000
			kW	2,9	3,8	5,6
Dimensioni	Unità	L x P x A	mm	700x450x200	700x450x200	880x674x210
	Imballo	L x P x A	mm	860x540x275	860x540x275	1.070x725x280
Peso	Unità/Imballo		kg	18 / 22	18 / 22	24,3 / 29,6
Filtro aria	Tipo		-	R/W	R/W	R/W
Portata d'aria		Hi/Mid/Lo	m³/h	600/480/300	600/480/300	880/650/350
Prevalenza disponibile		Std (Min-Max)	Pa	25 (0-60)	25 (0-60)	25 (0-100)
Potenza sonora		Hi	dB(A)	59	59	59
Pressione sonora		Hi/Mid/Lo/Si	dB(A)	40/34/27	40/34/27	41/38/33
Campo di funzionamento	Raffrescamento	T Interna	°CBS	17~32	17~32	17~32
	Riscaldamento	T Interna	°CBU	0~30	0~30	0~30
Linee frigorifere	Diametri esterni	Liquido-Gas	mm	Φ6,35 - Φ9,52	Φ6,35 - Φ9,52	Φ6,35 - Φ12,7
			inch.	1/4" - 3/8"	1/4" - 3/8"	1/4" - 1/2"
Sistema di controllo	Telecomando a infrarossi		-	RG66A1		
	Temperatura settabile		°C	17~30		
Alimentazione	Tensione/Frequenza/Fasi		V/Hz/n°	230 / 50 / 1		

R/W = Estraibile/Lavabile

Condizioni di prova:
secondo norma EN14511 / EN12102
Raffreddamento: temperatura aria interna 27°C DB/19°C WB; temperatura aria esterna 35°C DB/24°C WB;
Riscaldamento: temperatura aria interna 20°C DB/15°C WB; temperatura aria esterna 7°C DB/6°C WB.
Dati dichiarati secondo regolamento delegato UE 626/2011

accessori

Standard

RG66A1 Telecomando a infrarossi per unità interne eccetto STELVIO

Opzionali

WF-60A2 Smart port kit per la gestione delle unità interne non a parete via Wi-Fi (comprende adattatore e chiavetta USB).

ON-OFF può essere utilizzato contemporaneamente a solo una funzione tra Porta XYE/BMS/Wi-Fi

M120X Scheda multifunzione che rende l'unità interna collegabile al comando a filo RAC-120X-2W

Sistemi di Controllo (vedi sezione dedicata)

CEILING & FLOOR-SM 2 53M

CONTROL SYSTEM SPLIT VRF | 38 dB(A) | RELAX 4 YEARS

Unità interna da soffitto e pavimento per Sistemi MULTISplit

PERCHÉ SCEGLIERE CEILING & FLOOR-SM 2?

- ✓ Compatibile MULTISplit/Light Commercial
- ✓ Installazione verticale o orizzontale, a soffitto o a pavimento
- ✓ Predisposizione per lavorare con una frazione d'aria di rinnovo

DIMENSIONI ULTRACOMPATTE

Le parti interne sono state riprogettate per ottenere una maggiore durata, leggerezza e compattezza.

PREDISPOSIZIONE PER ARIA DI RINNOVO

Pretranciato per l'allacciamento di una tubazione per l'aria di rinnovo.

FLUSSO MULTIDIREZIONALE

Il flusso verticale ed orizzontale dell'aria può essere modificato con il telecomando in modo da raggiungere ogni angolo della stanza.

COMFORT

Follow Me · Turbo · Ventilatore interno a 12 livelli di velocità · Funzione Anti Aria Fredda · Flusso multi direzionale · Compensazione della temperatura

AFFIDABILITÀ

Allarme perdita refrigerante · Auto diagnosi · Funzione Emergency · Auto sbrinamento · Climatizzazione Locali Tecnici

PRATICITÀ

Contatto On/Off · Porta allarme remoto · Memorizzare Orientamento Alette · Auto Restart · Doppio scarico condensa · Timer

RISP. ENERGETICO

Funzione Sleep

SALUTE

Presa immissione aria

OPTIONAL

Comando a filo · Comando centralizzato · Comunicazione BMS · Controllo Wi-Fi · Rotazione e back-up · Schedulatore settimanale

Wi-Fi
WF-60A2
(optional)

FILOCOMANDO
KJR120C1E
(optional)

FILOCOMANDO
RAC-120X-2W
(optional)
(necessario kit M120X)

TELECOMANDO
RG66A1
(standard)

IF2-XY

dati tecnici

Unità Interna			IF2-XY	53M
			Codice configurato	AAIFQ400-0001
Capacità di raffrescamento	Nominale		Btu/h	18.000
			kW	5,3
Capacità di riscaldamento	Nominale		Btu/h	19.000
			kW	5,6
Dimensioni	Unità	L x P x A	mm	1.068x675x235
	Imballo	L x P x A	mm	1.145x755x318
Peso	Unità/Imballo		kg	25 / 29,7
Filtro aria	Tipo		-	R/W
Portata d'aria		Hi/Mid/Lo	m³/h	880/760/650
Potenza sonora		Hi	dB(A)	58
Pressione sonora		Hi/Mid/Lo/Si	dB(A)	41/38/34
Campo di funzionamento	Raffrescamento	T Interna	°CBS	17~32
	Riscaldamento	T Interna	°CBU	0~30
Linee frigorifere	Diametri esterni	Liquido-Gas	mm	Φ6,35 - Φ12,7
			inch.	1/4" - 1/2"
Sistema di controllo	Telecomando a infrarossi		-	RG66A1
	Temperatura settabile		°C	17~30
Alimentazione	Tensione/Frequenza/Fasi		V/Hz/n°	230 / 50 / 1

R/W = Estraibile/Lavabile

Condizioni di prova:
secondo norma EN14511 / EN12102
Raffreddamento: temperatura aria interna 27°C DB/19°C WB; temperatura aria esterna 35°C DB/24°C WB;
Riscaldamento: temperatura aria interna 20°C DB/15°C WB; temperatura aria esterna 7°C DB/6°C WB.
Dati dichiarati secondo regolamento delegato UE 626/2011

accessori

Standard

RG66A1 Telecomando a infrarossi per unità interne eccetto STELVIO

Opzionali

WF-60A2 Smart port kit per la gestione delle unità interne non a parete via Wi-Fi (comprende adattatore e chiavetta USB).

ON-OFF può essere utilizzato contemporaneamente a solo una funzione tra Porta XYE/BMS/Wi-Fi

M120X Scheda multifunzione che rende l'unità interna collegabile al comando a filo RAC-120X-2W

Sistemi di Controllo (vedi sezione dedicata)

TABELLE DI COMBINAZIONE

Unità esterna: MU1-Y 41M (DUAL)

CONTO 2.0 TERMICO

DETRAZIONI 65% FISCALI

RAFFRESCAMENTO

UNITÀ ESTERNA	UNITÀ INTERNA		CAPACITA DI RAFF. [KW]		CAPACITÀ TOTALE DI RAFF. [KW]			CAPACITÀ ASSORBITA RAFF. [KW]			CORRENTE TOTALE RAFF. [A]			EER	EFFICIENZA STAGIONALE (SECONDO EN14825)				DETRAZIONI FISCALI
	A	B	A	B	Min.	Nom.	Max.	Min.	Nom.	Max.	Min.	Nom.	Max.		Class	SEER	Pd	CEA [kWh]	
MU1-Y 41M (1x1)	20M 7.000	—	2,00	—	1,23	2,00	2,90	0,30	0,62	0,77	1,30	2,69	3,37	3,23	—	—	—	—	
	27M 9.000	—	2,50	—	1,23	2,50	3,20	0,30	0,77	0,97	1,30	3,37	4,21	3,23	—	—	—	—	
	35M 12.000	—	3,50	—	1,23	3,50	3,90	0,30	1,08	1,30	1,30	4,71	5,65	3,23	—	—	—	—	
	53M 18.000	—	4,10	—	1,35	4,10	4,50	0,40	1,27	1,43	1,74	5,52	6,21	3,23	—	—	—	—	
MU1-Y 41M (1x2)	20M 7.000	20M 7.000	2,05	2,05	1,76	4,10	4,54	0,42	1,24	1,43	1,84	5,40	6,21	3,30	A++	6,80	4,10	211	
	20M 7.000	27M 9.000	1,79	2,31	1,76	4,10	4,54	0,42	1,24	1,43	1,84	5,40	6,21	3,30	A++	6,80	4,10	211	
	20M 7.000	35M 12.000	1,51	2,59	1,76	4,10	4,54	0,42	1,23	1,43	1,84	5,37	6,21	3,32	A++	6,80	4,10	211	
	27M 9.000	**27M 9.000**	**2,05**	**2,05**	**1,76**	**4,10**	**4,54**	**0,42**	**1,24**	**1,43**	**1,84**	**5,40**	**6,21**	**3,30**	**A++**	**6,80**	**4,10**	**211**	
	27M 9.000	35M 12.000	1,76	2,34	1,76	4,10	4,54	0,42	1,23	1,43	1,84	5,37	6,21	3,32	A++	6,80	4,10	211	

Note: Pd = Pdesign CEA = Consumo Energetico Annuo

RISCALDAMENTO

UNITÀ ESTERNA	UNITÀ INTERNA		CAPACITA DI RISC. [KW]		CAPACITÀ TOTALE DI RISC. [KW]			CAPACITÀ ASSORBITA RISC. [KW]			CORRENTE TOTALE RISC. [A]			COP	EFFICIENZA STAGIONALE (SECONDO EN14825)				DETRAZIONI FISCALI
	A	B	A	B	Min.	Nom.	Max.	Min.	Nom.	Max.	Min.	Nom.	Max.		Class	SCOP	Pd	CEA [kWh]	
MU1-Y 41M (1x1)	20M 7.000	—	2,45	—	1,32	2,50	2,82	0,28	0,67	0,83	1,22	2,90	3,62	3,75	—	—	—	—	
	27M 9.000	—	2,92	—	1,32	2,90	3,36	0,28	0,78	0,97	1,22	3,38	4,23	3,73	—	—	—	—	
	35M 12.000	—	3,75	—	1,32	3,80	4,31	0,28	1,02	1,23	1,22	4,44	5,33	3,72	—	—	—	—	
	53M 18.000	—	4,40	—	1,45	4,40	4,87	0,38	1,19	1,33	1,65	5,16	5,79	3,71	—	—	—	—	
MU1-Y 41M (1x2)	20M 7.000	20M 7.000	2,20	2,20	1,89	4,40	4,87	0,39	1,16	1,33	1,71	5,03	5,79	3,80	A+	4,00	3,70	1295	
	20M 7.000	27M 9.000	1,93	2,48	1,89	4,40	4,87	0,39	1,16	1,33	1,71	5,03	5,79	3,80	A+	4,00	3,70	1295	
	20M 7.000	35M 12.000	1,66	2,84	1,89	4,50	4,98	0,39	1,19	1,33	1,71	5,18	5,79	3,78	A+	4,00	3,70	1295	
	27M 9.000	**27M 9.000**	**2,20**	**2,20**	**1,89**	**4,40**	**4,87**	**0,39**	**1,16**	**1,33**	**1,71**	**5,03**	**5,79**	**3,80**	**A+**	**4,00**	**3,70**	**1295**	
	27M 9.000	35M 12.000	1,93	2,57	1,89	4,50	4,98	0,39	1,19	1,33	1,71	5,18	5,79	3,78	A+	4,00	3,70	1295	

Note: Pd = Pdesign CEA = Consumo Energetico Annuo

TABELLE DI COMBINAZIONE

Unità esterna: MU1-Y 53M (DUAL)

CONTO 2.0 TERMICO

DETRAZIONI 65% FISCALI

RAFFRESCAMENTO

UNITÀ ESTERNA	UNITÀ INTERNA		CAPACITA DI RAFF. [KW]		CAPACITÀ TOTALE DI RAFF. [KW]			CAPACITÀ ASSORBITA RAFF. [KW]			CORRENTE TOTALE RAFF. [A]			EER	EFFICIENZA STAGIONALE (SECONDO EN14825)				DETRAZIONI FISCALI
	A	B	A	B	Min.	Nom.	Max.	Min.	Nom.	Max.	Min.	Nom.	Max.		Class	SEER	Pd	CEA [kWh]	
MU1-Y 53M (1x1)	20M 7.000	—	2,00	—	1,43	2,00	2,90	0,35	0,60	0,75	1,52	2,60	3,24	3,35	—	—	—	—	
	27M 9.000	—	2,50	—	1,43	2,50	3,20	0,35	0,75	0,93	1,52	3,24	4,06	3,35	—	—	—	—	
	35M 12.000	—	3,50	—	1,43	3,50	3,90	0,35	1,08	1,29	1,52	4,68	5,62	3,25	—	—	—	—	
	53M 18.000	—	5,00	—	1,64	5,00	5,49	0,45	1,55	1,88	1,96	7,22	8,77	3,23	—	—	—	—	
MU1-Y 53M (1x2)	20M 7.000	20M 7.000	2,10	2,10	2,11	4,20	5,60	0,54	1,23	2,04	2,52	5,36	9,53	3,41	A++	6,10	4,20	241	
	20M 7.000	27M 9.000	2,06	2,64	2,11	4,70	5,81	0,54	1,46	2,04	2,52	6,33	9,53	3,23	A++	6,10	4,70	270	
	20M 7.000	35M 12.000	1,92	3,28	2,11	5,20	6,39	0,54	1,61	2,04	2,52	7,51	9,53	3,23	A++	6,60	5,30	281	
	20M 7.000	53M 18.000	1,50	3,88	2,11	5,35	6,44	0,54	1,65	2,04	2,52	7,63	9,53	3,25	A++	6,60	5,30	281	
	27M 9.000	**27M 9.000**	**2,64**	**2,64**	**2,11**	**5,28**	**6,39**	**0,54**	**1,63**	**2,04**	**2,52**	**7,63**	**9,53**	**3,23**	**A++**	**6,60**	**5,30**	**281**	
	27M 9.000	35M 12.000	2,27	3,03	2,11	5,30	6,39	0,54	1,64	2,04	2,52	7,66	9,53	3,23	A++	6,60	5,30	281	
	27M 9.000	53M 18.000	1,78	3,57	2,11	5,35	6,44	0,54	1,65	2,04	2,52	7,70	9,53	3,25	A++	6,60	5,30	281	
	35M 12.000	35M 12.000	2,65	2,65	2,11	5,30	6,39	0,54	1,64	2,04	2,52	7,66	9,53	3,23	A++	6,60	5,30	281	

Note: Pd = Pdesign CEA = Consumo Energetico Annuo

RISCALDAMENTO

UNITÀ ESTERNA	UNITÀ INTERNA		CAPACITA DI RISC. [KW]		CAPACITÀ TOTALE DI RISC. [KW]			CAPACITÀ ASSORBITA RISC. [KW]			CORRENTE TOTALE RISC. [A]			COP	EFFICIENZA STAGIONALE (SECONDO EN14825)				DETRAZIONI FISCALI
	A	B	A	B	Min.	Nom.	Max.	Min.	Nom.	Max.	Min.	Nom.	Max.		Class	SCOP	Pd	CEA [kWh]	
MU1-Y 53M (1x1)	20M 7.000	—	2,50	—	1,56	2,50	3,03	0,32	0,67	0,84	1,39	2,91	3,64	3,73	—	—	—	—	
	27M 9.000	—	3,00	—	1,56	3,00	3,63	0,32	0,80	1,01	1,39	3,50	4,37	3,73	—	—	—	—	
	35M 12.000	—	3,80	—	1,56	3,80	4,60	0,32	1,01	1,22	1,39	4,41	5,29	3,75	—	—	—	—	
	53M 18.000	—	5,20	—	1,73	5,20	5,79	0,42	1,40	1,81	1,83	6,21	7,88	3,71	—	—	—	—	
MU1-Y 53M (1x2)	20M 7.000	20M 7.000	2,50	2,50	2,23	5,00	6,04	0,49	1,28	1,96	2,14	5,56	8,51	3,91	A+	4,00	4,50	1575	
	20M 7.000	27M 9.000	2,32	2,98	2,23	5,30	6,13	0,49	1,38	1,96	2,14	5,99	8,51	3,85	A+	4,00	4,80	1680	
	20M 7.000	35M 12.000	2,03	3,47	2,23	5,50	6,74	0,49	1,44	1,96	2,14	6,28	8,51	3,81	A+	4,00	4,80	1680	
	20M 7.000	53M 18.000	1,60	4,14	2,23	5,70	6,80	0,49	1,50	1,96	2,14	6,50	8,51	3,81	A+	4,00	4,80	1680	
	27M 9.000	**27M 9.000**	**2,79**	**2,79**	**2,23**	**5,57**	**6,74**	**0,49**	**1,45**	**1,96**	**2,14**	**6,31**	**8,51**	**3,84**	**A+**	**4,00**	**4,80**	**1680**	
	27M 9.000	35M 12.000	2,40	3,20	2,23	5,60	6,74	0,49	1,46	1,96	2,14	6,34	8,51	3,84	A+	4,00	4,80	1680	
	27M 9.000	53M 18.000	1,93	3,87	2,23	5,80	6,80	0,49	1,52	1,96	2,14	6,62	8,51	3,81	A+	4,00	4,80	1680	
	35M 12.000	35M 12.000	2,80	2,80	2,23	5,60	6,74	0,49	1,46	1,96	2,14	6,34	8,51	3,84	A+	4,00	4,80	1680	

Note: Pd = Pdesign CEA = Consumo Energetico Annuo

TABELLE DI COMBINAZIONE

Unità esterna: MU1-Y 61M (TRIPLE)

CONTO 2.0 TERMICO | DETRAZIONI 65% FISCALI

MULTISplit

RAFFRESCAMENTO

UNITÀ ESTERNA	UNITÀ INTERNA			CAPACITA DI RAFF. [KW]			CAPACITÀ TOTALE DI RAFF. [KW]			CAPACITÀ ASSORBITA RAFF. [KW]			CORRENTE TOTALE RAFF. [A]			EER	EFFICIENZA STAGIONALE (SECONDO EN14825)				DETRAZIONI FISCALI
	A	B	C	A	B	C	Min.	Nom.	Max.	Min.	Nom.	Max.	Min.	Nom.	Max.		Class	SEER	Pd	CEA [kWh]	
MU1-Y 61M (1x1)	20M 7.000	—	—	2,00	—	—	1,43	2,00	2,90	0,38	0,62	0,77	1,65	2,69	3,37	3,23	—	—	—	—	
	27M 9.000	—	—	2,50	—	—	1,43	2,50	3,20	0,38	0,77	0,97	1,65	3,37	4,21	3,23	—	—	—	—	
	35M 12.000	—	—	3,50	—	—	1,43	3,50	3,90	0,38	1,08	1,30	1,65	4,71	5,65	3,23	—	—	—	—	
	53M 18.000	—	—	5,00	—	—	1,65	5,00	6,50	0,48	1,55	1,78	2,09	6,73	7,74	3,23	—	—	—	—	
MU1-Y 61M (1x2)	20M 7.000	20M 7.000	—	2,10	2,10	—	2,01	4,20	5,49	0,57	1,30	1,89	2,46	5,65	8,21	3,23	A+	5,60	4,20	263	
	20M 7.000	27M 9.000	—	2,06	2,64	—	2,01	4,70	5,80	0,57	1,46	1,98	2,46	6,33	8,62	3,23	A+	5,60	4,70	294	
	20M 7.000	35M 12.000	—	1,95	3,35	—	2,01	5,30	6,10	0,57	1,64	2,08	2,46	7,13	9,03	3,23	A+	5,60	5,30	331	
	20M 7.000	53M 18.000		1,76	4,54	—	2,01	6,30	6,83	0,57	1,95	2,17	2,46	8,48	9,44	3,23	A+	5,60	6,30	394	
	27M 9.000	27M 9.000	—	2,65	2,65	—	2,01	5,30	6,41	0,57	1,64	2,08	2,46	7,13	9,03	3,23	A+	5,60	5,30	331	
	27M 9.000	35M 12.000	—	2,57	3,43	—	2,01	6,00	6,59	0,57	1,86	2,12	2,46	8,08	9,20	3,23	A+	5,60	6,00	375	
	27M 9.000	53M 18.000	—	2,10	4,20	—	2,01	6,30	6,83	0,57	1,94	2,17	2,46	8,45	9,44	3,24	A+	5,60	6,30	394	
	35M 12.000	35M 12.000	—	3,10	3,10	—	2,01	6,20	6,83	0,57	1,92	2,17	2,46	8,35	9,44	3,23	A+	5,60	6,20	388	
MU1-Y 61M (1x3)	20M 7.000	20M 7.000	20M 7.000	2,03	2,03	2,03	2,44	6,10	7,20	0,68	1,89	2,36	2,96	8,21	10,26	3,23	A++	6,10	6,10	350	
	20M 7.000	20M 7.000	27M 9.000	1,92	1,92	2,47	2,44	6,30	7,26	0,68	1,95	2,36	2,96	8,48	10,26	3,23	A++	6,10	6,30	361	
	20M 7.000	20M 7.000	35M 12.000	1,70	1,70	2,91	2,44	6,30	7,32	0,68	1,94	2,36	2,96	8,45	10,26	3,24	A++	6,10	6,30	361	
	20M 7.000	27M 9.000	27M 9.000	1,76	2,27	2,27	2,44	6,30	7,32	0,68	1,94	2,36	2,96	8,45	10,26	3,24	A++	6,10	6,30	361	
	20M 7.000	27M 9.000	35M 12.000	1,58	2,03	2,70	2,44	6,30	7,32	0,68	1,94	2,36	2,96	8,45	10,26	3,24	A++	6,10	6,30	361	
	27M 9.000	**27M 9.000**	**27M 9.000**	**2,10**	**2,10**	**2,10**	**2,44**	**6,30**	**7,32**	**0,68**	**1,94**	**2,36**	**2,96**	**8,45**	**10,26**	**3,24**	**A++**	**6,10**	**6,30**	**361**	
	27M 9.000	27M 9.000	35M 12.000	1,89	1,89	2,52	2,44	6,30	7,32	0,68	1,94	2,36	2,96	8,45	10,26	3,24	A++	6,10	6,30	361	

Note: Pd = Pdesign CEA = Consumo Energetico Annuo

TABELLE DI COMBINAZIONE

Unità esterna: MU1-Y 61M (TRIPLE)

CONTO 2.0 TERMICO

DETRAZIONI 65% FISCALI

RISCALDAMENTO

UNITÀ ESTERNA	UNITÀ INTERNA			CAPACITA DI RISC. [KW]			CAPACITÀ TOTALE DI RISC. [KW]			CAPACITÀ ASSORBITA RISC. [KW]			CORRENTE TOTALE RISC. [A]			COP	EFFICIENZA STAGIONALE (SECONDO EN14825)				DETRAZIONI FISCALI
	A	B	C	A	B	C	Min.	Nom.	Max.	Min.	Nom.	Max.	Min.	Nom.	Max.		Class	SCOP	Pd	CEA [kWh]	
MU1-Y 61M (1x1)	20M 7.000	—		2,50	—	—	1,43	2,50	3,03	0,35	0,67	0,84	1,52	2,93	3,66	3,71	—	—	—	—	
	27M 9.000	—		3,00	—	—	1,43	3,00	3,63	0,35	0,81	1,01	1,52	3,52	4,39	3,71	—	—	—	—	
	35M 12.000	—		3,80	—	—	1,43	3,80	4,60	0,35	1,02	1,23	1,52	4,45	5,34	3,71	—	—	—	—	
	53M 18.000	—		5,20	—	—	1,78	5,20	6,80	0,45	1,40	2,03	1,96	6,09	8,85	3,71	—	—	—	—	
MU1-Y 61M (1x2)	20M 7.000	20M 7.000		2,50	2,50	—	2,18	5,00	5,94	0,53	1,35	1,77	2,31	5,86	7,69	3,71	A	3,80	4,00	1474	
	20M 7.000	27M 9.000		2,45	3,15	—	2,18	5,60	6,27	0,53	1,51	1,86	2,31	6,56	8,08	3,71	A	3,80	4,48	1651	
	20M 7.000	35M 12.000		2,17	3,73	—	2,18	5,90	6,60	0,53	1,59	1,95	2,31	6,91	8,46	3,71	A	3,80	4,80	1768	
	20M 7.000	53M 18.000		1,82	4,68	—	2,18	6,50	7,39	0,53	1,75	2,03	2,31	7,62	8,85	3,71	A+	4,00	5,12	1792	
	27M 9.000	27M 9.000		2,95	2,95	—	2,18	5,90	6,93	0,53	1,59	1,95	2,31	6,91	8,46	3,71	A	3,80	4,80	1768	
	27M 9.000	35M 12.000		2,70	3,60	—	2,18	6,30	7,13	0,53	1,70	1,98	2,31	7,38	8,62	3,71	A+	4,00	5,12	1792	
	27M 9.000	53M 18.000		2,20	4,40	—	2,18	6,60	7,39	0,53	1,78	2,03	2,31	7,73	8,85	3,71	A+	4,00	5,12	1792	
	35M 12.000	35M 12.000		3,15	3,15	—	2,18	6,30	7,39	0,53	1,70	2,03	2,31	7,38	8,85	3,71	A+	4,00	5,12	1792	
MU1-Y 61M (1x3)	20M 7.000	20M 7.000	20M 7.000	2,20	2,20	2,20	2,64	6,60	7,79	0,64	1,77	2,21	2,77	7,69	9,62	3,73	A+	4,00	5,40	1890	
	20M 7.000	20M 7.000	27M 9.000	2,02	2,02	2,60	2,64	6,65	7,79	0,64	1,78	2,21	2,77	7,75	9,62	3,73	A+	4,00	5,44	1904	
	20M 7.000	20M 7.000	35M 12.000	1,80	1,80	3,09	2,64	6,70	7,92	0,64	1,80	2,21	2,77	7,81	9,62	3,73	A+	4,00	5,52	1932	
	20M 7.000	27M 9.000	27M 9.000	1,88	2,41	2,41	2,64	6,70	7,92	0,64	1,80	2,21	2,77	7,81	9,62	3,73	A+	4,00	5,52	1932	
	20M 7.000	27M 9.000	35M 12.000	1,68	2,15	2,87	2,64	6,70	7,92	0,64	1,80	2,21	2,77	7,81	9,62	3,73	A+	4,00	5,52	1932	
	27M 9.000	**27M 9.000**	**27M 9.000**	**2,23**	**2,23**	**2,23**	**2,64**	**6,70**	**7,92**	**0,64**	**1,80**	**2,21**	**2,77**	**7,81**	**9,62**	**3,73**	**A+**	**4,00**	**5,52**	**1932**	
	27M 9.000	27M 9.000	35M 12.000	2,01	2,01	2,68	2,64	6,70	7,92	0,64	1,80	2,21	2,77	7,81	9,62	3,73	A+	4,00	5,52	1932	

Note: Pd = Pdesign CEA = Consumo Energetico Annuo

MULTISplit

TABELLE DI COMBINAZIONE

Unità esterna: MU1-Y 79M (TRIPLE)

CONTO 2.0 TERMICO

DETRAZIONI 65% FISCALI

UNITÀ ESTERNA	UNITÀ INTERNA			CAPACITA DI RAFF. [KW]			CAPACITÀ TOTALE DI RAFF. [KW]			CAPACITÀ ASSORBITA RAFF. [KW]			CORRENTE TOTALE RAFF. [A]			EER	EFFICIENZA STAGIONALE (SECONDO EN14825)				DETRAZIONI FISCALI
	A	B	C	A	B	C	Min.	Nom.	Max.	Min.	Nom.	Max.	Min.	Nom.	Max.		Class	SEER	Pd	CEA [kWh]	
MU1-Y 79M (1x1)	20M 7.000	—	—	2,00	—	—	1,58	2,00	2,90	0,40	0,62	0,77	1,74	2,71	3,39	3,23	—	—	—	—	
	27M 9.000	—	—	2,50	—	—	1,58	2,50	3,20	0,40	0,77	0,97	1,74	3,39	4,23	3,23	—	—	—	—	
	35M 12.000	—	—	3,50	—	—	1,58	3,50	3,90	0,40	1,08	1,30	1,74	4,74	5,69	3,23	—	—	—	—	
	53M 18.000	—	—	5,00	—	—	1,78	5,00	6,50	0,50	1,55	1,78	2,17	6,77	7,79	3,23	—	—	—	—	
MU1-Y 79M (1x2)	20M 7.000	20M 7.000	—	2,10	2,10	—	2,21	4,20	6,32	0,64	1,30	2,08	2,77	5,69	9,07	3,23	A++	6,10	4,20	241	
	20M 7.000	27M 9.000	—	2,06	2,64	—	2,21	4,70	6,72	0,64	1,46	2,20	2,77	6,37	9,60	3,23	A++	6,10	4,70	270	
	20M 7.000	35M 12.000	—	1,95	3,35	—	2,21	5,30	7,11	0,64	1,64	2,45	2,77	7,18	10,67	3,23	A++	6,10	5,30	304	
	20M 7.000	53M 18.000	—	1,82	4,68	—	2,21	6,50	7,90	0,64	2,01	2,69	2,77	8,80	11,73	3,23	A++	6,10	6,50	373	
	27M 9.000	27M 9.000	—	2,65	2,65	—	2,21	5,30	7,11	0,64	1,64	2,45	2,77	7,18	10,67	3,23	A++	6,10	5,30	304	
	27M 9.000	35M 12.000	—	2,57	3,43	—	2,21	6,00	7,51	0,64	1,86	2,57	2,77	8,13	11,20	3,23	A++	6,10	6,00	344	
	27M 9.000	53M 18.000	—	2,27	4,53	—	2,21	6,80	7,90	0,64	2,09	2,69	2,77	9,15	11,73	3,25	A++	6,10	6,80	390	
	35M 12.000	35M 12.000	—	3,15	3,15	—	2,21	6,30	7,66	0,64	1,94	2,64	2,77	8,51	11,52	3,24	A++	6,10	6,30	361	
	35M 12.000	53M 18.000	—	2,72	4,08	—	2,21	6,80	7,90	0,64	2,09	2,69	2,77	9,15	11,73	3,25	A++	6,10	6,80	390	
MU1-Y 79M (1x3)	20M 7.000	20M 7.000	20M 7.000	2,43	2,43	2,43	2,77	7,30	8,69	0,76	2,26	2,91	3,31	9,86	12,69	3,23	A++	6,50	7,30	393	
	20M 7.000	20M 7.000	27M 9.000	2,25	2,25	2,90	2,77	7,40	8,69	0,76	2,29	2,91	3,31	9,99	12,69	3,23	A++	6,50	7,40	398	
	20M 7.000	20M 7.000	35M 12.000	2,13	2,13	3,65	2,77	7,90	8,69	0,76	2,45	2,91	3,31	10,67	12,69	3,23	A++	6,50	7,90	425	
	20M 7.000	20M 7.000	53M 18.000	1,73	1,73	4,44	2,77	7,90	8,69	0,76	2,43	2,91	3,31	10,60	12,69	3,25	A++	6,50	7,90	425	
	20M 7.000	27M 9.000	27M 9.000	2,13	2,74	2,74	2,77	7,60	8,69	0,76	2,35	2,91	3,31	10,26	12,69	3,23	A++	6,50	7,60	409	
	20M 7.000	27M 9.000	35M 12.000	1,98	2,54	3,39	2,77	7,90	8,69	0,76	2,45	2,91	3,31	10,67	12,69	3,23	A++	6,50	7,90	425	
	20M 7.000	27M 9.000	53M 18.000	1,63	2,09	4,18	2,77	7,90	8,69	0,76	2,43	2,91	3,31	10,60	12,69	3,25	A++	6,50	7,90	425	
	20M 7.000	35M 12.000	35M 12.000	1,78	3,06	3,06	2,77	7,90	8,69	0,76	2,43	2,91	3,31	10,63	12,69	3,25	A++	6,50	7,90	425	
	27M 9.000	**27M 9.000**	**27M 9.000**	**2,63**	**2,63**	**2,63**	**2,77**	**7,90**	**8,69**	**0,76**	**2,45**	**2,91**	**3,31**	**10,67**	**12,69**	**3,23**	**A++**	**6,50**	**7,90**	**425**	
	27M 9.000	27M 9.000	35M 12.000	2,37	2,37	3,16	2,77	7,90	8,69	0,76	2,43	2,91	3,31	10,63	12,69	3,25	A++	6,50	7,90	425	
	27M 9.000	35M 12.000	35M 12.000	2,15	2,87	2,87	2,77	7,90	8,69	0,76	2,43	2,91	3,31	10,60	12,69	3,25	A++	6,50	7,90	425	
	35M 12.000	35M 12.000	35M 12.000	2,63	2,63	2,63	2,77	7,90	8,69	0,76	2,43	2,91	3,31	10,60	12,69	3,25	A++	6,50	7,90	425	

Note: Pd = Pdesign CEA = Consumo Energetico Annuo

TABELLE DI COMBINAZIONE

Unità esterna: MU1-Y 79M (TRIPLE)

CONTO 2.0 TERMICO | DETRAZIONI 65% FISCALI

UNITÀ ESTERNA	UNITÀ INTERNA			CAPACITA DI RISC. [KW]			CAPACITÀ TOTALE DI RISC. [KW]			CAPACITÀ ASSORBITA RISC. [KW]			CORRENTE TOTALE RISC. [A]			COP	EFFICIENZA STAGIONALE (SECONDO EN14825)				DETRAZIONI FISCALI
	A	B	C	A	B	C	Min.	Nom.	Max.	Min.	Nom.	Max.	Min.	Nom.	Max.		Class	SCOP	Pd	CEA [kWh]	
MU1-Y 79M (1x1)	20M 7.000	—	—	2,50	—	—	1,64	2,50	2,90	0,40	0,67	0,84	1,74	3,09	3,86	3,71	—	—	—	—	
	27M 9.000	—	—	3,00	—	—	1,64	3,00	3,20	0,40	0,81	1,01	1,74	3,71	4,63	3,71	—	—	—	—	
	35M 12.000	—	—	3,80	—	—	1,64	3,80	3,90	0,40	1,02	1,23	1,74	4,69	5,63	3,71	—	—	—	—	
	53M 18.000	—	—	5,20	—	—	1,89	5,20	7,22	0,50	1,40	1,61	2,17	6,92	7,95	3,71	—	—	—	—	
MU1-Y 79M (1x2)	20M 7.000	20M 7.000	—	2,50	2,50	—	2,30	5,00	6,56	0,57	1,35	1,86	2,54	6,12	8,30	3,71	A	3,80	4,80	1768	
	20M 7.000	27M 9.000	—	2,45	3,15	—	2,30	5,60	6,97	0,57	1,51	1,97	2,54	6,86	8,79	3,71	A	3,80	5,10	1879	
	20M 7.000	35M 12.000	—	2,21	3,79	—	2,30	6,00	7,38	0,57	1,61	2,19	2,54	7,23	9,77	3,72	A	3,80	5,30	1953	
	20M 7.000	53M 18.000	—	1,96	5,04	—	2,30	7,00	8,20	0,57	1,88	2,41	2,54	8,43	10,74	3,72	A	3,80	5,30	1953	
	27M 9.000	27M 9.000	—	3,00	3,00	—	2,30	6,00	7,38	0,57	1,61	2,19	2,54	7,23	9,77	3,72	A	3,80	5,30	1953	
	27M 9.000	35M 12.000	—	2,70	3,60	—	2,30	6,30	7,79	0,57	1,69	2,30	2,54	7,59	10,26	3,72	A	3,80	5,30	1953	
	27M 9.000	53M 18.000	—	2,33	4,67	—	2,30	7,00	8,20	0,57	1,88	2,41	2,54	8,41	10,74	3,73	A	3,80	5,30	1953	
	35M 12.000	35M 12.000	—	3,25	3,25	—	2,30	6,50	7,95	0,57	1,75	2,36	2,54	7,83	10,55	3,72	A	3,80	5,30	1953	
	35M 12.000	53M 18.000	—	2,80	4,20	—	2,30	7,00	8,20	0,57	1,88	2,41	2,54	8,41	10,74	3,73	A	3,80	5,30	1953	
MU1-Y 79M (1x3)	20M 7.000	20M 7.000	20M 7.000	2,27	2,27	2,27	2,87	6,80	9,02	0,68	1,83	2,60	3,03	8,19	11,62	3,72	A+	4,00	5,60	1960	
	20M 7.000	20M 7.000	27M 9.000	2,13	2,13	2,74	2,87	7,00	9,02	0,68	1,88	2,60	3,03	8,43	11,62	3,72	A+	4,00	5,60	1960	
	20M 7.000	20M 7.000	35M 12.000	2,13	2,13	3,65	2,87	7,90	9,02	0,68	2,11	2,60	3,03	9,46	11,62	3,74	A+	4,00	5,60	1960	
	20M 7.000	20M 7.000	53M 18.000	1,82	1,82	4,67	2,87	8,30	9,02	0,68	2,21	2,60	3,03	9,81	11,62	3,75	A+	4,00	5,60	1960	
	20M 7.000	27M 9.000	27M 9.000	2,21	2,84	2,84	2,87	7,90	9,02	0,68	2,11	2,60	3,03	9,46	11,62	3,74	A+	4,00	5,60	1960	
	20M 7.000	27M 9.000	35M 12.000	2,05	2,64	3,51	2,87	8,20	9,02	0,68	2,19	2,60	3,03	9,77	11,62	3,75	A+	4,00	5,60	1960	
	20M 7.000	27M 9.000	53M 18.000	1,71	2,20	4,39	2,87	8,30	9,02	0,68	2,21	2,60	3,03	9,81	11,62	3,76	A+	4,00	5,60	1960	
	20M 7.000	35M 12.000	35M 12.000	1,87	3,21	3,21	2,87	8,30	9,02	0,68	2,21	2,60	3,03	9,86	11,62	3,76	A+	4,00	5,60	1960	
	27M 9.000	**27M 9.000**	**27M 9.000**	**2,73**	**2,73**	**2,73**	**2,87**	**8,20**	**9,02**	**0,68**	**2,19**	**2,60**	**3,03**	**9,77**	**11,62**	**3,75**	**A+**	**4,00**	**5,60**	**1960**	
	27M 9.000	27M 9.000	35M 12.000	2,49	2,49	3,32	2,87	8,30	9,02	0,68	2,21	2,60	3,03	9,86	11,62	3,75	A+	4,00	5,60	1960	
	27M 9.000	35M 12.000	35M 12.000	2,26	3,02	3,02	2,87	8,30	9,02	0,68	2,21	2,60	3,03	9,81	11,62	3,76	A+	4,00	5,60	1960	
	35M 12.000	35M 12.000	35M 12.000	2,77	2,77	2,77	2,87	8,30	9,02	0,68	2,21	2,60	3,03	9,81	11,62	3,76	A+	4,00	5,60	1960	

RISCALDAMENTO

MULTISplit

Note: Pd = Pdesign CEA = Consumo Energetico Annuo

TABELLE DI COMBINAZIONE

Unità esterna: MU1-Y 82M (QUADRI)

CONTO 2.0 TERMICO

DETRAZIONI 65% FISCALI

UNITÀ ESTERNA	UNITÀ INTERNA				CAPACITA DI RAFF. [KW]				CAPACITÀ TOTALE DI RAFF. [KW]			CAPACITÀ ASSORBITA RAFF. [KW]			CORRENTE TOTALE RAFF. [A]			EER	EFFICIENZA STAGIONALE (SECONDO EN14825)				DETRAZIONI FISCALI
	A	B	C	D	A	B	C	D	Min.	Nom.	Max.	Min.	Nom.	Max.	Min.	Nom.	Max.		Class	SEER	Pd	CEA [kWh]	
MU1-Y 82M (1x1)	20M 7.000	—	—	—	2,00	—	—	—	1,52	2,00	2,90	0,40	0,62	0,77	1,74	2,69	3,37	3,23	—	—	—	—	
	27M 9.000	—	—	—	2,50	—	—	—	1,52	2,50	3,20	0,40	0,77	0,97	1,74	3,37	4,21	3,23	—	—	—	—	
	35M 12.000	—	—	—	3,50	—	—	—	1,52	3,50	3,90	0,40	1,08	1,30	1,74	4,71	5,65	3,23	—	—	—	—	
	53M 18.000	—	—	—	5,00	—	—	—	1,72	5,00	6,50	0,50	1,55	1,78	2,17	6,73	7,74	3,23	—	—	—	—	
MU1-Y 82M (1x2)	20M 7.000	20M 7.000	—	—	2,10	2,10	—	—	2,05	4,20	6,08	0,62	1,30	1,98	2,69	5,65	8,60	3,23	A++	6,10	4,20	241	
	20M 7.000	27M 9.000	—	—	2,06	2,64	—	—	2,05	4,70	6,40	0,62	1,46	2,10	2,69	6,33	9,14	3,23	A++	6,10	4,70	270	
	20M 7.000	35M 12.000	—	—	1,95	3,35	—	—	2,05	5,30	6,81	0,62	1,64	2,23	2,69	7,13	9,68	3,23	A++	6,10	5,30	304	
	20M 7.000	53M 18.000	—	—	1,96	5,04	—	—	2,05	7,00	7,55	0,62	2,17	2,72	2,69	9,42	11,83	3,23	A++	6,10	7,00	402	
	27M 9.000	27M 9.000	—	—	2,65	2,65	—	—	2,05	5,30	6,81	0,62	1,64	2,23	2,69	7,13	9,68	3,23	A++	6,10	5,30	304	
	27M 9.000	35M 12.000	—	—	2,57	3,43	—	—	2,05	6,00	6,98	0,62	1,86	2,35	2,69	8,08	10,21	3,23	A++	6,10	6,00	344	
	27M 9.000	53M 18.000	—	—	2,43	4,87	—	—	2,05	7,30	7,55	0,62	2,26	2,72	2,69	9,83	11,83	3,23	A++	6,10	7,30	419	
	35M 12.000	35M 12.000	—	—	3,25	3,25	—	—	2,05	6,50	7,39	0,62	2,01	2,42	2,69	8,75	10,54	3,23	A++	6,10	6,50	373	
	35M 12.000	53M 18.000	—	—	2,92	4,38	—	—	2,05	7,30	7,55	0,62	2,26	2,72	2,69	9,83	11,83	3,23	A++	6,10	7,30	419	
	53M 18.000	53M 18.000	—	—	3,75	3,75	—	—	2,05	7,50	7,55	0,62	2,32	2,72	2,69	10,10	11,83	3,23	A++	6,10	7,50	430	
MU1-Y 82M (1x3)	20M 7.000	20M 7.000	20M 7.000	—	2,00	2,00	2,00	—	2,63	6,00	8,46	0,74	1,85	2,87	3,23	8,03	12,47	3,25	A++	6,50	6,00	323	
	20M 7.000	20M 7.000	27M 9.000	—	1,98	1,98	2,54	—	2,63	6,50	8,46	0,74	2,00	2,87	3,23	8,70	12,47	3,25	A++	6,50	6,50	350	
	20M 7.000	20M 7.000	35M 12.000	—	1,91	1,91	3,28	—	2,63	7,10	8,46	0,74	2,18	2,87	3,23	9,50	12,47	3,25	A++	6,50	7,10	382	
	20M 7.000	20M 7.000	53M 18.000	—	1,71	1,71	4,39	—	2,63	7,80	8,46	0,74	2,40	2,87	3,23	10,43	12,47	3,25	A++	6,50	7,80	420	
	20M 7.000	27M 9.000	27M 9.000	—	1,90	2,45	2,68	—	2,63	6,80	8,46	0,74	2,09	2,87	3,23	9,10	12,47	3,25	A++	6,50	6,80	366	
	20M 7.000	27M 9.000	35M 12.000	—	1,88	2,41	3,21	—	2,63	7,50	8,46	0,74	2,31	2,87	3,23	10,03	12,47	3,25	A++	6,50	7,50	404	
	20M 7.000	27M 9.000	53M 18.000	—	1,61	2,06	4,13	—	2,63	7,80	8,46	0,74	2,40	2,87	3,23	10,43	12,47	3,25	A++	6,50	7,80	420	
	20M 7.000	35M 12.000	35M 12.000	—	1,76	3,02	3,02	—	2,63	7,80	8,46	0,74	2,40	2,87	3,23	10,43	12,47	3,25	A++	6,50	7,80	420	
	20M 7.000	35M 12.000	53M 18.000	—	1,48	2,53	3,79	—	2,63	7,80	8,46	0,74	2,40	2,87	3,23	10,43	12,47	3,25	A++	6,50	7,80	420	
	27M 9.000	27M 9.000	27M 9.000	—	2,37	2,37	2,37	—	2,63	7,10	8,46	0,74	2,18	2,87	3,23	9,50	12,47	3,25	A++	6,50	7,10	382	
	27M 9.000	27M 9.000	35M 12.000	—	2,34	2,34	3,12	—	2,63	7,80	8,46	0,74	2,40	2,87	3,23	10,43	12,47	3,25	A++	6,50	7,80	420	
	27M 9.000	27M 9.000	53M 18.000	—	1,95	1,95	3,90	—	2,63	7,80	8,46	0,74	2,40	2,87	3,23	10,43	12,47	3,25	A++	6,50	7,80	420	
	27M 9.000	35M 12.000	35M 12.000	—	2,13	2,84	2,84	—	2,63	7,80	8,46	0,74	2,40	2,87	3,23	10,43	12,47	3,25	A++	6,50	7,80	420	
	27M 9.000	35M 12.000	53M 18.000	—	1,80	2,40	3,60	—	2,63	7,80	8,46	0,74	2,40	2,87	3,23	10,43	12,47	3,25	A++	6,50	7,80	420	
	35M 12.000	35M 12.000	35M 12.000	—	2,60	2,60	2,60	—	2,63	7,80	8,46	0,74	2,40	2,87	3,23	10,43	12,47	3,25	A++	6,50	7,80	420	

Note: Pd = Pdesign CEA = Consumo Energetico Annuo

MULTISplit

RAFFRESCAMENTO

TABELLE DI COMBINAZIONE

Unità esterna: MU1-Y 82M (QUADRI)

CONTO 2.0 TERMICO

DETRAZIONI 65% FISCALI

RAFFRESCAMENTO

UNITÀ ESTERNA	UNITÀ INTERNA				CAPACITA DI RAFF. [KW]				CAPACITÀ TOTALE DI RAFF. [KW]			CAPACITÀ ASSORBITA RAFF. [KW]			CORRENTE TOTALE RAFF. [A]			EER	EFFICIENZA STAGIONALE (SECONDO EN14825)				DETRAZIONI FISCALI
	A	B	C	D	A	B	C	D	Min.	Nom.	Max.	Min.	Nom.	Max.	Min.	Nom.	Max.		Class	SEER	Pd	CEA [kWh]	
MU1-Y 82M (1x4)	20M 7.000	20M 7.000	20M 7.000	20M 7.000	2,05	2,05	2,05	2,05	3,04	8,21	9,93	0,84	2,47	3,09	3,66	10,75	13,44	3,32	A++	6,80	8,21	423	
	20M 7.000	20M 7.000	20M 7.000	27M 9.000	1,92	1,92	1,92	2,46	3,04	8,21	9,93	0,84	2,47	3,09	3,66	10,75	13,44	3,32	A++	6,80	8,21	423	
	20M 7.000	20M 7.000	20M 7.000	35M 12.000	1,74	1,74	1,74	2,99	3,04	8,21	9,93	0,84	2,47	3,09	3,66	10,75	13,44	3,32	A++	6,80	8,21	423	
	20M 7.000	20M 7.000	20M 7.000	53M 18.000	1,47	1,47	1,47	3,79	3,04	8,21	9,93	0,84	2,50	3,09	3,66	10,88	13,44	3,28	A++	6,80	8,21	423	
	20M 7.000	20M 7.000	27M 9.000	27M 9.000	1,80	1,80	2,31	2,31	3,04	8,21	9,93	0,84	2,47	3,09	3,66	10,75	13,44	3,32	A++	6,80	8,21	423	
	20M 7.000	20M 7.000	27M 9.000	35M 12.000	1,64	1,64	2,11	2,81	3,04	8,21	9,93	0,84	2,49	3,09	3,66	10,82	13,44	3,30	A++	6,80	8,21	423	
	20M 7.000	20M 7.000	35M 12.000	35M 12.000	1,51	1,51	2,59	2,59	3,04	8,21	9,93	0,84	2,50	3,09	3,66	10,85	13,44	3,29	A++	6,80	8,21	423	
	20M 7.000	27M 9.000	27M 9.000	27M 9.000	1,69	2,17	2,17	2,17	3,04	8,21	9,93	0,84	2,48	3,09	3,66	10,78	13,44	3,31	A++	6,80	8,21	423	
	20M 7.000	27M 9.000	27M 9.000	35M 12.000	1,55	2,00	2,00	2,66	3,04	8,21	9,93	0,84	2,50	3,09	3,66	10,85	13,44	3,29	A++	6,80	8,21	423	
	20M 7.000	27M 9.000	35M 12.000	35M 12.000	1,44	1,85	2,46	2,46	3,04	8,21	9,93	0,84	2,50	3,09	3,66	10,88	13,44	3,28	A++	6,80	8,21	423	
	27M 9.000	**27M 9.000**	**27M 9.000**	**27M 9.000**	**2,05**	**2,05**	**2,05**	**2,05**	**3,04**	**8,21**	**9,93**	**0,84**	**2,50**	**3,09**	**3,66**	**10,85**	**13,44**	**3,29**	**A++**	**6,80**	**8,21**	**423**	
	27M 9.000	27M 9.000	27M 9.000	35M 12.000	1,89	1,89	1,89	2,53	3,04	8,21	9,93	0,84	2,50	3,09	3,66	10,88	13,44	3,28	A++	6,80	8,21	423	

Note: Pd = Pdesign CEA = Consumo Energetico Annuo

MULTISplit

TABELLE DI COMBINAZIONE

Unità esterna: MU1-Y 82M (QUADRI)

CONTO 2.0 TERMICO

DETRAZIONI 65% FISCALI

UNITÀ ESTERNA	UNITÀ INTERNA				CAPACITA DI RISC. [KW]				CAPACITÀ TOTALE DI RISC. [KW]			CAPACITÀ ASSORBITA RISC. [KW]			CORRENTE TOTALE RISC. [A]			COP	EFFICIENZA STAGIONALE (SECONDO EN14825)				DETRAZIONI FISCALI
	A	B	C	D	A	B	C	D	Min.	Nom.	Max.	Min.	Nom.	Max.	Min.	Nom.	Max.		Class	SCOP	Pd	CEA [kWh]	
MU1-Y 82M (1x1)	20M 7.000	—	—	—	2,50	—	—	—	1,63	2,50	2,90	0,40	0,67	0,84	1,74	2,93	3,66	3,71	—	—	—	—	
	27M 9.000	—	—	—	3,00	—	—	—	1,63	3,00	3,20	0,40	0,81	1,01	1,74	3,52	4,39	3,71	—	—	—	—	
	35M 12.000	—	—	—	3,80	—	—	—	1,63	3,80	3,90	0,40	1,02	1,23	1,74	4,45	5,34	3,71	—	—	—	—	
	53M 18.000	—	—	—	5,60	—	—	—	1,85	5,60	6,78	0,50	1,51	1,74	2,17	6,56	7,55	3,71	—	—	—	—	
MU1-Y 82M (1x2)	20M 7.000	20M 7.000	—	—	2,50	2,50	—	—	2,20	5,00	6,51	0,59	1,35	1,89	2,57	5,86	8,23	3,71	A	3,80	3,85	1418	
	20M 7.000	27M 9.000	—	—	2,45	3,15	—	—	2,20	5,60	6,86	0,59	1,51	2,01	2,57	6,56	8,74	3,71	A	3,80	4,31	1589	
	20M 7.000	35M 12.000	—	—	2,21	3,79	—	—	2,20	6,00	7,30	0,59	1,62	2,13	2,57	7,03	9,26	3,71	A	3,80	4,62	1702	
	20M 7.000	53M 18.000	—	—	2,18	5,62	—	—	2,20	7,80	8,10	0,59	2,10	2,60	2,57	9,14	11,31	3,71	A	3,80	6,01	2213	
	27M 9.000	27M 9.000	—	—	3,00	3,00	—	—	2,20	6,00	7,30	0,59	1,62	2,13	2,57	7,03	9,26	3,71	A	3,80	4,62	1702	
	27M 9.000	35M 12.000	—	—	3,00	4,00	—	—	2,20	7,00	7,48	0,59	1,89	2,25	2,57	8,20	9,77	3,71	A	3,80	5,39	1986	
	27M 9.000	53M 18.000	—	—	2,63	5,27	—	—	2,20	7,90	8,10	0,59	2,13	2,60	2,57	9,26	11,31	3,71	A	3,80	6,08	2241	
	35M 12.000	35M 12.000	—	—	3,75	3,75	—	—	2,20	7,50	7,92	0,59	2,02	2,32	2,57	8,79	10,08	3,71	A	3,80	5,78	2128	
	35M 12.000	53M 18.000	—	—	3,20	4,80	—	—	2,20	8,00	8,10	0,59	2,16	2,60	2,57	9,38	11,31	3,71	A	3,80	6,16	2269	
	53M 18.000	53M 18.000	—	—	4,00	4,00	—	—	2,20	8,00	8,10	0,59	2,16	2,60	2,57	9,38	11,31	3,71	A	3,80	6,16	2269	
MU1-Y 82M (1x3)	20M 7.000	20M 7.000	20M 7.000	—	2,33	2,33	2,33	—	2,82	7,00	9,06	0,71	1,89	2,74	3,09	8,20	11,93	3,71	A	3,90	5,39	1935	
	20M 7.000	20M 7.000	27M 9.000	—	2,37	2,37	3,05	—	2,82	7,80	9,06	0,71	2,10	2,74	3,09	9,14	11,93	3,71	A	3,90	6,01	2156	
	20M 7.000	20M 7.000	35M 12.000	—	2,26	2,26	3,88	—	2,82	8,40	9,06	0,71	2,26	2,74	3,09	9,82	11,93	3,72	A	3,90	6,55	2349	
	20M 7.000	20M 7.000	53M 18.000	—	1,88	1,88	4,84	—	2,82	8,60	9,06	0,71	2,31	2,74	3,09	10,05	11,93	3,72	A	3,90	6,78	2432	
	20M 7.000	27M 9.000	27M 9.000	—	2,35	3,02	2,68	—	2,82	8,40	9,06	0,71	2,26	2,74	3,09	9,82	11,93	3,72	A	3,90	6,55	2349	
	20M 7.000	27M 9.000	35M 12.000	—	2,13	2,73	3,64	—	2,82	8,50	9,06	0,71	2,28	2,74	3,09	9,93	11,93	3,72	A	3,90	6,78	2432	
	20M 7.000	27M 9.000	53M 18.000	—	1,77	2,28	4,55	—	2,82	8,60	9,06	0,71	2,31	2,74	3,09	10,05	11,93	3,72	A	3,90	6,78	2432	
	20M 7.000	35M 12.000	35M 12.000	—	1,94	3,33	3,33	—	2,82	8,60	9,06	0,71	2,31	2,74	3,09	10,05	11,93	3,72	A	3,90	6,78	2432	
	20M 7.000	35M 12.000	53M 18.000	—	1,63	2,79	4,18	—	2,82	8,60	9,06	0,71	2,31	2,74	3,09	10,05	11,93	3,72	A	3,90	6,78	2432	
	27M 9.000	27M 9.000	27M 9.000	—	2,87	2,87	2,87	—	2,82	8,60	9,06	0,71	2,31	2,74	3,09	10,05	11,93	3,72	A	3,90	6,78	2432	
	27M 9.000	27M 9.000	35M 12.000	—	2,58	2,58	3,44	—	2,82	8,60	9,06	0,71	2,31	2,74	3,09	10,05	11,93	3,72	A	3,90	6,78	2432	
	27M 9.000	27M 9.000	53M 18.000	—	2,15	2,15	4,30	—	2,82	8,60	9,06	0,71	2,31	2,74	3,09	10,05	11,93	3,72	A	3,90	6,78	2432	
	27M 9.000	35M 12.000	35M 12.000	—	2,35	3,13	3,13	—	2,82	8,60	9,06	0,71	2,31	2,74	3,09	10,05	11,93	3,72	A	3,90	6,78	2432	
	27M 9.000	35M 12.000	53M 18.000	—	1,98	2,65	3,97	—	2,82	8,60	9,06	0,71	2,31	2,74	3,09	10,05	11,93	3,72	A	3,90	6,78	2432	
	35M 12.000	35M 12.000	35M 12.000	—	2,87	2,87	2,87	—	2,82	8,60	9,06	0,71	2,31	2,74	3,09	10,05	11,93	3,72	A	3,90	6,78	2432	

Note: Pd = Pdesign CEA = Consumo Energetico Annuo

TABELLE DI COMBINAZIONE

Unità esterna: MU1-Y 82M (QUADRI)

CONTO 2.0 TERMICO

DETRAZIONI 65% FISCALI

RISCALDAMENTO

UNITÀ ESTERNA	UNITÀ INTERNA				CAPACITA DI RISC. [KW]				CAPACITÀ TOTALE DI RISC. [KW]			CAPACITÀ ASSORBITA RISC. [KW]			CORRENTE TOTALE RISC. [A]			COP	EFFICIENZA STAGIONALE (SECONDO EN14825)				DETRAZIONI FISCALI
	A	B	C	D	A	B	C	D	Min.	Nom.	Max.	Min.	Nom.	Max.	Min.	Nom.	Max.		Class	SCOP	Pd	CEA [kWh]	
MU1-Y 82M (1x4)	20M 7.000	20M 7.000	20M 7.000	20M 7.000	2,20	2,20	2,20	2,20	3,26	8,80	10,65	0,80	2,37	2,96	3,50	10,29	12,86	3,72	A+	4,00	7,00	2450	
	20M 7.000	20M 7.000	20M 7.000	27M 9.000	2,08	2,08	2,08	2,67	3,26	8,90	10,65	0,80	2,39	2,96	3,50	10,40	12,86	3,72	A+	4,00	7,00	2450	
	20M 7.000	20M 7.000	20M 7.000	35M 12.000	1,91	1,91	1,91	3,27	3,26	9,00	10,65	0,80	2,42	2,96	3,50	10,52	12,86	3,72	A+	4,00	7,00	2450	
	20M 7.000	20M 7.000	20M 7.000	53M 18.000	1,63	1,63	1,63	4,20	3,26	9,10	10,65	0,80	2,45	2,96	3,50	10,64	12,86	3,72	A+	4,00	7,00	2450	
	20M 7.000	20M 7.000	27M 9.000	27M 9.000	1,95	1,95	2,50	2,50	3,26	8,90	10,65	0,80	2,39	2,96	3,50	10,40	12,86	3,72	A+	4,00	7,00	2450	
	20M 7.000	20M 7.000	27M 9.000	35M 12.000	1,80	1,80	2,31	3,09	3,26	9,00	10,65	0,80	2,42	2,96	3,50	10,52	12,86	3,72	A+	4,00	7,00	2450	
	20M 7.000	20M 7.000	35M 12.000	35M 12.000	1,68	1,68	2,87	2,87	3,26	9,10	10,65	0,80	2,45	2,96	3,50	10,64	12,86	3,72	A+	4,00	7,00	2450	
	20M 7.000	27M 9.000	27M 9.000	27M 9.000	1,83	2,36	2,36	2,36	3,26	8,90	10,65	0,80	2,39	2,96	3,50	10,40	12,86	3,72	A+	4,00	7,00	2450	
	20M 7.000	**27M 9.000**	**27M 9.000**	**35M 12.000**	**1,70**	**2,19**	**2,19**	**2,92**	**3,26**	**9,00**	**10,65**	**0,80**	**2,42**	**2,96**	**3,50**	**10,52**	**12,86**	**3,72**	**A+**	**4,00**	**7,00**	**2450**	
	20M 7.000	27M 9.000	35M 12.000	35M 12.000	1,59	2,05	2,73	2,73	3,26	9,10	10,65	0,80	2,45	2,96	3,50	10,64	12,86	3,72	A+	4,00	7,00	2450	
	27M 9.000	27M 9.000	27M 9.000	27M 9.000	2,23	2,23	2,23	2,23	3,26	8,90	10,65	0,80	2,39	2,96	3,50	10,40	12,86	3,72	A+	4,00	7,00	2450	
	27M 9.000	27M 9.000	27M 9.000	35M 12.000	2,10	2,10	2,10	2,80	3,26	9,10	10,65	0,80	2,45	2,96	3,50	10,64	12,86	3,72	A+	4,00	7,00	2450	

Note: Pd = Pdesign CEA = Consumo Energetico Annuo

MULTISplit

TABELLE DI COMBINAZIONE

Unità esterna: MU1-Y 105M (QUADRI)

CONTO 2.0 TERMICO

DETRAZIONI 65% FISCALI

UNITÀ ESTERNA	UNITÀ INTERNA				CAPACITA DI RAFF. [KW]				CAPACITÀ TOTALE DI RAFF. [KW]			CAPACITÀ ASSORBITA RAFF. [KW]			CORRENTE TOTALE RAFF. [A]			EER	EFFICIENZA STAGIONALE (SECONDO EN14825)				DETRAZIONI FISCALI
	A	B	C	D	A	B	C	D	Min.	Nom.	Max.	Min.	Nom.	Max.	Min.	Nom.	Max.		Class	SEER	Pd	CEA [kWh]	
MU1-Y 105M (1x1)	20M 7.000	—	—	—	2,00	—	—	—	1,58	2,00	2,90	0,45	0,61	0,76	1,96	2,85	3,56	3,28	—	—	—	—	
	27M 9.000	—	—	—	2,50	—	—	—	1,58	2,50	3,20	0,45	0,76	0,95	1,96	3,56	4,45	3,28	—	—	—	—	
	35M 12.000	—	—	—	3,50	—	—	—	1,58	3,50	3,90	0,45	1,07	1,28	1,96	4,99	5,99	3,28	—	—	—	—	
	53M 18.000	—	—	—	5,00	—	—	—	1,79	5,00	6,50	0,58	1,52	1,75	2,52	7,13	8,20	3,28	—	—	—	—	
	70M 24.000	—	—	—	7,00	—	—	—	2,21	7,00	8,00	0,62	2,13	2,45	2,70	9,98	11,48	3,28	—	—	—	—	
MU1-Y 105M (1x2)	20M 7.000	20M 7.000	—	—	2,10	2,10	—	—	2,21	4,20	6,30	0,62	1,28	2,11	2,89	5,99	9,89	3,28	A++	6,10	4,20	241	
	20M 7.000	27M 9.000	—	—	2,06	2,64	—	—	2,21	4,70	6,51	0,62	1,43	2,28	2,89	6,70	10,65	3,28	A++	6,10	4,70	270	
	20M 7.000	35M 12.000	—	—	2,03	3,47	—	—	2,21	5,50	6,83	0,62	1,68	2,44	2,89	7,84	11,41	3,28	A++	6,10	5,50	316	
	20M 7.000	53M 18.000	—	—	1,96	5,04	—	—	2,21	7,00	8,40	0,62	2,13	2,86	2,89	9,98	13,39	3,28	A++	6,10	7,00	402	
	20M 7.000	70M 24.000	—	—	2,03	6,97	—	—	2,21	9,00	9,45	0,62	2,74	3,06	2,89	12,83	14,30	3,28	A++	6,10	9,00	516	
	27M 9.000	27M 9.000	—	—	2,65	2,65	—	—	2,21	5,30	6,83	0,62	1,62	2,44	2,89	7,56	11,41	3,28	A++	6,10	5,30	304	
	27M 9.000	35M 12.000	—	—	2,57	3,43	—	—	2,21	6,00	7,35	0,62	1,83	2,60	2,89	8,55	12,17	3,28	A++	6,10	6,00	344	
	27M 9.000	53M 18.000	—	—	2,50	5,00	—	—	2,21	7,50	9,45	0,62	2,29	2,93	2,89	10,69	13,70	3,28	A++	6,10	7,50	430	
	27M 9.000	70M 24.000	—	—	2,59	6,91	—	—	2,21	9,50	9,98	0,62	2,90	3,12	2,89	13,54	14,61	3,28	A++	6,10	9,50	545	
	35M 12.000	35M 12.000	—	—	3,50	3,50	—	—	2,21	7,00	7,88	0,62	2,13	2,76	2,89	9,98	12,93	3,28	A++	6,10	7,00	402	
	35M 12.000	53M 18.000	—	—	3,40	5,10	—	—	2,21	8,50	9,98	0,62	2,59	2,93	2,89	12,12	13,70	3,28	A++	6,10	8,50	488	
	35M 12.000	70M 24.000	—	—	3,33	6,67	—	—	2,21	10,00	10,50	0,62	3,09	3,19	2,89	14,44	14,91	3,24	A++	6,10	10,00	574	
	53M 18.000	53M 18.000	—	—	5,00	5,00	—	—	2,21	10,00	10,50	0,62	3,09	3,25	2,89	14,44	15,22	3,24	A++	6,10	10,00	574	
MU1-Y 105M (1x3)	20M 7.000	20M 7.000	20M 7.000	—	2,00	2,00	2,00	—	2,84	6,00	7,35	0,78	1,80	2,93	3,65	8,42	13,70	3,33	A++	6,30	6,00	333	
	20M 7.000	20M 7.000	27M 9.000	—	1,98	1,98	2,54	—	2,84	6,50	7,88	0,78	1,98	3,09	3,65	9,27	14,46	3,28	A++	6,30	6,50	361	
	20M 7.000	20M 7.000	35M 12.000	—	2,02	2,02	3,46	—	2,84	7,50	8,93	0,78	2,29	3,25	3,65	10,69	15,22	3,28	A++	6,30	7,50	417	
	20M 7.000	20M 7.000	53M 18.000	—	1,97	1,97	5,06	—	2,84	9,00	11,55	0,78	2,74	3,58	3,65	12,83	16,74	3,28	A++	6,30	9,00	500	
	20M 7.000	20M 7.000	70M 24.000	—	1,84	1,84	6,32	—	2,84	10,00	11,55	0,78	3,09	3,58	3,65	14,44	16,74	3,24	A++	6,30	10,00	556	
	20M 7.000	27M 9.000	27M 9.000	—	1,96	2,52	2,52	—	2,84	7,00	8,93	0,78	2,13	3,25	3,65	9,98	15,22	3,28	A++	6,30	7,00	389	
	20M 7.000	27M 9.000	35M 12.000	—	2,00	2,57	3,43	—	2,84	8,00	9,98	0,78	2,44	3,41	3,65	11,40	15,98	3,28	A++	6,30	8,00	444	
	20M 7.000	27M 9.000	53M 18.000	—	1,96	2,51	5,03	—	2,84	9,50	11,55	0,78	2,93	3,58	3,65	13,72	16,74	3,24	A++	6,30	9,50	528	
	20M 7.000	27M 9.000	70M 24.000	—	1,75	2,25	6,00	—	2,84	10,00	11,55	0,78	3,09	3,58	3,65	14,44	16,74	3,24	A++	6,30	10,00	556	
	20M 7.000	35M 12.000	35M 12.000	—	2,03	3,48	3,48	—	2,84	9,00	10,50	0,78	2,78	3,41	3,65	13,00	15,98	3,24	A++	6,30	9,00	500	
	20M 7.000	35M 12.000	53M 18.000	—	1,89	3,24	4,86	—	2,84	10,00	11,55	0,78	3,09	3,58	3,65	14,44	16,74	3,24	A++	6,30	10,00	556	
	20M 7.000	35M 12.000	70M 24.000	—	1,63	2,79	5,58	—	2,84	10,00	11,55	0,78	3,09	3,58	3,65	14,44	16,74	3,24	A++	6,30	10,00	556	
	20M 7.000	53M 18.000	53M 18.000	—	1,63	4,19	4,19	—	2,84	10,00	11,55	0,78	3,09	3,58	3,65	14,44	16,74	3,24	A++	6,30	10,00	556	
	27M 9.000	27M 9.000	27M 9.000	—	2,50	2,50	2,50	—	2,84	7,50	9,98	0,78	2,31	3,41	3,65	10,83	15,98	3,24	A++	6,30	7,50	417	
	27M 9.000	27M 9.000	35M 12.000	—	2,55	2,55	3,40	—	2,84	8,50	10,50	0,78	2,62	3,41	3,65	12,28	15,98	3,24	A++	6,30	8,50	472	
	27M 9.000	27M 9.000	53M 18.000	—	2,50	2,50	5,00	—	2,84	10,00	11,55	0,78	3,09	3,58	3,65	14,44	16,74	3,24	A++	6,30	10,00	556	
	27M 9.000	27M 9.000	70M 24.000	—	2,14	2,14	5,71	—	2,84	10,00	11,55	0,78	3,09	3,58	3,65	14,44	16,74	3,24	A++	6,30	10,00	556	
	27M 9.000	35M 12.000	35M 12.000	—	2,59	3,45	3,45	—	2,84	9,50	11,55	0,78	2,93	3,58	3,65	13,72	16,74	3,24	A++	6,30	9,50	528	
	27M 9.000	35M 12.000	53M 18.000	—	2,31	3,08	4,62	—	2,84	10,00	11,55	0,78	3,09	3,58	3,65	14,44	16,74	3,24	A++	6,30	10,00	556	

Note: Pd = Pdesign CEA = Consumo Energetico Annuo

MULTISplit

RAFFRESCAMENTO

TABELLE DI COMBINAZIONE

Unità esterna: MU1-Y 105M (QUADRI)

CONTO 2.0 TERMICO

DETRAZIONI 65% FISCALI

UNITÀ ESTERNA	UNITÀ INTERNA				CAPACITA DI RAFF. [KW]				CAPACITÀ TOTALE DI RAFF. [KW]			CAPACITÀ ASSORBITA RAFF. [KW]			CORRENTE TOTALE RAFF. [A]			EER	EFFICIENZA STAGIONALE (SECONDO EN14825)				DETRAZIONI FISCALI
	A	B	C	D	A	B	C	D	Min.	Nom.	Max.	Min.	Nom.	Max.	Min.	Nom.	Max.		Class	SEER	Pd	CEA [kWh]	
MU1-Y 105M (1x3)	27M 9.000	35M 12.000	70M 24.000	—	2,00	2,67	5,33	—	2,84	10,00	11,55	0,78	3,09	3,58	3,65	14,44	16,74	3,24	A++	6,30	10,00	556	
	27M 9.000	53M 18.000	53M 18.000	—	2,00	4,00	4,00	—	2,84	10,00	11,55	0,78	3,09	3,58	3,65	14,44	16,74	3,24	A++	6,30	10,00	556	
	35M 12.000	35M 12.000	35M 12.000	—	3,33	3,33	3,33	—	2,84	10,00	11,55	0,78	3,09	3,58	3,65	14,44	16,74	3,24	A++	6,30	10,00	556	
	35M 12.000	35M 12.000	53M 18.000	—	2,86	2,86	4,29	—	2,84	10,00	11,55	0,78	3,09	3,58	3,65	14,44	16,74	3,24	A++	6,30	10,00	556	
	35M 12.000	35M 12.000	70M 24.000	—	2,50	2,50	5,00	—	2,84	10,00	11,55	0,78	3,09	3,58	3,65	14,44	16,74	3,24	A++	6,30	10,00	556	
MU1-Y 105M (1x4)	20M 7.000	20M 7.000	20M 7.000	20M 7.000	2,05	2,05	2,05	2,05	3,68	8,20	10,50	0,88	2,29	3,25	4,11	10,64	15,22	3,58	A++	6,50	8,20	442	
	20M 7.000	20M 7.000	20M 7.000	27M 9.000	1,98	1,98	1,98	2,55	3,68	8,50	11,55	0,88	2,47	3,41	4,11	11,51	15,98	3,44	A++	6,50	8,50	458	
	20M 7.000	20M 7.000	20M 7.000	35M 12.000	2,02	2,02	2,02	3,45	3,68	9,50	12,60	0,88	2,86	3,84	4,11	13,37	17,96	3,32	A++	6,50	9,50	512	
	20M 7.000	20M 7.000	20M 7.000	53M 18.000	1,87	1,87	1,87	4,80	3,68	10,40	13,65	0,88	3,22	3,97	4,11	15,07	18,57	3,23	A++	6,50	10,40	560	
	20M 7.000	20M 7.000	20M 7.000	70M 24.000	1,63	1,63	1,63	5,60	3,68	10,50	13,65	0,88	3,25	3,97	4,11	15,22	18,57	3,23	A++	6,50	10,50	565	
	20M 7.000	20M 7.000	27M 9.000	27M 9.000	1,97	1,97	2,53	2,53	3,68	9,00	12,60	0,88	2,71	3,84	4,11	12,66	17,96	3,32	A++	6,50	9,00	485	
	20M 7.000	20M 7.000	27M 9.000	35M 12.000	2,00	2,00	2,57	3,43	3,68	10,00	13,13	0,88	3,09	3,90	4,11	14,44	18,26	3,24	A++	6,50	10,00	538	
	20M 7.000	20M 7.000	27M 9.000	53M 18.000	1,79	1,79	2,30	4,61	3,68	10,50	13,65	0,88	3,25	3,97	4,11	15,22	18,57	3,23	A++	6,50	10,50	565	
	20M 7.000	20M 7.000	27M 9.000	70M 24.000	1,56	1,56	2,01	5,36	3,68	10,50	13,65	0,88	3,25	3,97	4,11	15,22	18,57	3,23	A++	6,50	10,50	565	
	20M 7.000	20M 7.000	35M 12.000	35M 12.000	1,93	1,93	3,32	3,32	3,68	10,50	13,65	0,88	3,25	3,97	4,11	15,22	18,57	3,23	A++	6,50	10,50	565	
	20M 7.000	20M 7.000	35M 12.000	53M 18.000	1,67	1,67	2,86	4,30	3,68	10,50	13,65	0,88	3,25	3,97	4,11	15,22	18,57	3,23	A++	6,50	10,50	565	
	20M 7.000	20M 7.000	53M 18.000	53M 18.000	1,47	1,47	3,78	3,78	3,68	10,50	13,65	0,88	3,25	3,97	4,11	15,22	18,57	3,23	A++	6,50	10,50	565	
	20M 7.000	27M 9.000	27M 9.000	27M 9.000	1,96	2,51	2,51	2,51	3,68	9,50	13,13	0,88	2,92	3,84	4,11	13,68	17,96	3,25	A++	6,50	9,50	512	
	20M 7.000	27M 9.000	27M 9.000	35M 12.000	1,99	2,55	2,55	3,41	3,68	10,50	13,65	0,88	3,25	3,97	4,11	15,22	18,57	3,23	A++	6,50	10,50	565	
	20M 7.000	27M 9.000	27M 9.000	53M 18.000	1,71	2,20	2,20	4,40	3,68	10,50	13,65	0,88	3,25	3,97	4,11	15,22	18,57	3,23	A++	6,50	10,50	565	
	20M 7.000	27M 9.000	27M 9.000	70M 24.000	1,50	1,93	1,93	5,14	3,68	10,50	13,65	0,88	3,25	3,97	4,11	15,22	18,57	3,23	A++	6,50	10,50	565	
	20M 7.000	27M 9.000	35M 12.000	35M 12.000	1,84	2,36	3,15	3,15	3,68	10,50	13,65	0,88	3,25	3,97	4,11	15,22	18,57	3,23	A++	6,50	10,50	565	
	20M 7.000	27M 9.000	35M 12.000	53M 18.000	1,60	2,05	2,74	4,11	3,68	10,50	13,65	0,88	3,25	3,97	4,11	15,22	18,57	3,23	A++	6,50	10,50	565	
	20M 7.000	27M 9.000	53M 18.000	53M 18.000	1,41	1,82	3,63	3,63	3,68	10,50	13,65	0,88	3,25	3,97	4,11	15,22	18,57	3,23	A++	6,50	10,50	565	
	20M 7.000	35M 12.000	35M 12.000	35M 12.000	1,71	2,93	2,93	2,93	3,68	10,50	13,65	0,88	3,25	3,97	4,11	15,22	18,57	3,23	A++	6,50	10,50	565	
	20M 7.000	35M 12.000	35M 12.000	53M 18.000	1,50	2,57	2,57	3,86	3,68	10,50	13,65	0,88	3,25	3,97	4,11	15,22	18,57	3,23	A++	6,50	10,50	565	
	27M 9.000	27M 9.000	27M 9.000	27M 9.000	2,63	2,63	2,63	2,63	3,68	10,50	13,65	0,88	3,25	3,97	4,11	15,22	18,57	3,23	A++	6,50	10,50	565	
	27M 9.000	27M 9.000	27M 9.000	35M 12.000	2,42	2,42	2,42	3,23	3,68	10,50	13,65	0,88	3,25	3,97	4,11	15,22	18,57	3,23	A++	6,50	10,50	565	
	27M 9.000	27M 9.000	27M 9.000	53M 18.000	2,10	2,10	2,10	4,20	3,68	10,50	13,65	0,88	3,25	3,97	4,11	15,22	18,57	3,23	A++	6,50	10,50	565	
	27M 9.000	27M 9.000	35M 12.000	35M 12.000	2,25	2,25	3,00	3,00	3,68	10,50	13,65	0,88	3,25	3,97	4,11	15,22	18,57	3,23	A++	6,50	10,50	565	
	27M 9.000	27M 9.000	35M 12.000	53M 18.000	1,97	1,97	2,63	3,94	3,68	10,50	13,65	0,88	3,25	3,97	4,11	15,22	18,57	3,23	A++	6,50	10,50	565	
	27M 9.000	35M 12.000	35M 12.000	35M 12.000	2,10	2,80	2,80	2,80	3,68	10,50	13,65	0,88	3,25	3,97	4,11	15,22	18,57	3,23	A++	6,50	10,50	565	
	27M 9.000	35M 12.000	35M 12.000	53M 18.000	1,85	2,47	2,47	3,71	3,68	10,50	13,65	0,88	3,25	3,97	4,11	15,22	18,57	3,23	A++	6,50	10,50	565	
	35M 12.000	35M 12.000	35M 12.000	35M 12.000	2,63	2,63	2,63	2,63	3,68	10,50	13,65	0,88	3,25	3,97	4,11	15,22	18,57	3,23	A++	6,50	10,50	565	

RAFFRESCAMENTO

MULTISplit

Note: Pd = Pdesign CEA = Consumo Energetico Annuo

TABELLE DI COMBINAZIONE

Unità esterna: MU1-Y 105M (QUADRI)

CONTO 2.0 TERMICO | DETRAZIONI 65% FISCALI

UNITÀ ESTERNA	UNITÀ INTERNA				CAPACITA DI RISC. [KW]				CAPACITÀ TOTALE DI RISC. [KW]			CAPACITÀ ASSORBITA RISC. [KW]			CORRENTE TOTALE RISC. [A]			COP	EFFICIENZA STAGIONALE (SECONDO EN14825)				DETRAZIONI FISCALI
	A	B	C	D	A	B	C	D	Min.	Nom.	Max.	Min.	Nom.	Max.	Min.	Nom.	Max.		Class	SCOP	Pd	CEA [kWh]	
MU1-Y 105M (1x1)	20M 7.000	—	—	—	2,50	—	—	—	1,67	2,50	2,90	0,45	0,67	0,84	1,96	3,00	3,75	3,71	—	—	—	—	
	27M 9.000	—	—	—	3,00	—	—	—	1,67	3,00	3,20	0,45	0,81	1,01	1,96	3,60	4,50	3,71	—	—	—	—	
	35M 12.000	—	—	—	3,80	—	—	—	1,67	3,80	3,90	0,45	1,02	1,23	1,96	4,56	5,48	3,71	—	—	—	—	
	53M 18.000	—	—	—	5,20	—	—	—	1,89	5,20	7,00	0,55	1,40	1,61	2,39	6,74	7,76	3,71	—	—	—	—	
	70M 24.000	—	—	—	7,20	—	—	—	1,89	7,20	8,00	0,58	1,94	2,23	2,52	8,79	10,11	3,71	—	—	—	—	
MU1-Y 105M (1x2)	20M 7.000	20M 7.000	—	—	2,50	2,50	—	—	2,33	5,00	6,66	0,57	1,35	1,94	2,51	5,99	8,57	3,71	A	3,50	4,34	1736	
	20M 7.000	27M 9.000	—	—	2,45	3,15	—	—	2,33	5,60	6,88	0,57	1,51	2,09	2,51	6,71	9,23	3,71	A	3,50	3,88	1550	
	20M 7.000	35M 12.000	—	—	2,21	3,79	—	—	2,33	6,00	7,22	0,57	1,62	2,24	2,51	7,19	9,89	3,71	A	3,50	4,34	1736	
	20M 7.000	53M 18.000	—	—	2,24	5,76	—	—	2,33	8,00	8,88	0,57	2,16	2,63	2,51	9,61	11,60	3,71	A	3,40	4,65	1915	
	20M 7.000	70M 24.000	—	—	2,17	7,43	—	—	2,33	9,60	10,77	0,57	2,59	2,81	2,51	11,53	12,39	3,71	A	3,40	4,65	1915	
	27M 9.000	27M 9.000	—	—	3,00	3,00	—	—	2,33	6,00	7,22	0,57	1,62	2,24	2,51	7,19	9,89	3,71	A	3,50	6,20	2480	
	27M 9.000	35M 12.000	—	—	3,00	4,00	—	—	2,33	7,00	7,77	0,57	1,89	2,39	2,51	8,38	10,55	3,71	A	3,50	4,65	1860	
	27M 9.000	53M 18.000	—	—	2,93	5,87	—	—	2,33	8,80	9,99	0,57	2,37	2,69	2,51	10,57	11,87	3,71	A	3,40	5,43	2234	
	27M 9.000	70M 24.000	—	—	2,67	7,13	—	—	2,33	9,80	10,66	0,57	2,64	2,84	2,51	11,77	12,53	3,71	A	3,40	4,65	1915	
	35M 12.000	35M 12.000	—	—	3,75	3,75	—	—	2,33	7,50	8,33	0,57	2,02	2,54	2,51	9,01	11,21	3,71	A	3,50	6,82	2728	
	35M 12.000	53M 18.000	—	—	3,76	5,64	—	—	2,33	9,40	10,55	0,57	2,53	2,69	2,51	11,29	11,87	3,71	A	3,40	5,81	2393	
	35M 12.000	70M 24.000	—	—	3,33	6,67	—	—	2,33	10,00	10,88	0,57	2,70	2,93	2,51	12,01	12,92	3,71	A	3,40	4,65	1915	
	53M 18.000	53M 18.000	—	—	5,05	5,05	—	—	2,33	10,10	11,10	0,57	2,72	2,99	2,51	12,16	13,19	3,71	A	3,60	7,29	2833	
MU1-Y 105M (1x3)	20M 7.000	20M 7.000	20M 7.000	—	2,50	2,50	2,50	—	3,00	7,50	7,77	0,72	2,02	2,69	3,16	8,93	11,87	3,71	A	3,60	8,53	3315	
	20M 7.000	20M 7.000	27M 9.000	—	2,37	2,37	3,05	—	3,00	7,80	8,33	0,72	2,10	2,84	3,16	9,29	12,53	3,71	A	3,60	5,81	2260	
	20M 7.000	20M 7.000	35M 12.000	—	2,29	2,29	3,92	—	3,00	8,50	9,44	0,72	2,29	2,99	3,16	10,13	13,19	3,71	A	3,60	6,05	2351	
	20M 7.000	20M 7.000	53M 18.000	—	2,34	2,34	6,02	—	3,00	10,70	12,21	0,72	2,88	3,29	3,16	12,82	14,50	3,71	A	3,60	6,59	2562	
	20M 7.000	20M 7.000	70M 24.000	—	1,97	1,97	6,76	—	3,00	10,70	12,21	0,72	2,88	3,29	3,16	12,82	14,50	3,71	A	3,60	6,59	2562	
	20M 7.000	27M 9.000	27M 9.000	—	2,38	3,06	3,06	—	3,00	8,50	9,44	0,72	2,29	2,99	3,16	10,13	13,19	3,71	A	3,60	8,91	3466	
	20M 7.000	27M 9.000	35M 12.000	—	2,50	3,21	4,29	—	3,00	10,00	10,55	0,72	2,70	3,14	3,16	11,91	13,85	3,71	A	3,60	6,59	2562	
	20M 7.000	27M 9.000	53M 18.000	—	2,20	2,83	5,66	—	3,00	10,70	12,21	0,72	2,88	3,29	3,16	12,82	14,50	3,71	A	3,60	7,75	3014	
	20M 7.000	27M 9.000	70M 24.000	—	1,87	2,41	6,42	—	3,00	10,70	12,21	0,72	2,88	3,29	3,16	12,82	14,50	3,71	A	3,60	7,75	3014	
	20M 7.000	35M 12.000	35M 12.000	—	2,28	3,91	3,91	—	3,00	10,10	11,10	0,72	2,72	3,14	3,16	12,10	13,85	3,71	A	3,60	8,91	3466	
	20M 7.000	35M 12.000	53M 18.000	—	2,02	3,47	5,21	—	3,00	10,70	12,21	0,72	2,88	3,29	3,16	12,85	14,50	3,71	A	3,60	8,53	3315	
	20M 7.000	35M 12.000	70M 24.000	—	1,74	2,99	5,97	—	3,00	10,70	12,21	0,72	2,88	3,29	3,16	12,85	14,50	3,71	A	3,60	8,53	3315	
	20M 7.000	53M 18.000	53M 18.000	—	1,74	4,48	4,48	—	3,00	10,70	12,21	0,72	2,88	3,29	3,16	12,89	14,50	3,71	A	3,60	8,91	3466	
	27M 9.000	27M 9.000	27M 9.000	—	3,33	3,33	3,33	—	3,00	10,00	10,55	0,72	2,70	3,14	3,16	11,98	13,85	3,71	A	3,60	8,91	3466	
	27M 9.000	27M 9.000	35M 12.000	—	3,03	3,03	4,04	—	3,00	10,10	11,10	0,72	2,72	3,14	3,16	12,10	13,85	3,71	A	3,60	7,75	3014	
	27M 9.000	27M 9.000	53M 18.000	—	2,68	2,68	5,35	—	3,00	10,70	12,21	0,72	2,88	3,29	3,16	12,89	14,50	3,71	A	3,60	8,53	3315	
	27M 9.000	27M 9.000	70M 24.000	—	2,29	2,29	6,11	—	2,73	10,70	11,11	0,63	2,88	2,90	2,79	12,85	12,78	3,71	A	3,60	8,53	3315	
	27M 9.000	35M 12.000	35M 12.000	—	2,92	3,89	3,89	—	3,00	10,70	12,21	0,72	2,88	3,29	3,16	12,82	14,50	3,71	A	3,60	8,91	3466	
	27M 9.000	35M 12.000	53M 18.000	—	2,47	3,29	4,94	—	3,00	10,70	12,21	0,72	2,88	3,29	3,16	12,85	14,50	3,71	A	3,60	8,91	3466	

Note: Pd = Pdesign CEA = Consumo Energetico Annuo

TABELLE DI COMBINAZIONE

Unità esterna: MU1-Y 105M (QUADRI)

CONTO 2.0 TERMICO | DETRAZIONI 65% FISCALI

UNITÀ ESTERNA	UNITÀ INTERNA				CAPACITA DI RISC. [KW]				CAPACITÀ TOTALE DI RISC. [KW]			CAPACITÀ ASSORBITA RISC. [KW]			CORRENTE TOTALE RISC. [A]			COP	EFFICIENZA STAGIONALE (SECONDO EN14825)				DETRAZIONI FISCALI
	A	B	C	D	A	B	C	D	Min.	Nom.	Max.	Min.	Nom.	Max.	Min.	Nom.	Max.		Class	SCOP	Pd	CEA [kWh]	
MU1-Y 105M (1x3)	27M 9.000	35M 12.000	70M 24.000	—	2,14	2,85	5,71	—	3,00	10,70	12,21	0,72	2,88	3,29	3,16	12,85	14,50	3,71	A	3,60	8,91	3466	
	27M 9.000	53M 18.000	53M 18.000	—	2,14	4,28	4,28	—	3,00	10,70	12,21	0,72	2,88	3,29	3,16	12,89	14,50	3,71	A	3,60	8,91	3466	
	35M 12.000	35M 12.000	35M 12.000	—	3,57	3,57	3,57	—	3,00	10,70	12,21	0,72	2,88	3,29	3,16	12,82	14,50	3,71	A	3,60	8,91	3466	
	35M 12.000	35M 12.000	53M 18.000	—	3,06	3,06	4,59	—	3,00	10,70	12,21	0,72	2,88	3,29	3,16	12,85	14,50	3,71	A	3,60	8,91	3466	
	35M 12.000	35M 12.000	70M 24.000	—	2,68	2,68	5,35	—	3,00	10,70	12,21	0,72	2,88	3,29	3,16	12,85	14,50	3,71	A	3,60	8,91	3466	
	35M 12.000	53M 18.000	53M 18.000	—	2,68	4,01	4,01	—	3,00	10,70	12,21	0,72	2,88	3,29	3,16	12,85	14,50	3,71	A	3,60	8,91	3466	
MU1-Y 105M (1x4)	20M 7.000	20M 7.000	20M 7.000	20M 7.000	2,50	2,50	2,50	2,50	3,89	10,00	11,10	0,81	2,56	2,99	3,56	11,26	13,19	3,91	A+	4,00	8,91	3119	
	20M 7.000	20M 7.000	20M 7.000	27M 9.000	2,36	2,36	2,36	3,03	3,89	10,10	11,66	0,81	2,64	3,14	3,56	11,62	13,85	3,83	A+	4,00	7,75	2713	
	20M 7.000	20M 7.000	20M 7.000	35M 12.000	2,31	2,31	2,31	3,96	3,89	10,90	12,21	0,81	2,90	3,29	3,56	12,77	14,50	3,76	A+	4,00	8,53	2984	
	20M 7.000	20M 7.000	20M 7.000	53M 18.000	1,99	1,99	1,99	5,12	3,89	11,10	13,32	0,81	2,98	3,89	3,56	13,11	17,14	3,73	A+	4,00	9,15	3201	
	20M 7.000	20M 7.000	20M 7.000	70M 24.000	1,73	1,73	1,73	5,92	3,89	11,10	13,32	0,81	2,98	3,89	3,56	13,11	17,14	3,73	A+	4,00	9,15	3201	
	20M 7.000	20M 7.000	27M 9.000	27M 9.000	2,38	2,38	3,07	3,07	3,89	10,90	12,21	0,81	2,90	3,29	3,56	12,77	14,50	3,76	A+	4,00	9,20	3220	
	20M 7.000	20M 7.000	27M 9.000	35M 12.000	2,22	2,22	2,85	3,81	3,89	11,10	12,77	0,81	2,95	3,59	3,56	13,01	15,82	3,76	A+	4,00	9,15	3201	
	20M 7.000	20M 7.000	27M 9.000	53M 18.000	1,90	1,90	2,44	4,87	3,89	11,10	13,32	0,81	2,99	3,89	3,56	13,19	17,14	3,71	A+	4,00	9,20	3220	
	20M 7.000	20M 7.000	27M 9.000	70M 24.000	1,65	1,65	2,13	5,67	3,89	11,10	13,32	0,81	2,99	3,89	3,56	13,19	17,14	3,71	A+	4,00	9,20	3220	
	20M 7.000	20M 7.000	35M 12.000	35M 12.000	2,04	2,04	3,51	3,51	3,89	11,10	13,32	0,81	2,98	3,89	3,56	13,11	17,14	3,73	A+	4,00	9,20	3220	
	20M 7.000	20M 7.000	35M 12.000	53M 18.000	1,77	1,77	3,03	4,54	3,89	11,10	13,32	0,81	2,99	3,89	3,56	13,22	17,14	3,71	A+	4,00	9,20	3220	
	20M 7.000	20M 7.000	53M 18.000	53M 18.000	1,55	1,55	4,00	4,00	3,89	11,10	13,32	0,81	2,99	3,89	3,56	13,22	17,14	3,71	A+	4,00	9,20	3220	
	20M 7.000	27M 9.000	27M 9.000	27M 9.000	2,29	2,94	2,94	2,94	3,89	11,10	12,77	0,81	2,95	3,44	3,56	13,01	15,16	3,76	A+	4,00	9,20	3220	
	20M 7.000	27M 9.000	27M 9.000	35M 12.000	2,10	2,70	2,70	3,60	3,89	11,10	13,32	0,81	2,99	3,89	3,56	13,22	17,14	3,71	A+	4,00	9,20	3220	
	20M 7.000	27M 9.000	27M 9.000	53M 18.000	1,81	2,32	2,32	4,65	3,89	11,10	13,32	0,81	2,99	3,89	3,56	13,19	17,14	3,71	A+	4,00	9,20	3220	
	20M 7.000	27M 9.000	27M 9.000	70M 24.000	1,59	2,04	2,04	5,44	3,89	11,10	13,32	0,81	2,99	3,89	3,56	13,19	17,14	3,71	A+	4,00	9,20	3220	
	20M 7.000	27M 9.000	35M 12.000	35M 12.000	1,94	2,50	3,33	3,33	3,89	11,10	13,32	0,81	2,99	3,89	3,56	13,22	17,14	3,71	A+	4,00	9,20	3220	
	20M 7.000	27M 9.000	35M 12.000	53M 18.000	1,69	2,17	2,90	4,34	3,89	11,10	13,32	0,81	2,99	3,89	3,56	13,19	17,14	3,71	A+	4,00	9,20	3220	
	20M 7.000	27M 9.000	53M 18.000	53M 18.000	1,49	1,92	3,84	3,84	3,89	11,10	13,32	0,81	2,99	3,89	3,56	13,19	17,14	3,71	A+	4,00	9,20	3220	
	20M 7.000	35M 12.000	35M 12.000	35M 12.000	1,81	3,10	3,10	3,10	3,89	11,10	13,32	0,81	2,99	3,89	3,56	13,19	17,14	3,71	A+	4,00	9,20	3220	
	20M 7.000	35M 12.000	35M 12.000	53M 18.000	1,59	2,72	2,72	4,08	3,89	11,10	13,32	0,81	2,99	3,89	3,56	13,19	17,14	3,71	A+	4,00	9,20	3220	
	27M 9.000	**27M 9.000**	**27M 9.000**	**27M 9.000**	**2,78**	**2,78**	**2,78**	**2,78**	**3,89**	**11,10**	**13,32**	**0,81**	**2,99**	**3,89**	**3,56**	**13,19**	**17,14**	**3,71**	**A+**	**4,00**	**9,20**	**3220**	
	27M 9.000	27M 9.000	27M 9.000	35M 12.000	2,56	2,56	2,56	3,42	3,89	11,10	13,32	0,81	2,99	3,89	3,56	13,19	17,14	3,71	A+	4,00	9,20	3220	
	27M 9.000	27M 9.000	27M 9.000	53M 18.000	2,22	2,22	2,22	4,44	3,89	11,10	13,32	0,81	2,99	3,89	3,56	13,19	17,14	3,71	A+	4,00	9,20	3220	
	27M 9.000	27M 9.000	35M 12.000	35M 12.000	2,38	2,38	3,17	3,17	3,89	11,10	13,32	0,81	2,99	3,89	3,56	13,19	17,14	3,71	A+	4,00	9,20	3220	
	27M 9.000	27M 9.000	35M 12.000	53M 18.000	2,08	2,08	2,78	4,16	3,89	11,10	13,32	0,81	2,99	3,89	3,56	13,19	17,14	3,71	A+	4,00	9,20	3220	
	27M 9.000	35M 12.000	35M 12.000	35M 12.000	2,22	2,96	2,96	2,96	3,89	11,10	13,32	0,81	2,99	3,89	3,56	13,19	17,14	3,71	A+	4,00	9,20	3220	
	27M 9.000	35M 12.000	35M 12.000	53M 18.000	1,96	2,61	2,61	3,92	3,89	11,10	13,32	0,81	2,99	3,89	3,56	13,19	17,14	3,71	A+	4,00	9,20	3220	
	35M 12.000	35M 12.000	35M 12.000	35M 12.000	2,78	2,78	2,78	2,78	3,89	11,10	13,32	0,81	2,99	3,89	3,56	13,19	17,14	3,71	A+	4,00	9,20	3220	

Note: Pd = Pdesign CEA = Consumo Energetico Annuo

RISCALDAMENTO

MULTISplit

TABELLE DI COMBINAZIONE

Unità esterna: MU1-Y 125M (PENTA)

CONTO 2.0 TERMICO

DETRAZIONI 65% FISCALI

UNITÀ ESTERNA	UNITÀ INTERNA					CAPACITA DI RAFF. [KW]					CAPACITÀ TOTALE DI RAFF. [KW]			CAPACITÀ ASSORBITA RAFF. [KW]			CORRENTE TOTALE RAFF. [A]			EER	EFFICIENZA STAGIONALE (SECONDO EN14825)				DETRAZIONI FISCALI
	A	B	C	D	E	A	B	C	D	E	Min.	Nom.	Max.	Min.	Nom.	Max.	Min.	Nom.	Max.		Class	SEER	Pd	CEA [kWh]	
MU1-Y 125M (1x1)	20M 7.000	—	—	—	—	2,00	—	—	—	—	1,66	2,00	2,90	0,45	0,62	0,77	1,96	2,70	3,38	3,23	—	—	—	—	
	27M 9.000	—	—	—	—	2,50	—	—	—	—	1,66	2,50	3,20	0,45	0,77	0,97	1,96	3,38	4,22	3,23	—	—	—	—	
	35M 12.000	—	—	—	—	3,50	—	—	—	—	1,66	3,50	3,90	0,45	1,08	1,30	1,96	4,73	5,67	3,23	—	—	—	—	
	53M 18.000	—	—	—	—	5,00	—	—	—	—	1,85	5,00	6,50	0,58	1,55	1,78	2,52	6,77	7,79	3,23	—	—	—	—	
	70M 24.000	—	—	—	—	7,00	—	—	—	—	2,09	7,00	8,20	0,70	2,17	2,28	3,04	9,48	9,96	3,23	—	—	—	—	
MU1-Y 125M (1x2)	20M 7.000	20M 7.000	—	—	—	2,10	2,10	—	—	—	2,34	4,20	7,38	0,65	1,30	2,20	2,81	5,65	9,57	3,23	A+	5,60	4,20	263	
	20M 7.000	27M 9.000	—	—	—	2,06	2,64	—	—	—	2,34	4,70	7,63	0,65	1,46	2,35	2,81	6,33	10,23	3,23	A+	5,60	4,70	294	
	20M 7.000	35M 12.000	—	—	—	2,03	3,47	—	—	—	2,34	5,50	8,00	0,65	1,70	2,54	2,81	7,40	11,06	3,23	A+	5,60	5,50	344	
	20M 7.000	53M 18.000	—	—	—	1,96	5,04	—	—	—	2,34	7,00	9,84	0,65	2,17	2,70	2,81	9,42	11,72	3,23	A+	5,60	7,00	438	
	20M 7.000	70M 24.000	—	—	—	2,05	7,05	—	—	—	2,34	9,10	11,69	0,65	2,82	3,04	2,81	12,33	13,20	3,23	A+	5,60	9,10	569	
	27M 9.000	27M 9.000	—	—	—	2,65	2,65	—	—	—	2,34	5,30	8,00	0,65	1,64	2,54	2,81	7,13	11,06	3,23	A+	5,60	5,30	331	
	27M 9.000	35M 12.000	—	—	—	2,57	3,43	—	—	—	2,34	6,00	8,61	0,65	1,86	2,58	2,81	8,08	11,22	3,23	A+	5,60	6,00	375	
	27M 9.000	53M 18.000	—	—	—	2,50	5,00	—	—	—	2,34	7,50	11,07	0,65	2,32	2,85	2,81	10,16	12,38	3,23	A+	5,60	7,50	469	
	27M 9.000	70M 24.000	—	—	—	2,65	7,05	—	—	—	2,34	9,70	12,30	0,65	3,00	3,23	2,81	13,14	14,03	3,23	A+	5,60	9,70	606	
	35M 12.000	35M 12.000	—	—	—	3,50	3,50	—	—	—	2,34	7,00	9,23	0,65	2,17	2,70	2,81	9,42	11,72	3,23	A+	5,60	7,00	438	
	35M 12.000	53M 18.000	—	—	—	3,40	5,10	—	—	—	2,34	8,50	11,69	0,65	2,63	3,11	2,81	11,51	13,53	3,23	A+	5,60	8,50	531	
	35M 12.000	70M 24.000	—	—	—	3,33	6,67	—	—	—	2,34	10,00	12,30	0,65	3,10	3,42	2,81	13,54	14,86	3,23	A+	5,60	10,00	625	
	53M 18.000	53M 18.000	—	—	—	5,25	5,25	—	—	—	2,34	10,50	12,30	0,65	3,25	3,42	2,81	14,22	14,86	3,23	A+	5,60	10,50	656	
	53M 18.000	70M 24.000	—	—	—	4,93	6,57	—	—	—	2,34	11,50	12,50	0,65	3,56	3,42	2,81	15,58	14,86	3,23	A+	5,60	11,50	719	
MU1-Y 125M (1x3)	20M 7.000	20M 7.000	20M 7.000	—	—	2,00	2,00	2,00	—	—	2,89	6,00	7,38	0,80	1,85	3,04	3,47	8,03	13,20	3,25	A+	5,80	6,00	362	
	20M 7.000	20M 7.000	27M 9.000	—	—	1,98	1,98	2,54	—	—	2,89	6,50	8,61	0,80	2,00	3,23	3,47	8,70	14,03	3,25	A+	5,80	6,50	392	
	20M 7.000	20M 7.000	35M 12.000	—	—	2,02	2,02	3,46	—	—	2,89	7,50	9,23	0,80	2,31	3,42	3,47	10,03	14,86	3,25	A+	5,80	7,50	453	
	20M 7.000	20M 7.000	53M 18.000	—	—	1,97	1,97	5,06	—	—	2,89	9,00	11,07	0,80	2,78	3,61	3,47	12,08	15,68	3,24	A+	5,80	9,00	543	
	20M 7.000	20M 7.000	70M 24.000	—	—	2,03	2,03	6,95	—	—	2,89	11,00	12,92	0,80	3,41	3,80	3,47	14,85	16,51	3,23	A+	5,80	11,00	664	
	20M 7.000	27M 9.000	27M 9.000	—	—	1,96	2,52	2,52	—	—	2,89	7,00	9,23	0,80	2,15	3,34	3,47	9,36	14,52	3,25	A+	5,80	7,00	422	
	20M 7.000	27M 9.000	35M 12.000	—	—	2,00	2,57	3,43	—	—	2,89	8,00	10,46	0,80	2,46	3,49	3,47	10,70	15,19	3,25	A+	5,80	8,00	483	
	20M 7.000	27M 9.000	53M 18.000	—	—	1,96	2,51	5,03	—	—	2,89	9,50	11,07	0,80	2,93	3,72	3,47	12,75	16,18	3,24	A+	5,80	9,50	573	
	20M 7.000	27M 9.000	70M 24.000	—	—	2,01	2,59	6,90	—	—	2,89	11,50	12,92	0,80	3,56	3,95	3,47	15,53	17,17	3,23	A+	5,80	11,50	694	
	20M 7.000	35M 12.000	35M 12.000	—	—	2,03	3,48	3,48	—	—	2,89	9,00	11,07	0,80	2,78	3,61	3,47	12,08	15,68	3,24	A+	5,80	9,00	543	
	20M 7.000	35M 12.000	53M 18.000	—	—	1,99	3,41	5,11	—	—	2,89	10,50	12,30	0,80	3,25	3,80	3,47	14,18	16,51	3,23	A+	5,80	10,50	634	
	20M 7.000	35M 12.000	70M 24.000	—	—	1,87	3,21	6,42	—	—	2,89	11,50	12,92	0,80	3,56	3,95	3,47	15,53	17,17	3,23	A+	5,80	11,50	694	
	20M 7.000	53M 18.000	53M 18.000	—	—	1,87	4,81	4,81	—	—	2,89	11,50	12,92	0,80	3,56	3,95	3,47	15,53	17,17	3,23	A+	5,80	11,50	694	
	27M 9.000	27M 9.000	27M 9.000	—	—	2,67	2,67	2,67	—	—	2,89	8,00	10,46	0,80	2,46	3,80	3,47	10,70	16,51	3,25	A+	5,80	8,00	483	
	27M 9.000	27M 9.000	35M 12.000	—	—	2,70	2,70	3,60	—	—	2,89	9,00	12,92	0,80	2,78	3,61	3,47	12,08	15,68	3,24	A+	5,80	9,00	543	
	27M 9.000	27M 9.000	53M 18.000	—	—	2,63	2,63	5,25	—	—	2,89	10,50	12,30	0,80	3,25	3,80	3,47	14,18	16,51	3,23	A+	5,80	10,50	634	
	27M 9.000	27M 9.000	70M 24.000	—	—	2,46	2,46	6,57	—	—	2,89	11,50	12,92	0,80	3,56	3,95	3,47	15,53	17,17	3,23	A+	5,80	11,50	694	

Note: Pd = Pdesign CEA = Consumo Energetico Annuo

MULTISplit

RAFFRESCAMENTO

TABELLE DI COMBINAZIONE

Unità esterna: MU1-Y 125M (PENTA)

CONTO 2.0 TERMICO | DETRAZIONI 65% FISCALI

RAFFRESCAMENTO

UNITÀ ESTERNA	UNITÀ INTERNA					CAPACITA DI RAFF. [KW]					CAPACITÀ TOTALE DI RAFF. [KW]			CAPACITÀ ASSORBITA RAFF. [KW]			CORRENTE TOTALE RAFF. [A]			EER	EFFICIENZA STAGIONALE (SECONDO EN14825)				DETRAZIONI FISCALI
	A	B	C	D		A	B	C	D	E	Min.	Nom.	Max.	Min.	Nom.	Max.	Min.	Nom.	Max.		Class	SEER	Pd	CEA [kWh]	
MU1-Y 125M (1x3)	27M 9.000	35M 12.000	35M 12.000	—	—	2,45	3,27	3,27	—	—	2,89	9,00	11,07	0,80	2,78	3,61	3,47	12,08	15,68	3,24	A+	5,80	9,00	543	
	27M 9.000	35M 12.000	53M 18.000	—	—	2,54	3,38	5,08	—	—	2,89	11,00	11,69	0,80	3,41	3,80	3,47	14,85	16,51	3,23	A+	5,80	11,00	664	
	27M 9.000	35M 12.000	70M 24.000	—	—	2,30	3,07	6,13	—	—	2,89	11,50	12,92	0,80	3,56	3,95	3,47	15,53	17,17	3,23	A+	5,80	11,50	694	
	27M 9.000	53M 18.000	53M 18.000	—	—	2,40	4,80	4,80	—	—	2,89	12,00	12,92	0,80	3,72	3,95	3,47	16,25	17,17	3,23	A+	5,80	12,00	724	
	35M 12.000	35M 12.000	35M 12.000	—	—	3,17	3,17	3,17	—	—	2,89	9,50	11,07	0,80	2,93	3,72	3,47	12,75	16,18	3,24	A+	5,80	9,50	573	
	35M 12.000	35M 12.000	53M 18.000	—	—	3,29	3,29	4,93	—	—	2,89	11,50	12,92	0,80	3,56	3,95	3,47	15,53	17,17	3,23	A+	5,80	11,50	694	
	35M 12.000	35M 12.000	70M 24.000	—	—	3,00	3,00	6,00	—	—	2,89	12,00	12,92	0,80	3,72	3,95	3,47	16,25	17,17	3,23	A+	5,80	12,00	724	
	35M 12.000	53M 18.000	53M 18.000	—	—	3,00	4,50	4,50	—	—	2,89	12,00	12,92	0,80	3,72	3,95	3,47	16,25	17,17	3,23	A+	5,80	12,00	724	
	35M 12.000	53M 18.000	70M 24.000	—	—	2,67	4,00	5,33			2,89	12,00	12,92	0,80	3,72	3,95	3,47	16,25	17,17	3,23	A+	5,80	12,00	724	
	53M 18.000	53M 18.000	53M 18.000	—	—	4,00	4,00	4,00	—	—	2,89	12,00	12,92	0,80	3,72	3,95	3,47	16,25	17,17	3,23	A+	5,80	12,00	724	
MU1-Y 125M (1x4)	20M 7.000	20M 7.000	20M 7.000	20M 7.000	—	2,00	2,00	2,00	2,00	—	3,69	8,00	10,50	0,91	2,45	3,42	3,96	10,67	14,86	3,26	A++	6,10	8,00	459	
	20M 7.000	20M 7.000	20M 7.000	27M 9.000	—	1,98	1,98	1,98	2,55	—	3,69	8,50	11,07	0,91	2,61	3,61	3,96	11,34	15,68	3,26	A++	6,10	8,50	488	
	20M 7.000	20M 7.000	20M 7.000	35M 12.000	—	2,02	2,02	2,02	3,45	—	3,69	9,50	11,69	0,91	2,92	3,72	3,96	12,71	16,18	3,25	A++	6,10	9,50	545	
	20M 7.000	20M 7.000	20M 7.000	53M 18.000	—	2,06	2,06	2,06	5,31	—	3,69	11,50	12,30	0,91	3,56	4,18	3,96	15,53	18,16	3,23	A++	6,10	11,50	660	
	20M 7.000	20M 7.000	20M 7.000	70M 24.000	—	1,87	1,87	1,87	6,40	—	3,69	12,00	13,53	0,91	3,72	4,37	3,96	16,25	18,98	3,23	A++	6,10	12,00	689	
	20M 7.000	20M 7.000	27M 9.000	27M 9.000	—	2,08	2,08	2,67	2,67	—	3,69	9,50	11,69	0,91	2,92	3,72	3,96	12,71	16,18	3,25	A++	6,10	9,50	545	
	20M 7.000	20M 7.000	27M 9.000	35M 12.000	—	2,00	2,00	2,57	3,43	—	3,69	10,00	12,30	0,91	3,08	4,18	3,96	13,38	18,16	3,25	A++	6,10	10,00	574	
	20M 7.000	20M 7.000	27M 9.000	53M 18.000	—	1,96	1,96	2,52	5,05	—	3,69	11,50	12,30	0,91	3,56	4,18	3,96	15,53	18,16	3,23	A++	6,10	11,50	660	
	20M 7.000	20M 7.000	27M 9.000	70M 24.000		1,79	1,79	2,30	6,13	—	3,69	12,00	13,53	0,91	3,72	4,37	3,96	16,25	18,98	3,23	A++	6,10	12,00	689	
	20M 7.000	20M 7.000	35M 12.000	35M 12.000	—	1,93	1,93	3,32	3,32	—	3,69	10,50	12,92	0,91	3,25	4,18	3,96	14,13	18,16	3,23	A++	6,10	10,50	602	
	20M 7.000	20M 7.000	35M 12.000	53M 18.000	—	1,83	1,83	3,14	4,70	—	3,69	11,50	13,53	0,91	3,56	4,18	3,96	15,53	18,16	3,23	A++	6,10	11,50	660	
	20M 7.000	20M 7.000	35M 12.000	70M 24.000	—	1,72	1,72	2,95	5,90	—	3,69	12,30	13,53	0,91	3,81	4,37	3,96	16,66	18,98	3,23	A++	6,10	12,30	706	
	20M 7.000	20M 7.000	53M 18.000	53M 18.000	—	1,72	1,72	4,43	4,43	—	3,69	12,30	13,53	0,91	3,81	4,37	3,96	16,66	18,98	3,23	A++	6,10	12,30	706	
	20M 7.000	20M 7.000	53M 18.000	70M 24.000		1,54	1,54	3,95	5,27	—	3,69	12,30	13,53	0,91	3,81	4,37	3,96	16,66	18,98	3,23	A++	6,10	12,30	706	
	20M 7.000	27M 9.000	27M 9.000	27M 9.000	—	2,06	2,65	2,65	2,65	—	3,69	10,00	12,30	0,91	3,08	4,18	3,96	13,38	18,16	3,25	A++	6,10	10,00	574	
	20M 7.000	27M 9.000	27M 9.000	35M 12.000	—	1,99	2,55	2,55	3,41	—	3,69	10,50	12,92	0,91	3,25	4,18	3,96	14,13	18,16	3,23	A++	6,10	10,50	602	
	20M 7.000	27M 9.000	27M 9.000	53M 18.000	—	1,87	2,41	2,41	4,81	—	3,69	11,50	13,53	0,91	3,56	4,18	3,96	15,53	18,16	3,23	A++	6,10	11,50	660	
	20M 7.000	27M 9.000	27M 9.000	70M 24.000	—	1,76	2,26	2,26	6,02	—	3,69	12,30	13,53	0,91	3,81	4,37	3,96	16,66	18,98	3,23	A++	6,10	12,30	706	
	20M 7.000	27M 9.000	35M 12.000	35M 12.000	—	2,01	2,59	3,45	3,45	—	3,69	11,50	13,53	0,91	3,56	4,18	3,96	15,53	18,16	3,23	A++	6,10	11,50	660	
	20M 7.000	27M 9.000	35M 12.000	53M 18.000	—	1,83	2,35	3,13	4,70	—	3,69	12,00	13,53	0,91	3,72	4,37	3,96	16,25	18,98	3,23	A++	6,10	12,00	689	
	20M 7.000	27M 9.000	35M 12.000	70M 24.000	—	1,66	2,13	2,84	5,68	—	3,69	12,30	13,53	0,91	3,81	4,37	3,96	16,66	18,98	3,23	A++	6,10	12,30	706	
	20M 7.000	27M 9.000	53M 18.000	53M 18.000	—	1,66	2,13	4,26	4,26	—	3,69	12,30	13,53	0,91	3,81	4,37	3,96	16,66	18,98	3,23	A++	6,10	12,30	706	
	20M 7.000	27M 9.000	53M 18.000	70M 24.000	—	1,48	1,91	3,82	5,09	—	3,69	12,30	13,53	0,91	3,81	4,37	3,96	16,66	18,98	3,23	A++	6,10	12,30	706	
	20M 7.000	35M 12.000	35M 12.000	35M 12.000	—	1,87	3,21	3,21	3,21	—	3,69	11,50	13,53	0,91	3,56	4,18	3,96	15,53	18,16	3,23	A++	6,10	11,50	660	
	20M 7.000	35M 12.000	35M 12.000	53M 18.000	—	1,71	2,94	2,94	4,41	—	3,69	12,00	13,53	0,91	3,72	4,37	3,96	16,25	18,98	3,23	A++	6,10	12,00	689	
	20M 7.000	35M 12.000	35M 12.000	70M 24.000	—	1,57	2,68	2,68	5,37	—	3,69	12,30	13,53	0,91	3,81	4,37	3,96	16,66	18,98	3,23	A++	6,10	12,30	706	

Note: Pd = Pdesign CEA = Consumo Energetico Annuo

TABELLE DI COMBINAZIONE

Unità esterna: MU1-Y 125M (PENTA)

CONTO 2.0 TERMICO

DETRAZIONI 65% FISCALI

UNITÀ ESTERNA	UNITÀ INTERNA					CAPACITA DI RAFF. [KW]					CAPACITÀ TOTALE DI RAFF. [KW]			CAPACITÀ ASSORBITA RAFF. [KW]			CORRENTE TOTALE RAFF. [A]			EER	EFFICIENZA STAGIONALE (SECONDO EN14825)				DETRAZIONI FISCALI
	A	B	C	D	E	A	B	C	D	E	Min.	Nom.	Max.	Min.	Nom.	Max.	Min.	Nom.	Max.		Class	SEER	Pd	CEA [kWh]	
MU1-Y 125M (1x4)	20M 7.000	35M 12.000	53M 18.000	53M 18.000	—	1,57	2,68	4,03	4,03	—	3,69	12,30	13,53	0,91	3,81	4,37	3,96	16,66	18,98	3,23	A++	6,10	12,30	706	
	27M 9.000	27M 9.000	27M 9.000	27M 9.000	—	2,63	2,63	2,63	2,63	—	3,69	10,50	12,92	0,91	3,25	4,18	3,96	14,13	18,16	3,23	A++	6,10	10,50	602	
	27M 9.000	27M 9.000	27M 9.000	35M 12.000	—	2,65	2,65	2,65	3,54	—	3,69	11,50	13,53	0,91	3,56	4,18	3,96	15,53	18,16	3,23	A++	6,10	11,50	660	
	27M 9.000	27M 9.000	27M 9.000	53M 18.000	—	2,40	2,40	2,40	4,80	—	3,69	12,00	13,53	0,91	3,72	4,37	3,96	16,25	18,98	3,23	A++	6,10	12,00	689	
	27M 9.000	27M 9.000	27M 9.000	70M 24.000	—	2,17	2,17	2,17	5,79	—	3,69	12,30	13,53	0,91	3,81	4,37	3,96	16,66	18,98	3,23	A++	6,10	12,30	706	
	27M 9.000	27M 9.000	35M 12.000	35M 12.000	—	2,46	2,46	3,29	3,29	—	3,69	11,50	13,53	0,91	3,56	4,18	3,96	15,53	18,16	3,23	A++	6,10	11,50	660	
	27M 9.000	27M 9.000	35M 12.000	53M 18.000	—	2,25	2,25	3,00	4,50	—	3,69	12,00	13,53	0,91	3,72	4,37	3,96	16,25	18,98	3,23	A++	6,10	12,00	689	
	27M 9.000	27M 9.000	35M 12.000	70M 24.000	—	2,05	2,05	2,73	5,47	—	3,69	12,30	13,53	0,91	3,81	4,37	3,96	16,66	18,98	3,23	A++	6,10	12,30	706	
	27M 9.000	27M 9.000	53M 18.000	53M 18.000	—	2,05	2,05	4,10	4,10	—	3,69	12,30	13,53	0,91	3,81	4,37	3,96	16,66	18,98	3,23	A++	6,10	12,30	706	
	27M 9.000	35M 12.000	35M 12.000	35M 12.000	—	2,30	3,07	3,07	3,07	—	3,69	11,50	13,53	0,91	3,56	4,18	3,96	15,53	18,16	3,23	A++	6,10	11,50	660	
	27M 9.000	35M 12.000	35M 12.000	53M 18.000	—	2,17	2,89	2,89	4,34	—	3,69	12,30	13,53	0,91	3,81	4,37	3,96	16,66	18,98	3,23	A++	6,10	12,30	706	
	27M 9.000	35M 12.000	35M 12.000	70M 24.000	—	1,94	2,59	2,59	5,18	—	3,69	12,30	13,53	0,91	3,81	4,37	3,96	16,66	18,98	3,23	A++	6,10	12,30	706	
	27M 9.000	35M 12.000	53M 18.000	53M 18.000	—	1,94	2,59	3,88	3,88	—	3,69	12,30	13,53	0,91	3,81	4,37	3,96	16,66	18,98	3,23	A++	6,10	12,30	706	
	35M 12.000	35M 12.000	35M 12.000	35M 12.000	—	2,88	2,88	2,88	2,88	—	3,69	11,50	13,53	0,91	3,56	4,18	3,96	15,53	18,16	3,23	A++	6,10	11,50	660	
	35M 12.000	35M 12.000	35M 12.000	53M 18.000	—	2,73	2,73	2,73	4,10	—	3,69	12,30	13,53	0,91	3,81	4,37	3,96	16,66	18,98	3,23	A++	6,10	12,30	706	
MU1-Y 125M (1x5)	20M 7.000	20M 7.000	20M 7.000	20M 7.000	20M 7.000	2,10	2,10	2,10	2,10	2,10	4,18	10,50	14,00	1,03	3,15	4,56	4,46	13,68	19,81	3,34	A++	6,60	10,50	557	
	20M 7.000	20M 7.000	20M 7.000	20M 7.000	27M 9.000	2,08	2,08	2,08	2,08	2,68	4,18	11,00	14,00	1,03	3,30	4,56	4,46	14,33	19,81	3,34	A++	6,60	11,00	583	
	20M 7.000	20M 7.000	20M 7.000	20M 7.000	35M 12.000	2,01	2,01	2,01	2,01	3,45	4,18	11,50	14,00	1,03	3,48	4,56	4,46	15,13	19,81	3,30	A++	6,60	11,50	610	
	20M 7.000	20M 7.000	20M 7.000	20M 7.000	53M 18.000	1,87	1,87	1,87	1,87	4,81	4,18	12,30	14,00	1,03	3,80	4,56	4,46	16,51	19,81	3,24	A++	6,60	12,30	652	
	20M 7.000	20M 7.000	20M 7.000	20M 7.000	70M 24.000	1,66	1,66	1,66	1,66	5,68	4,18	12,30	14,00	1,03	3,81	4,56	4,46	16,67	19,81	3,23	A++	6,60	12,30	652	
	20M 7.000	20M 7.000	20M 7.000	27M 9.000	27M 9.000	2,06	2,06	2,06	2,65	2,65	4,18	11,50	14,00	1,03	3,48	4,56	4,46	15,13	19,81	3,30	A++	6,60	11,50	610	
	20M 7.000	20M 7.000	20M 7.000	27M 9.000	35M 12.000	2,00	2,00	2,00	2,57	3,43	4,18	12,00	14,00	1,03	3,63	4,56	4,46	15,79	19,81	3,30	A++	6,60	12,00	636	
	20M 7.000	20M 7.000	20M 7.000	27M 9.000	53M 18.000	1,79	1,79	1,79	2,31	4,61	4,18	12,30	14,00	1,03	3,80	4,56	4,46	16,51	19,81	3,24	A++	6,60	12,30	652	
	20M 7.000	20M 7.000	20M 7.000	27M 9.000	70M 24.000	1,59	1,59	1,59	2,05	5,47	4,18	12,30	14,00	1,03	3,81	4,56	4,46	16,67	19,81	3,23	A++	6,60	12,30	652	
	20M 7.000	20M 7.000	20M 7.000	35M 12.000	35M 12.000	1,91	1,91	1,91	3,28	3,28	4,18	12,30	14,00	1,03	3,76	4,56	4,46	16,34	19,81	3,27	A++	6,60	12,30	652	
	20M 7.000	20M 7.000	20M 7.000	35M 12.000	53M 18.000	1,69	1,69	1,69	2,89	4,34	4,18	12,30	14,00	1,03	3,81	4,56	4,46	16,59	19,81	3,23	A++	6,60	12,30	652	
	20M 7.000	20M 7.000	20M 7.000	35M 12.000	70M 24.000	1,51	1,51	1,51	2,59	5,18	4,18	12,30	14,00	1,03	3,81	4,56	4,46	16,67	19,81	3,23	A++	6,60	12,30	652	
	20M 7.000	20M 7.000	20M 7.000	53M 18.000	53M 18.000	1,51	1,51	1,51	3,88	3,88	4,18	12,30	14,00	1,03	3,81	4,56	4,46	16,67	19,81	3,23	A++	6,60	12,30	652	
	20M 7.000	20M 7.000	27M 9.000	27M 9.000	27M 9.000	2,05	2,05	2,63	2,63	2,63	4,18	12,00	14,00	1,03	3,63	4,56	4,46	15,79	19,81	3,30	A++	6,60	12,00	636	
	20M 7.000	20M 7.000	27M 9.000	27M 9.000	35M 12.000	1,96	1,96	2,52	2,52	3,35	4,18	12,30	14,00	1,03	3,76	4,56	4,46	16,34	19,81	3,27	A++	6,60	12,30	652	
	20M 7.000	20M 7.000	27M 9.000	27M 9.000	53M 18.000	1,72	1,72	2,21	2,21	4,43	4,18	12,30	14,00	1,03	3,81	4,56	4,46	16,59	19,81	3,23	A++	6,60	12,30	652	
	20M 7.000	20M 7.000	27M 9.000	27M 9.000	70M 24.000	1,54	1,54	1,98	1,98	5,27	4,18	12,30	14,00	1,03	3,81	4,56	4,46	16,67	19,81	3,23	A++	6,60	12,30	652	
	20M 7.000	20M 7.000	27M 9.000	35M 12.000	35M 12.000	1,83	1,83	2,36	3,14	3,14	4,18	12,30	14,00	1,03	3,80	4,56	4,46	16,51	19,81	3,24	A++	6,60	12,30	652	
	20M 7.000	20M 7.000	27M 9.000	35M 12.000	53M 18.000	1,62	1,62	2,09	2,78	4,18	4,18	12,30	14,00	1,03	3,81	4,56	4,46	16,67	19,81	3,23	A++	6,60	12,30	652	
	20M 7.000	20M 7.000	27M 9.000	53M 18.000	53M 18.000	1,46	1,46	1,88	3,75	3,75	4,18	12,30	14,00	1,03	3,81	4,56	4,46	17,02	19,81	3,23	A++	6,60	12,30	652	
	20M 7.000	20M 7.000	35M 12.000	35M 12.000	35M 12.000	1,72	1,72	2,95	2,95	2,95	4,18	12,30	14,00	1,03	3,80	4,56	4,46	16,51	19,81	3,24	A++	6,60	12,30	652	

Note: Pd = Pdesign CEA = Consumo Energetico Annuo

MULTISplit

RAFFRESCAMENTO

TABELLE DI COMBINAZIONE

Unità esterna: MU1-Y 125M (PENTA)

CONTO 2.0 TERMICO

DETRAZIONI 65% FISCALI

UNITÀ ESTERNA	UNITÀ INTERNA					CAPACITA DI RAFF. [KW]					CAPACITÀ TOTALE DI RAFF. [KW]			CAPACITÀ ASSORBITA RAFF. [KW]			CORRENTE TOTALE RAFF. [A]			EER	EFFICIENZA STAGIONALE (SECONDO EN14825)				DETRAZIONI FISCALI
	A	B	C	D		A	B	C	D	E	Min.	Nom.	Max.	Min.	Nom.	Max.	Min.	Nom.	Max.		Class	SEER	Pd	CEA [kWh]	
MU1-Y 125M (1x5)	20M 7.000	20M 7.000	35M 12.000	35M 12.000	53M 18.000	1,54	1,54	2,64	2,64	3,95	4,18	12,30	14,00	1,03	3,81	4,56	4,46	16,67	19,81	3,23	A++	6,60	12,30	652	
	20M 7.000	27M 9.000	27M 9.000	27M 9.000	27M 9.000	2,00	2,57	2,57	2,57	2,57	4,18	12,30	14,00	1,03	3,76	4,56	4,46	16,34	19,81	3,27	A++	6,60	12,30	652	
	20M 7.000	27M 9.000	27M 9.000	27M 9.000	35M 12.000	1,87	2,41	2,41	2,41	3,21	4,18	12,30	14,00	1,03	3,80	4,56	4,46	16,51	19,81	3,24	A++	6,60	12,30	652	
	20M 7.000	27M 9.000	27M 9.000	27M 9.000	53M 18.000	1,66	2,13	2,13	2,13	4,26	4,18	12,30	14,00	1,03	3,81	4,56	4,46	16,67	19,81	3,23	A++	6,60	12,30	652	
	20M 7.000	27M 9.000	27M 9.000	27M 9.000	70M 24.000	1,48	1,91	1,91	1,91	5,09	4,18	12,30	14,00	1,03	3,81	4,56	4,46	16,67	19,81	3,23	A++	6,60	12,30	652	
	20M 7.000	27M 9.000	27M 9.000	35M 12.000	35M 12.000	1,76	2,26	2,26	3,01	3,01	4,18	12,30	14,00	1,03	3,80	4,56	4,46	16,51	19,81	3,24	A++	6,60	12,30	652	
	20M 7.000	27M 9.000	27M 9.000	35M 12.000	53M 18.000	1,57	2,01	2,01	2,68	4,03	4,18	12,30	14,00	1,03	3,81	4,56	4,46	16,67	19,81	3,23	A++	6,60	12,30	652	
	20M 7.000	27M 9.000	35M 12.000	35M 12.000	35M 12.000	1,66	2,13	2,84	2,84	2,84	4,18	12,30	14,00	1,03	3,81	4,56	4,46	16,59	19,81	3,23	A++	6,60	12,30	652	
	20M 7.000	27M 9.000	35M 12.000	35M 12.000	53M 18.000	1,48	1,91	2,54	2,54	3,82	4,18	12,30	14,00	1,03	3,81	4,56	4,46	16,67	19,81	3,23	A++	6,60	12,30	652	
	20M 7.000	35M 12.000	35M 12.000	35M 12.000	35M 12.000	1,57	2,68	2,68	2,68	2,68	4,18	12,30	14,00	1,03	3,81	4,56	4,46	16,59	19,81	3,23	A++	6,60	12,30	652	
	27M 9.000	27M 9.000	27M 9.000	27M 9.000	27M 9.000	2,46	2,46	2,46	2,46	2,46	4,18	12,30	14,00	1,03	3,80	4,56	4,46	16,51	19,81	3,24	A++	6,60	12,30	652	
	27M 9.000	27M 9.000	27M 9.000	27M 9.000	35M 12.000	2,31	2,31	2,31	2,31	3,08	4,18	12,30	14,00	1,03	3,80	4,56	4,46	16,51	19,81	3,24	A++	6,60	12,30	652	
	27M 9.000	27M 9.000	27M 9.000	27M 9.000	53M 18.000	2,05	2,05	2,05	2,05	4,10	4,18	12,30	14,00	1,03	3,81	4,56	4,46	16,67	19,81	3,23	A++	6,60	12,30	652	
	27M 9.000	27M 9.000	27M 9.000	35M 12.000	35M 12.000	2,17	2,17	2,17	2,89	2,89	4,18	12,30	14,00	1,03	3,81	4,56	4,46	16,59	19,81	3,23	A++	6,60	12,30	652	
	27M 9.000	27M 9.000	27M 9.000	35M 12.000	53M 18.000	1,94	1,94	1,94	2,59	3,88	4,18	12,30	14,00	1,03	3,81	4,56	4,46	16,67	19,81	3,23	A++	6,60	12,30	652	
	27M 9.000	27M 9.000	35M 12.000	35M 12.000	35M 12.000	2,05	2,05	2,73	2,73	2,73	4,18	12,30	14,00	1,03	3,81	4,56	4,46	16,59	19,81	3,23	A++	6,60	12,30	652	
	27M 9.000	35M 12.000	35M 12.000	35M 12.000	35M 12.000	1,94	2,59	2,59	2,59	2,59	4,18	12,30	14,00	1,03	3,81	4,56	4,46	16,67	19,81	3,23	A++	6,60	12,30	652	

RAFFRESCAMENTO

Note: Pd = Pdesign CEA = Consumo Energetico Annuo

TABELLE DI COMBINAZIONE

Unità esterna: MU1-Y 125M (PENTA)

CONTO 2.0 TERMICO

DETRAZIONI 65% FISCALI

UNITÀ ESTERNA	UNITÀ INTERNA					CAPACITA DI RISC. [KW]					CAPACITÀ TOTALE DI RISC. [KW]			CAPACITÀ ASSORBITA RISC. [KW]			CORRENTE TOTALE RISC. [A]			COP	EFFICIENZA STAGIONALE (SECONDO EN14825)				DETRAZIONI FISCALI
	A	B	C	D	E	A	B	C	D	E	Min.	Nom.	Max.	Min.	Nom.	Max.	Min.	Nom.	Max.		Class	SCOP	Pd	CEA [kWh]	
MU1-Y 125M (1x1)	20M 7.000	—	—	—	—	2,50	—	—	—	—	1,66	2,50	2,90	0,45	0,67	0,84	1,96	2,99	3,74	3,71	—	—	—	—	
	27M 9.000	—	—	—	—	3,00	—	—	—	—	1,66	3,00	3,20	0,45	0,81	1,01	1,96	3,59	4,49	3,71	—	—	—	—	
	35M 12.000	—	—	—	—	3,80	—	—	—	—	1,66	3,80	3,90	0,45	1,02	1,23	1,96	4,55	5,46	3,71	—	—	—	—	
	53M 18.000	—	—	—	—	5,20	—	—	—	—	1,85	5,20	7,00	0,58	1,40	1,61	2,52	6,71	7,71	3,71	—	—	—	—	
	70M 24.000	—	—	—	—	7,20	—	—	—	—	2,09	7,20	8,50	0,70	1,94	2,04	3,04	9,08	9,53	3,71	—	—	—	—	
MU1-Y 125M (1x2)	20M 7.000	20M 7.000	—	—	—	2,50	2,50	—	—	—	2,34	5,00	7,38	0,56	1,35	1,91	2,44	5,96	8,32	3,71	A	3,60	5,10	1983	
	20M 7.000	27M 9.000	—	—	—	2,45	3,15	—	—	—	2,34	5,60	7,63	0,56	1,51	2,04	2,44	6,67	8,89	3,71	A	3,60	5,70	2217	
	20M 7.000	35M 12.000	—	—	—	2,21	3,79	—	—	—	2,34	6,00	8,00	0,56	1,62	2,21	2,44	7,15	9,61	3,71	A	3,60	6,20	2411	
	20M 7.000	53M 18.000	—	—	—	2,24	5,76	—	—	—	2,34	8,00	9,84	0,56	2,16	2,34	2,44	9,53	10,18	3,71	A	3,60	8,10	3150	
	20M 7.000	70M 24.000	—	—	—	2,21	7,59	—	—	—	2,34	9,80	11,69	0,56	2,64	2,64	2,44	11,71	11,47	3,71	A	3,60	8,80	3422	
	27M 9.000	27M 9.000	—	—	—	3,00	3,00	—	—	—	2,34	6,00	8,00	0,56	1,62	2,21	2,44	7,15	9,61	3,71	A	3,60	6,20	2411	
	27M 9.000	35M 12.000	—	—	—	2,91	3,89	—	—	—	2,34	6,80	8,61	0,56	1,83	2,24	2,44	8,10	9,75	3,71	A	3,60	6,80	2644	
	27M 9.000	53M 18.000	—	—	—	2,93	5,87	—	—	—	2,34	8,80	11,07	0,56	2,37	2,47	2,44	10,48	10,75	3,71	A	3,60	8,80	3422	
	27M 9.000	70M 24.000	—	—	—	2,78	7,42	—	—	—	2,34	10,20	12,30	0,56	2,75	2,80	2,44	12,18	12,19	3,71	A	3,60	9,00	3500	
	35M 12.000	35M 12.000	—	—	—	3,75	3,75	—	—	—	2,34	7,50	9,23	0,56	2,02	2,34	2,44	8,93	10,18	3,71	A	3,60	7,30	2839	
	35M 12.000	53M 18.000	—	—	—	3,76	5,64	—	—	—	2,34	9,40	11,69	0,56	2,53	2,70	2,44	11,20	11,76	3,71	A	3,80	8,80	3242	
	35M 12.000	70M 24.000	—	—	—	3,50	7,00	—	—	—	2,34	10,50	12,30	0,56	2,83	2,97	2,44	12,54	12,90	3,71	A	3,80	9,30	3426	
	53M 18.000	53M 18.000	—	—	—	5,50	5,50	—	—	—	2,34	11,00	12,30	0,56	2,96	2,97	2,44	13,14	12,90	3,71	A	3,80	9,30	3426	
	53M 18.000	70M 24.000	—	—	—	4,93	6,57	—	—	—	2,34	11,50	12,50	0,56	3,10	2,97	2,44	13,74	12,90	3,71	A	3,80	9,50	3500	
MU1-Y 125M (1x3)	20M 7.000	20M 7.000	20M 7.000	—	—	2,50	2,50	2,50	—	—	2,89	7,50	8,61	0,69	2,02	2,64	3,01	8,84	11,47	3,71	A	3,60	7,30	2839	
	20M 7.000	20M 7.000	27M 9.000	—	—	2,37	2,37	3,05	—	—	2,89	7,80	9,23	0,69	2,10	2,80	3,01	9,19	12,19	3,71	A	3,60	7,40	2878	
	20M 7.000	20M 7.000	35M 12.000	—	—	2,29	2,29	3,92	—	—	2,89	8,50	9,84	0,69	2,29	2,97	3,01	10,02	12,90	3,71	A	3,60	7,50	2917	
	20M 7.000	20M 7.000	53M 18.000	—	—	2,52	2,52	6,47	—	—	2,89	11,50	12,30	0,69	3,10	3,13	3,01	13,59	13,62	3,71	A	3,50	8,90	3560	
	20M 7.000	20M 7.000	70M 24.000	—	—	2,21	2,21	7,58	—	—	2,89	12,00	12,92	0,69	3,23	3,30	3,01	14,26	14,34	3,71	A	3,40	9,30	3829	
	20M 7.000	27M 9.000	27M 9.000	—	—	2,38	3,06	3,06	—	—	2,89	8,50	9,84	0,69	2,29	2,90	3,01	10,02	12,62	3,71	A	3,60	7,50	2917	
	20M 7.000	27M 9.000	35M 12.000	—	—	2,50	3,21	4,29	—	—	2,89	10,00	12,30	0,69	2,70	3,03	3,01	11,78	13,19	3,71	A	3,60	8,00	3111	
	20M 7.000	27M 9.000	53M 18.000	—	—	2,37	3,04	6,09	—	—	2,89	11,50	12,30	0,69	3,10	3,23	3,01	13,59	14,05	3,71	A	3,50	9,00	3600	
	20M 7.000	27M 9.000	70M 24.000	—	—	2,10	2,70	7,20	—	—	2,89	12,00	12,92	0,69	3,23	3,43	3,01	14,26	14,91	3,71	A	3,60	9,40	3656	
	20M 7.000	35M 12.000	35M 12.000	—	—	2,48	4,26	4,26	—	—	2,89	11,00	12,30	0,69	2,96	3,13	3,01	12,96	13,62	3,71	A	3,60	8,80	3422	
	20M 7.000	35M 12.000	53M 18.000	—	—	2,18	3,73	5,59	—	—	2,89	11,50	12,30	0,69	3,10	3,30	3,01	13,62	14,34	3,71	A	3,60	9,30	3617	
	20M 7.000	35M 12.000	70M 24.000	—	—	1,95	3,35	6,70	—	—	2,89	12,00	12,92	0,69	3,23	3,43	3,01	14,29	14,91	3,71	A	3,40	9,50	3912	
	20M 7.000	53M 18.000	53M 18.000	—	—	1,95	5,02	5,02	—	—	2,89	12,00	12,92	0,69	3,23	3,43	3,01	14,29	14,91	3,71	A	3,40	9,50	3912	
	27M 9.000	27M 9.000	27M 9.000	—	—	3,33	3,33	3,33	—	—	2,89	10,00	12,30	0,69	2,70	3,30	3,01	11,78	14,34	3,71	A	3,60	8,70	3383	
	27M 9.000	27M 9.000	35M 12.000	—	—	3,30	3,30	4,40	—	—	2,89	11,00	12,30	0,69	2,96	3,13	3,01	12,96	13,62	3,71	A	3,60	8,80	3422	
	27M 9.000	27M 9.000	53M 18.000	—	—	2,88	2,88	5,75	—	—	2,89	11,50	12,30	0,69	3,10	3,30	3,01	13,62	14,34	3,71	A	3,50	9,30	3720	
	27M 9.000	27M 9.000	70M 24.000	—	—	2,57	2,57	6,86	—	—	2,89	12,00	12,92	0,69	3,23	3,43	3,01	14,29	14,91	3,71	A	3,40	9,50	3912	

Note: Pd = Pdesign CEA = Consumo Energetico Annuo

MULTISplit

RISCALDAMENTO

TABELLE DI COMBINAZIONE

Unità esterna: MU1-Y 125M (PENTA)

CONTO 2.0 TERMICO

DETRAZIONI 65% FISCALI

UNITÀ ESTERNA	UNITÀ INTERNA					CAPACITA DI RISC. [KW]					CAPACITÀ TOTALE DI RISC. [KW]			CAPACITÀ ASSORBITA RISC. [KW]			CORRENTE TOTALE RISC. [A]			COP	EFFICIENZA STAGIONALE (SECONDO EN14825)				DETRAZIONI FISCALI
	A	B	C	D		A	B	C	D	E	Min.	Nom.	Max.	Min.	Nom.	Max.	Min.	Nom.	Max.		Class	SCOP	Pd	CEA [kWh]	
MU1-Y 125M (1x3)	27M 9.000	35M 12.000	35M 12.000	—	—	3,14	4,18	4,18	—	—	2,89	11,50	12,30	0,69	3,10	3,13	3,01	13,59	13,62	3,71	A	3,40	9,00	3706	
	27M 9.000	35M 12.000	53M 18.000	—	—	2,77	3,69	5,54	—	—	2,89	12,00	12,92	0,69	3,23	3,30	3,01	14,26	14,34	3,71	A	3,50	9,30	3720	
	27M 9.000	35M 12.000	70M 24.000	—	—	2,40	3,20	6,40	—	—	2,89	12,00	12,92	0,69	3,23	3,43	3,01	14,29	14,91	3,71	A	3,40	9,50	3912	
	27M 9.000	53M 18.000	53M 18.000	—	—	2,40	4,80	4,80	—	—	2,89	12,00	12,92	0,69	3,23	3,43	3,01	14,29	14,91	3,71	A	3,50	9,50	3800	
	35M 12.000	35M 12.000	35M 12.000	—	—	3,83	3,83	3,83	—	—	2,89	11,50	12,30	0,69	3,10	3,23	3,01	13,59	14,05	3,71	A	3,50	9,30	3720	
	35M 12.000	35M 12.000	53M 18.000	—	—	3,43	3,43	5,14	—	—	2,89	12,00	12,92	0,69	3,23	3,43	3,01	14,26	14,91	3,71	A	3,50	9,50	3800	
	35M 12.000	35M 12.000	70M 24.000	—	—	3,00	3,00	6,00	—	—	2,89	12,00	12,92	0,69	3,23	3,43	3,01	14,29	14,91	3,71	A	3,40	9,50	3912	
	35M 12.000	53M 18.000	53M 18.000	—	—	3,00	4,50	4,50	—	—	2,89	12,00	12,92	0,69	3,23	3,43	3,01	14,29	14,91	3,71	A	3,40	9,50	3912	
	35M 12.000	53M 18.000	70M 24.000	—	—	2,67	4,00	5,33			2,89	12,00	12,92	0,69	3,23	3,43	3,01	14,29	14,91	3,71	A	3,40	9,50	3912	
	53M 18.000	53M 18.000	53M 18.000	—	—	4,00	4,00	4,00	—	—	2,89	12,00	12,92	0,69	3,23	3,43	3,01	14,29	14,91	3,71	A	3,50	9,50	3800	
MU1-Y 125M (1x4)	20M 7.000	20M 7.000	20M 7.000	20M 7.000	—	2,50	2,50	2,50	2,50	—	3,69	10,00	12,67	0,79	2,70	2,97	3,44	11,72	12,90	3,71	A	3,80	8,70	3205	
	20M 7.000	20M 7.000	20M 7.000	27M 9.000	—	2,57	2,57	2,57	3,30	—	3,69	11,00	12,92	0,79	2,96	3,13	3,44	12,89	13,62	3,71	A	3,80	8,80	3242	
	20M 7.000	20M 7.000	20M 7.000	35M 12.000	—	2,50	2,50	2,50	4,29	—	3,69	11,80	13,53	0,79	3,18	3,23	3,44	13,83	14,05	3,71	A	3,70	9,00	3405	
	20M 7.000	20M 7.000	20M 7.000	53M 18.000	—	2,15	2,15	2,15	5,54	—	3,69	12,00	13,53	0,79	3,23	3,63	3,44	14,14	15,77	3,71	A	3,60	9,30	3617	
	20M 7.000	20M 7.000	20M 7.000	70M 24.000	—	1,91	1,91	1,91	6,56	—	3,69	12,30	13,53	0,79	3,32	3,79	3,44	14,53	16,49	3,71	A	3,40	9,50	3912	
	20M 7.000	20M 7.000	27M 9.000	27M 9.000	—	2,63	2,63	3,38	3,38	—	3,69	12,00	13,53	0,79	3,23	3,23	3,44	14,06	14,05	3,71	A	3,60	7,90	3072	
	20M 7.000	20M 7.000	27M 9.000	35M 12.000	—	2,40	2,40	3,09	4,11	—	3,69	12,00	13,53	0,79	3,23	3,63	3,44	14,06	15,77	3,71	A	3,60	9,20	3578	
	20M 7.000	20M 7.000	27M 9.000	53M 18.000	—	2,05	2,05	2,63	5,27	—	3,69	12,00	13,53	0,79	3,23	3,63	3,44	14,14	15,77	3,71	A	3,50	9,40	3760	
	20M 7.000	20M 7.000	27M 9.000	70M 24.000		1,83	1,83	2,36	6,28	—	3,69	12,30	13,53	0,79	3,32	3,79	3,44	14,57	16,49	3,71	A	3,40	9,50	3912	
	20M 7.000	20M 7.000	35M 12.000	35M 12.000	—	2,21	2,21	3,79	3,79	—	3,69	12,00	13,53	0,79	3,23	3,63	3,44	14,10	15,77	3,71	A	3,60	9,30	3617	
	20M 7.000	20M 7.000	35M 12.000	53M 18.000	—	1,91	1,91	3,27	4,91	—	3,69	12,00	13,53	0,79	3,23	3,63	3,44	14,14	15,77	3,71	A	3,50	9,50	3800	
	20M 7.000	20M 7.000	35M 12.000	70M 24.000	—	1,72	1,72	2,95	5,90	—	3,69	12,30	13,53	0,79	3,32	3,79	3,44	14,57	16,49	3,71	A	3,40	9,50	3912	
	20M 7.000	20M 7.000	53M 18.000	53M 18.000	—	1,68	1,68	4,32	4,32	—	3,69	12,00	13,53	0,79	3,23	3,79	3,44	14,22	16,49	3,71	A	3,40	9,50	3912	
	20M 7.000	20M 7.000	53M 18.000	70M 24.000		1,54	1,54	3,95	5,27	—	3,69	12,30	13,53	0,79	3,32	3,79	3,44	14,57	16,49	3,71	A	3,40	9,50	3912	
	20M 7.000	27M 9.000	27M 9.000	27M 9.000	—	2,47	3,18	3,18	3,18	—	3,69	12,00	13,53	0,79	3,23	3,63	3,44	14,06	15,77	3,71	A	3,70	9,10	3443	
	20M 7.000	27M 9.000	27M 9.000	35M 12.000	—	2,27	2,92	2,92	3,89	—	3,69	12,00	13,53	0,79	3,23	3,63	3,44	14,10	15,77	3,71	A	3,50	9,30	3720	
	20M 7.000	27M 9.000	27M 9.000	53M 18.000	—	1,95	2,51	2,51	5,02	—	3,69	12,00	13,53	0,79	3,23	3,63	3,44	14,14	15,77	3,71	A	3,50	9,50	3800	
	20M 7.000	27M 9.000	27M 9.000	70M 24.000	—	1,76	2,26	2,26	6,02	—	3,69	12,30	13,53	0,79	3,32	3,79	3,44	14,57	16,49	3,71	A	3,40	9,50	3912	
	20M 7.000	27M 9.000	35M 12.000	35M 12.000	—	2,10	2,70	3,60	3,60	—	3,69	12,00	13,53	0,79	3,23	3,63	3,44	14,14	15,77	3,71	A	3,40	9,40	3871	
	20M 7.000	27M 9.000	35M 12.000	53M 18.000	—	1,83	2,35	3,13	4,70	—	3,69	12,00	13,53	0,79	3,23	3,79	3,44	14,22	16,49	3,71	A	3,50	9,50	3800	
	20M 7.000	27M 9.000	35M 12.000	70M 24.000	—	1,66	2,13	2,84	5,68	—	3,69	12,30	13,53	0,79	3,32	3,79	3,44	14,57	16,49	3,71	A	3,40	9,50	3912	
	20M 7.000	27M 9.000	53M 18.000	53M 18.000	—	1,62	2,08	4,15	4,15	—	3,69	12,00	13,53	0,79	3,23	3,79	3,44	14,18	16,49	3,71	A	3,50	9,50	3800	
	20M 7.000	27M 9.000	53M 18.000	70M 24.000	—	1,48	1,91	3,82	5,09	—	3,69	12,30	13,53	0,79	3,32	3,79	3,44	14,53	16,49	3,71	A	3,50	9,50	3800	
	20M 7.000	35M 12.000	35M 12.000	35M 12.000	—	1,95	3,35	3,35	3,35	—	3,69	12,00	13,53	0,79	3,23	3,63	3,44	14,14	15,77	3,71	A	3,40	9,50	3912	
	20M 7.000	35M 12.000	35M 12.000	53M 18.000	—	1,71	2,94	2,94	4,41	—	3,69	12,00	13,53	0,79	3,23	3,79	3,44	14,22	16,49	3,71	A	3,50	9,50	3800	
	20M 7.000	35M 12.000	35M 12.000	70M 24.000	—	1,57	2,68	2,68	5,37	—	3,69	12,30	13,53	0,79	3,32	3,79	3,44	14,53	16,49	3,71	A	3,50	9,50	3800	

RISCALDAMENTO

MULTISplit

Note: Pd = Pdesign CEA = Consumo Energetico Annuo

TABELLE DI COMBINAZIONE

Unità esterna: MU1-Y 125M (PENTA)

CONTO 2.0 TERMICO

DETRAZIONI 65% FISCALI

UNITÀ ESTERNA	UNITÀ INTERNA					CAPACITA DI RISC. [KW]					CAPACITÀ TOTALE DI RISC. [KW]			CAPACITÀ ASSORBITA RISC. [KW]			CORRENTE TOTALE RISC. [A]			COP	EFFICIENZA STAGIONALE (SECONDO EN14825)				DETRAZIONI FISCALI
	A	B	C	D	E	A	B	C	D	E	Min.	Nom.	Max.	Min.	Nom.	Max.	Min.	Nom.	Max.		Class	SCOP	Pd	CEA [kWh]	
MU1-Y 125M (1x4)	20M 7.000	35M 12.000	53M 18.000	53M 18.000	—	1,53	2,62	3,93	3,93	—	3,69	12,00	13,53	0,79	3,23	3,79	3,44	14,18	16,49	3,71	A	3,40	9,50	3912	
	27M 9.000	27M 9.000	27M 9.000	27M 9.000	—	3,00	3,00	3,00	3,00	—	3,69	12,00	13,53	0,79	3,23	3,63	3,44	14,10	15,77	3,71	A	3,80	9,30	3426	
	27M 9.000	27M 9.000	27M 9.000	35M 12.000	—	2,77	2,77	2,77	3,69	—	3,69	12,00	13,53	0,79	3,23	3,63	3,44	14,14	15,77	3,71	A	3,70	9,40	3557	
	27M 9.000	27M 9.000	27M 9.000	53M 18.000	—	2,40	2,40	2,40	4,80	—	3,69	12,00	13,53	0,79	3,23	3,79	3,44	14,22	16,49	3,71	A	3,60	9,50	3694	
	27M 9.000	27M 9.000	27M 9.000	70M 24.000	—	2,17	2,17	2,17	5,79	—	3,69	12,30	13,53	0,79	3,32	3,79	3,44	14,57	16,49	3,71	A	3,40	9,50	3912	
	27M 9.000	27M 9.000	35M 12.000	35M 12.000	—	2,57	2,57	3,43	3,43	—	3,69	12,00	13,53	0,79	3,23	3,63	3,44	14,14	15,77	3,71	A	3,50	9,50	3800	
	27M 9.000	27M 9.000	35M 12.000	53M 18.000	—	2,25	2,25	3,00	4,50	—	3,69	12,00	13,53	0,79	3,23	3,79	3,44	14,22	16,49	3,71	A	3,50	9,50	3800	
	27M 9.000	27M 9.000	35M 12.000	70M 24.000	—	2,05	2,05	2,73	5,47	—	3,69	12,30	13,53	0,79	3,32	3,79	3,44	14,53	16,49	3,71	A	3,40	9,50	3912	
	27M 9.000	27M 9.000	53M 18.000	53M 18.000	—	2,00	2,00	4,00	4,00	—	3,69	12,00	13,53	0,79	3,23	3,79	3,44	14,18	16,49	3,71	A	3,50	9,50	3800	
	27M 9.000	35M 12.000	35M 12.000	35M 12.000	—	2,40	3,20	3,20	3,20	—	3,69	12,00	13,53	0,79	3,23	3,63	3,44	14,14	15,77	3,71	A	3,60	9,50	3694	
	27M 9.000	35M 12.000	35M 12.000	53M 18.000	—	2,12	2,82	2,82	4,24	—	3,69	12,00	13,53	0,79	3,23	3,79	3,44	14,22	16,49	3,71	A	3,50	9,50	3800	
	27M 9.000	35M 12.000	35M 12.000	70M 24.000	—	1,94	2,59	2,59	5,18	—	3,69	12,30	13,53	0,79	3,32	3,79	3,44	14,53	16,49	3,71	A	3,40	9,50	3912	
	27M 9.000	35M 12.000	53M 18.000	53M 18.000	—	1,89	2,53	3,79	3,79	—	3,69	12,00	13,53	0,79	3,23	3,79	3,44	14,18	16,49	3,71	A	3,40	9,50	3912	
	35M 12.000	35M 12.000	35M 12.000	35M 12.000	—	3,00	3,00	3,00	3,00	—	3,69	12,00	13,53	0,79	3,23	3,63	3,44	14,14	15,77	3,71	A	3,60	9,50	3694	
	35M 12.000	35M 12.000	35M 12.000	53M 18.000	—	2,67	2,67	2,67	4,00	—	3,69	12,00	13,53	0,79	3,23	3,79	3,44	14,22	16,49	3,71	A	3,50	9,50	3800	
MU1-Y 125M (1x5)	20M 7.000	20M 7.000	20M 7.000	20M 7.000	20M 7.000	2,46	2,46	2,46	2,46	2,46	4,18	12,30	14,94	0,89	3,32	4,12	3,87	14,45	17,92	3,71	A	3,80	9,50	3500	
	20M 7.000	20M 7.000	20M 7.000	20M 7.000	27M 9.000	2,33	2,33	2,33	2,33	2,99	4,18	12,30	14,94	0,89	3,32	4,12	3,87	14,45	17,92	3,71	A	3,80	9,50	3500	
	20M 7.000	20M 7.000	20M 7.000	20M 7.000	35M 12.000	2,15	2,15	2,15	2,15	3,69	4,18	12,30	14,94	0,89	3,32	4,12	3,87	14,45	17,92	3,71	A	3,80	9,50	3500	
	20M 7.000	20M 7.000	20M 7.000	20M 7.000	53M 18.000	1,87	1,87	1,87	1,87	4,81	4,18	12,30	14,94	0,89	3,30	4,12	3,87	14,34	17,92	3,73	A	3,80	9,50	3500	
	20M 7.000	20M 7.000	20M 7.000	20M 7.000	70M 24.000	1,66	1,66	1,66	1,66	5,68	4,18	12,30	14,94	0,89	3,21	4,12	3,87	13,96	17,92	3,83	A	3,80	9,50	3500	
	20M 7.000	20M 7.000	20M 7.000	27M 9.000	27M 9.000	2,21	2,21	2,21	2,84	2,84	4,18	12,30	14,94	0,89	3,32	4,12	3,87	14,45	17,92	3,71	A	3,80	9,50	3500	
	20M 7.000	20M 7.000	20M 7.000	27M 9.000	35M 12.000	2,05	2,05	2,05	2,64	3,51	4,18	12,30	14,94	0,89	3,32	4,12	3,87	14,45	17,92	3,71	A	3,80	9,50	3500	
	20M 7.000	20M 7.000	20M 7.000	27M 9.000	53M 18.000	1,79	1,79	1,79	2,31	4,61	4,18	12,30	14,94	0,89	3,25	4,12	3,87	14,11	17,92	3,79	A	3,80	9,50	3500	
	20M 7.000	20M 7.000	20M 7.000	27M 9.000	70M 24.000	1,59	1,59	1,59	2,05	5,47	4,18	12,30	14,94	0,89	3,21	4,12	3,87	13,96	17,92	3,83	A	3,80	9,50	3500	
	20M 7.000	20M 7.000	20M 7.000	35M 12.000	35M 12.000	1,91	1,91	1,91	3,28	3,28	4,18	12,30	14,94	0,89	3,32	4,12	3,87	14,45	17,92	3,71	A	3,80	9,50	3500	
	20M 7.000	20M 7.000	20M 7.000	35M 12.000	53M 18.000	1,69	1,69	1,69	2,89	4,34	4,18	12,30	14,94	0,89	3,25	4,12	3,87	14,11	17,92	3,79	A	3,80	9,50	3500	
	20M 7.000	20M 7.000	20M 7.000	35M 12.000	70M 24.000	1,51	1,51	1,51	2,59	5,18	4,18	12,30	14,94	0,89	3,21	4,12	3,87	13,96	17,92	3,83	A	3,80	9,50	3500	
	20M 7.000	20M 7.000	20M 7.000	53M 18.000	53M 18.000	1,51	1,51	1,51	3,88	3,88	4,18	12,30	14,94	0,89	3,21	4,12	3,87	13,96	17,92	3,83	A	3,80	9,50	3500	
	20M 7.000	20M 7.000	27M 9.000	27M 9.000	27M 9.000	2,10	2,10	2,70	2,70	2,70	4,18	12,30	14,94	0,89	3,32	4,12	3,87	14,45	17,92	3,71	A	3,80	9,50	3500	
	20M 7.000	20M 7.000	27M 9.000	27M 9.000	35M 12.000	1,96	1,96	2,52	2,52	3,35	4,18	12,30	14,94	0,89	3,32	4,12	3,87	14,45	17,92	3,71	A	3,80	9,50	3500	
	20M 7.000	20M 7.000	27M 9.000	27M 9.000	53M 18.000	1,72	1,72	2,21	2,21	4,43	4,18	12,30	14,94	0,89	3,25	4,12	3,87	14,11	17,92	3,79	A	3,80	9,50	3500	
	20M 7.000	20M 7.000	27M 9.000	27M 9.000	70M 24.000	1,54	1,54	1,98	1,98	5,27	4,18	12,30	14,94	0,89	3,21	4,12	3,87	13,96	17,92	3,83	A	3,80	9,50	3500	
	20M 7.000	20M 7.000	27M 9.000	35M 12.000	35M 12.000	1,83	1,83	2,36	3,14	3,14	4,18	12,30	14,94	0,89	3,30	4,12	3,87	14,34	17,92	3,73	A	3,80	9,50	3500	
	20M 7.000	20M 7.000	27M 9.000	35M 12.000	53M 18.000	1,62	1,62	2,09	2,78	4,18	4,18	12,30	14,94	0,89	3,30	4,12	3,87	14,34	17,92	3,73	A	3,80	9,50	3500	
	20M 7.000	20M 7.000	27M 9.000	53M 18.000	53M 18.000	1,46	1,46	1,88	3,75	3,75	4,18	12,30	14,94	0,89	3,21	4,12	3,87	13,96	17,92	3,83	A	3,80	9,50	3500	
	20M 7.000	20M 7.000	35M 12.000	35M 12.000	35M 12.000	1,72	1,72	2,95	2,95	2,95	4,18	12,30	14,94	0,89	3,30	4,12	3,87	14,34	17,92	3,73	A	3,80	9,50	3500	

Note: Pd = Pdesign CEA = Consumo Energetico Annuo

MULTISplit

RISCALDAMENTO

TABELLE DI COMBINAZIONE

Unità esterna: MU1-Y 125M (PENTA)

CONTO 2.0 TERMICO

DETRAZIONI 65% FISCALI

RISCALDAMENTO

UNITÀ ESTERNA	UNITÀ INTERNA					CAPACITA DI RISC. [KW]					CAPACITÀ TOTALE DI RISC. [KW]			CAPACITÀ ASSORBITA RISC. [KW]			CORRENTE TOTALE RISC. [A]			COP	EFFICIENZA STAGIONALE (SECONDO EN14825)				DETRAZIONI FISCALI
	A	B	C	D		A	B	C	D	E	Min.	Nom.	Max.	Min.	Nom.	Max.	Min.	Nom.	Max.		Class	SCOP	Pd	CEA [kWh]	
MU1-Y 125M (1x5)	20M 7.000	20M 7.000	35M 12.000	35M 12.000	53M 18.000	1,54	1,54	2,64	2,64	3,95	4,18	12,30	14,94	0,89	3,21	4,12	3,87	13,96	17,92	3,83	A	3,80	9,50	3500	
	20M 7.000	27M 9.000	27M 9.000	27M 9.000	27M 9.000	2,00	2,57	2,57	2,57	2,57	4,18	12,30	14,94	0,89	3,32	4,12	3,87	14,45	17,92	3,71	A	3,80	9,50	3500	
	20M 7.000	27M 9.000	27M 9.000	27M 9.000	35M 12.000	1,87	2,41	2,41	2,41	3,21	4,18	12,30	14,94	0,89	3,30	4,12	3,87	14,34	17,92	3,73	A	3,80	9,50	3500	
	20M 7.000	27M 9.000	27M 9.000	27M 9.000	53M 18.000	1,66	2,13	2,13	2,13	4,26	4,18	12,30	14,94	0,89	3,21	4,12	3,87	13,96	17,92	3,83	A	3,80	9,50	3500	
	20M 7.000	27M 9.000	27M 9.000	27M 9.000	70M 24.000	1,48	1,91	1,91	1,91	5,09	4,18	12,30	14,94	0,89	3,21	4,12	3,87	13,96	17,92	3,83	A	3,80	9,50	3500	
	20M 7.000	27M 9.000	27M 9.000	35M 12.000	35M 12.000	1,76	2,26	2,26	3,01	3,01	4,18	12,30	14,94	0,89	3,30	4,12	3,87	14,34	17,92	3,73	A	3,80	9,50	3500	
	20M 7.000	27M 9.000	27M 9.000	35M 12.000	53M 18.000	1,57	2,01	2,01	2,68	4,03	4,18	12,30	14,94	0,89	3,21	4,12	3,87	13,96	17,92	3,83	A	3,80	9,50	3500	
	20M 7.000	27M 9.000	35M 12.000	35M 12.000	35M 12.000	1,66	2,13	2,84	2,84	2,84	4,18	12,30	14,94	0,89	3,25	4,12	3,87	14,11	17,92	3,79	A	3,80	9,50	3500	
	20M 7.000	27M 9.000	35M 12.000	35M 12.000	53M 18.000	1,48	1,91	2,54	2,54	3,82	4,18	12,30	14,94	0,89	3,21	4,12	3,87	13,96	17,92	3,83	A	3,80	9,50	3500	
	20M 7.000	35M 12.000	35M 12.000	35M 12.000	35M 12.000	1,57	2,68	2,68	2,68	2,68	4,18	12,30	14,94	0,89	3,25	4,12	3,87	14,11	17,92	3,79	A	3,80	9,50	3500	
	27M 9.000	**27M 9.000**	**27M 9.000**	**27M 9.000**	**27M 9.000**	**2,46**	**2,46**	**2,46**	**2,46**	**2,46**	**4,18**	**12,30**	**14,94**	**0,89**	**3,30**	**4,12**	**3,87**	**14,34**	**17,92**	**3,73**	**A**	**3,80**	**9,50**	**3500**	
	27M 9.000	27M 9.000	27M 9.000	27M 9.000	35M 12.000	2,31	2,31	2,31	2,31	3,08	4,18	12,30	14,94	0,89	3,30	4,12	3,87	14,34	17,92	3,73	A	3,80	9,50	3500	
	27M 9.000	27M 9.000	27M 9.000	27M 9.000	53M 18.000	2,05	2,05	2,05	2,05	4,10	4,18	12,30	14,94	0,89	3,21	4,12	3,87	13,96	17,92	3,83	A	3,80	9,50	3500	
	27M 9.000	27M 9.000	27M 9.000	35M 12.000	35M 12.000	2,17	2,17	2,17	2,89	2,89	4,18	12,30	14,94	0,89	3,25	4,12	3,87	14,11	17,92	3,79	A	3,80	9,50	3500	
	27M 9.000	27M 9.000	27M 9.000	35M 12.000	53M 18.000	1,94	1,94	1,94	2,59	3,88	4,18	12,30	14,94	0,89	3,21	4,12	3,87	13,96	17,92	3,83	A	3,80	9,50	3500	
	27M 9.000	27M 9.000	35M 12.000	35M 12.000	35M 12.000	2,05	2,05	2,73	2,73	2,73	4,18	12,30	14,94	0,89	3,25	4,12	3,87	14,11	17,92	3,79	A	3,80	9,50	3500	
	27M 9.000	35M 12.000	35M 12.000	35M 12.000	35M 12.000	1,94	2,59	2,59	2,59	2,59	4,18	12,30	14,94	0,89	3,21	4,12	3,87	13,96	17,92	3,83	A	3,80	9,50	3500	

Note: Pd = Pdesign CEA = Consumo Energetico Annuo

MULTISplit

Sistemi Light Commercial

PERCHÉ SCEGLIERE UN SISTEMA LIGHT COMMERCIAL?

- Sistemi fino a 16kW, soluzione ideale per la climatizzazione di zone commerciali come uffici, banche, sale riunioni.
- Configurazione TWIN per un ambiente più comfortevole
- Gestibile con Wi-Fi, Centralizzatori, Convertitore dati o sistemi BMS

COMBINABILITÀ UNITÀ ESTERNE / INTERNE

UNITÀ ESTERNA	UNITÀ INTERNE CASSETTE COMPATTE 4-VIE		UNITÀ INTERNE CASSETTE 4-VIE				UNITÀ INTERNE CONSOLE		UNITÀ INTERNE CANALIZZABILI						UNITÀ INTERNE SOFFITTO & PAVIMENTO					UNITÀ INTERNE COLONNA
	BOX-SL 2 650x650		BOX-SL 2 950x950				CONSOLE-SL 2		DUCT-SL 2						CEILING & FLOOR-SL 2					STANDING-SL-2
	IB2-XY		IA2-XY				IC2-XY		ID2-XY						IF2-XY					IS2-XY
	35M	53M	70M	105M	140M	160M	35M	53M	35M	53M	70M	105M	140M	160M	53M	70M	105M	140M	160M	140M
MC2-Y 35M	●						●		●											
MC2-Y 53M		●						●		●					●					
MC2-Y 70M			●								●					●				
MC2-Y 88M				●																
MC2-Y 105M/105T				●								●					●			
MC2-Y 120M					●															
MC2-Y 140T			T		●						T		●			T		●		●
MC2-Y 160T				T		●						T		●			T		●	

T = Compatibile con sistema TWIN

UN SISTEMA COMPLETO PER IL PICCOLO COMMERCIALE

CONFIGURAZIONE TWIN PER UNA MIGLIORE DISTRIBUZIONE DELL'ARIA NELLA STANZA

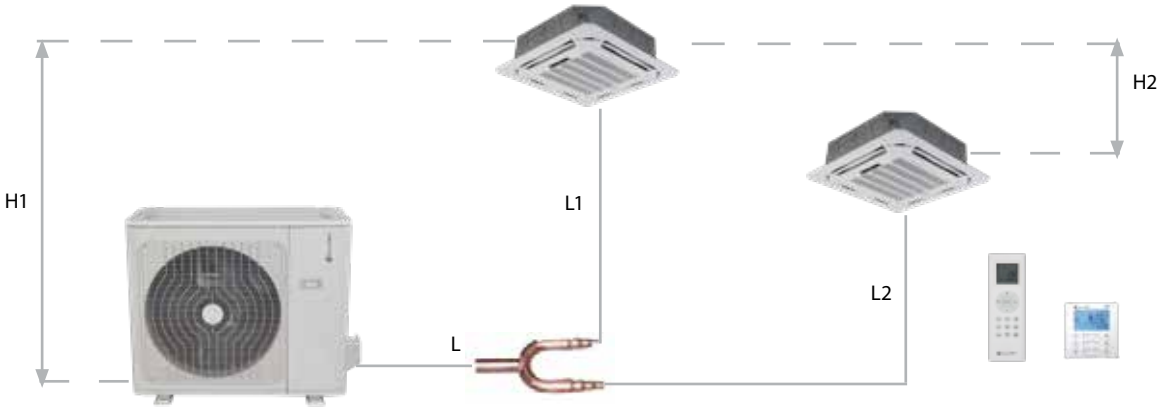

Accessorio FQZHN-01D:
giunto a Y per collegamento Twin

		[m]	
Lunghezza tubazioni	Lunghezza totale	65	L+Max(L1,L2)
	Lunghezza max. singole linee	15	L1,L2
	Differenza max. tra le due linee L1-L2	10	L1,L2
Dislivello	Dislivello max. unità interna - esterna	20	H1
	Dislivello max. tra le due unità interne	0,5	H2

Le unità interne TWIN sono progettate per essere installate in una singola stanza.
Il comando permette di controllare l'unità principale mentre la secondaria ne segue le impostazioni di on/off, set-point, modalità di funzionamento e velocità del ventilatore.

COMBINAZIONI POSSIBILI

	UNITÀ INTERNA 1	UNITÀ INTERNA 2	UNITÀ ESTERNA
+	IA2-XY 70M	IA2-XY 70M	MC2-Y 140T
	IA2-XY 105M	IA2-XY 105M	MC2-Y 160T
+	ID2-XY 70M	ID2-XY 70M	MC2-Y 140T
	ID2-XY 105M	ID2-XY 105M	MC2-Y 160T
+	IF2-XY 70M	IF2-XY 70M	MC2-Y 140T
	IF2-XY 105M	IF2-XY 105M	MC2-Y 160T

Nota:
CONFIGURARE LE UNITÀ INTERNE

Settare l'interruttore SW5

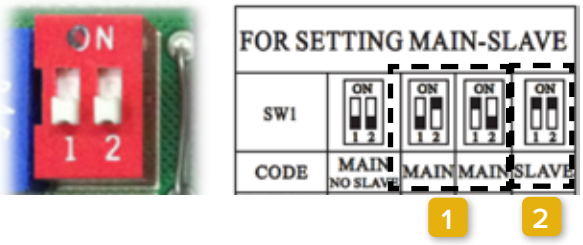

1. Unità interna Slave: 1 e 2 entrambi in ON.
2. Unità interna Master: posizione alternata di 1 e 2 (uno in ON e l'altro in OFF)

BOX-SL 2 650x650 35M÷53M

RELAX 4 YEARS | 33 dB(A) | CONTROL SYSTEM SPLIT VRF

A++ A++

COMFORT

Follow Me | Turbo | Ventilatore interno a 12 livelli di velocità | Ventilatore esterno a 6 livelli di velocità | Funzione Anti Aria Fredda | Compensazione della temperatura | Auto swing

AFFIDABILITÀ

Allarme perdita refrigerante | Auto diagnosi | Funzione Emergency | Auto sbrinamento | Climatizzazione Locali Tecnici | Pompa di scarico condensa

PRATICITÀ

Accensione/ Spegnimento manuale | Contatto On/Off | Porta allarme remoto | Memorizzazione orientamento alette | Auto-restart | Timer

RISP. ENERGETICO

Funzione Sleep

SALUTE

Presa immissione aria

OPTIONAL

Comando a filo | Comando centralizzato | Comunicazione BMS | Controllo Wi-Fi

PANNELLO 650X650
T-MBQ4-03B4
(accessorio obbligatorio)

Wi-Fi
WF-60A2
(optional)

FILOCOMANDO
KJR120C1E
(optional)

TELECOMANDO
RG66A1
(standard)

IB2-XY

MC2-Y

dati tecnici

Set			S.IB2+MC2-Y	35M	53M
Capacità di raffrescamento	Nominale (Min~Max)		Btu/h	12.000 (5.200~18.000)	18.000 (9.900~19.600)
	Nominale (Min~Max)		kW	3,5 (1,5~5,3)	5,3 (2,9~5,7)
Capacità di riscaldamento	Nominale (Min~Max)		Btu/h	15.000 (3.500~19.000)	18.500 (8.100~20.800)
	Nominale (Min~Max)		kW	4,4 (1~5,6)	5,4 (2,4~6,1)
Potenza assorbita nominale	Raffrescamento	Nominale (Min~Max)	W	850 (350~1.600)	1.633 (720~1.860)
	Riscaldamento	Nominale (Min~Max)	W	1.100 (310~1.800)	1.460 (700~1.930)
Corrente assorbita nominale	Raffrescamento	Nominale (Min~Max)	A	3,8 (1,6~7,1)	7,2 (3,2~8,2)
	Riscaldamento	Nominale (Min~Max)	A	5,0 (1,4~7,9)	6,4 (3,1~8,5)
Efficienza stagionale[1]	Raffrescamento	Classe energetica	-	A++	A++
		Carico teorico (Pdesign)	kW	3,5	5,3
		SEER	-	7,80	6,10
		Consumo energetico annuo	kWh/a	157	304
	Riscaldamento Condizioni climatiche medie	Classe energetica	-	A++	A+
		Carico teorico (Pdesign)	kW	3,1	4,2
		SCOP	-	4,60	4,00
		Consumo energetico annuo	kWh/a	959	1.470
	Riscaldamento Condizioni climatiche calde	Classe energetica	-	A+++	A++
		SCOP	-	5,10	4,90
Efficienza nominale[2]	EER		-	4,14	3,25
	COP		-	4,00	3,71

Unità Interna			IB2-XY	35M	53M
			Codice configurato	AAIBQ200-0001	AAIBQ400-0001
Dimensioni	Unità	L x P x A	mm	570x570x260	570x570x260
	Imballo (Unità)	L x P x A	mm	662x662x317	655x655x290
	Pannello	L x P x A	mm	647x647x50	647x647x50
	Imballo (Pannello)	L x P x A	mm	715x715x123	715x715x123
Peso	Unità / Imballo		kg	16,2 / 21,4	16,2 / 21,4
	Pannello / Imballo		kg	2,5 / 4,5	2,5 / 4,5
Filtro aria	Tipo		-	R/W	R/W
Portata d'aria		Hi/Mid/Lo	m³/h	620/505/420	720/625/540
Potenza sonora		Hi	dB(A)	51	56
Pressione sonora		Hi/Mid/Lo	dB(A)	41/36/33	42,5/39/35,5
Sitemi di controllo	Telecomando a infrarossi		-	RG66A1	RG66A1
	Temperatura settabile		°C	17~30	17~30
Alimentazione	Tensione/Frequenza/Fasi		V/Hz/n°	230 / 50 / 1	230 / 50 / 1

[1] Dati di SEER e SCOP, relative classificazioni energetiche e consumi energetici annui in conformità allo standard di misura EN14825.
[2] Valori di EER/COP dichiarati solo al fine della detrazioni fiscali in vigore all'atto della realizzazione di questo documento
R/W = Estraibile/Lavabile

Condizioni di prova:
secondo norma EN14511 / EN12102
Raffreddamento: temperatura aria interna 27°C DB/19°C WB; temperatura aria esterna 35°C DB/24°C WB;
Riscaldamento: temperatura aria interna 20°C DB/15°C WB; temperatura aria esterna 7°C DB/6°C WB.
Dati dichiarati secondo regolamento delegato UE 626/2011

Unità esterna			MC2-Y	35M	53M
			Codice configurato	AALDQ200-0003	AALDQ400-0002
Dimensioni	Unità	L x P x A	mm	800x333x554	800x333x554
	Imballo	L x P x A	mm	920x390x625	920x390x625
Peso	Unità / Imballo		kg	34,7 / 37,5	33,7 / 36,6
Potenza sonora		Nominale	dB(A)	63	63
Pressione sonora		Nominale	dB(A)	55,5	55,5
Campo di funzionamento	Raffrescamento	T Interna	°C	17~32	17~32
		T esterna	°CBS	-15~50	-15~50
	Riscaldamento	T Interna	°C	0~30	0~30
		T esterna	°CBU	-15~24	-15~24
Refrigerante	Tipo/GWP		-	R-32 / 675	R-32 / 675
Alimentazione	Tensione/Frequenza/Fasi		V/Hz/n°	230 / 50 / 1	230 / 50 / 1
Corrente - 50Hz	Portata massima del fusibile (MFA)		A	20	20

connessioni e linee frigorifere

Set			35M	53M
Lunghezza equivalente max	L	m	25	30
Dislivello max ODU / IDU	H	m	±10	±20
Precarica refrigerante		kg / m	0,87 / 5	1,15 / 5
		CO_2 tons	0,59	0,78
Carica aggiuntiva refrigerante		g/m	12	12
Diametri esterni	Liquido	mm / inch	Φ6,35 - 1/4"	Φ6,35 - 1/4"
	Gas	mm / inch	Φ9,52 - 3/8"	Φ12,7 - 1/2"

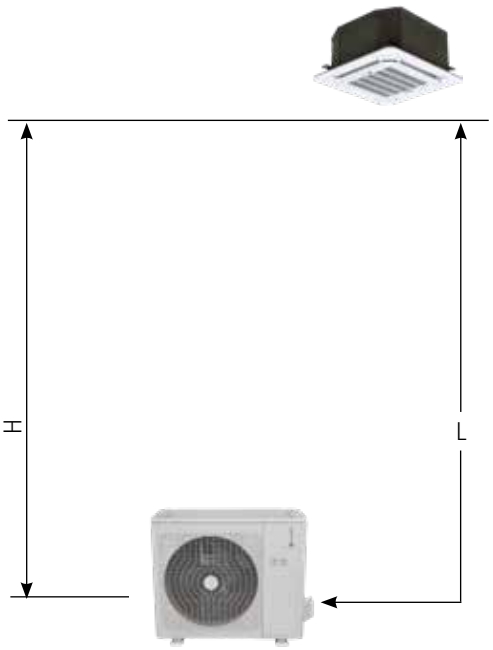

collegamenti elettrici

Set			35M	53M
ODU	Alimentazione	V/Hz/n°	230 / 50 / 1	230 / 50 / 1
		n° cavi / sezione	2 x 2,5mm² + G	2 x 2,5mm² + G
	Segnale	n° cavi / sezione	2 x 1mm²	1 x 1mm²
IDU	Alimentazione	V/Hz/n°	da ODU	da ODU
		n° cavi / sezione	2 x 1mm² + G	2 x 1mm² + G
	Segnale	n° cavi / sezione	2 x 1mm²	1 x 1mm²

accessori

Standard

RG66A1 Telecomando a infrarossi per unità interne eccetto STELVIO

T-MBQ4-03B4 Pannello per Box-SM 2/Box-SL 2 650x650, mandata aria 360°, griglia con fori tondi

(Accessorio obbligatorio, da selezionare a parte)

Opzionali

WF-60A2 Smart port kit per la gestione delle unità interne non a parete via Wi-Fi (comprende adattatore e chiavetta USB).

ON-OFF può essere utilizzato contemporaneamente a solo una funzione tra Porta XYE/BMS/Wi-Fi

Nota: il collegamento di questo accessorio esclude il collegamento di filocomandi.

Sistemi di Controllo (vedi sezione dedicata)

BOX-SL 2 950x950 70M÷160M

RELAX 4 YEARS | 40 dB(A) | CONTROL SYSTEM SPLIT VRF

A++ A+

COMFORT

Follow Me | Turbo | Ventilatore interno a 12 livelli di velocità | Ventilatore esterno a 6 livelli di velocità | Funzione Anti Aria Fredda | Compensazione della temperatura | Auto swing

AFFIDABILITÀ

Allarme perdita refrigerante | Auto diagnosi | Funzione Emergency | Auto sbrinamento | Climatizzazione Locali Tecnici | Pompa di scarico condensa

PRATICITÀ

Accensione/ Spegnimento manuale | Contatto On/Off | Porta allarme remoto | Memorizzazione orientamento alette | Auto-restart | Timer

RISP. ENERGETICO

Funzione Sleep

SALUTE

Presa immissione aria

OPTIONAL

Comando a filo | Comando centralizzato | Comunicazione BMS | Controllo Wi-Fi

PANNELLO 950X950 T-MBQ4-900 *(accessorio obbligatorio)*

Wi-Fi WF-60A2 *(optional)*

FILOCOMANDO KJR120C1E *(optional)*

TELECOMANDO RG66A1 *(standard)*

IA2-XY

MC2-Y

dati tecnici

Set			S.IA2+MC2-Y	70M	88M (NEW)	105M	120M (NEW)	105T	140T	160T
Capacità di raffrescamento	Nominale (Min~Max)		Btu/h	24.000 (11.000~28.000)	30.000 (13.500~38.000)	36.000 (13.800~41.000)	39.000 (16.200~45.000)	36.000 (13.800~41.000)	48.000 (16.200~49.800)	53000 (18000~57000)
	Nominale (Min~Max)		kW	7,0 (3,2~8,2)	8,8 (4~10)	10,6 (4~12,0)	11,4 (4,8~13,2)	10,6 (4~12,0)	14,1 (4,8~14,6)	15,5 (5,3~16,7)
Capacità di riscaldamento	Nominale (Min~Max)		Btu/h	26.000 (8.300~29.500)	33.000 (10.000~41.500)	38.000 (10.000~46.000)	45.000 (13.400~51.200)	38.000 (10.000~48.300)	55.000 (13.400~57.200)	62.000 (15.000~66.000)
	Nominale (Min~Max)		kW	7,6 (2,4~8,7)	9,8 (2,9~11,5)	11,1 (2,9~13,5)	16,5 (5,3~15)	11,1 (3~14,1)	16,1 (3,9~16,8)	18,2 (4,4~19,3)
Potenza assorbita nominale	Raffrescamento	Nominale (Min~Max)	W	2.190 (480~2.850)	2.927 (890~4.200)	3.750 (890~4.500)	3.772 (1.158~4.789)	3.950 (890~4.500)	5.130 (1.174~5.602)	5.951 (1.147~6.682)
	Riscaldamento	Nominale (Min~Max)	W	2.050 (500~2.880)	2.423 (720~4.150)	2.960 (720~4.450)	3.755 (987~4.382)	3.000 (720~4.750)	5.050 (987~5.378)	6.036 (1.022~6.448)
Corrente assorbita nominale	Raffrescamento	Nominale (Min~Max)	A	9,5 (2,1~12,4)	12,9 (3,9~18,2)	16,3 (3,9~19,6)	16,5 (5,3~15)	6,6 (3,9~8,2)	8,3 (1,8~9,3)	9,8 (1,8~11,6)
	Riscaldamento	Nominale (Min~Max)	A	8,9 (2,2~12,5)	13 (3,2~19,4)	13 (3,2~19,4)	16,4 (4,5~19,9)	5 (3,2~8,3)	8,2 (1,6~8,9)	9,9 (1,6~11,2)
Efficienza stagionale[1]	Raffrescamento	Classe energetica	-	A++	A++	A++	A+	A++	A++	A++
		Carico teorico (Pdesign)	kW	7	8,9	10,5	11,7	10,5	14	15,7
		SEER	-	6,10	6,50	6,10	5,90	6,10	6,10	6,10
		Consumo energetico annuo	kWh/a	402	-	605	-	602	803	901
	Riscaldamento Condizioni climatiche medie	Classe energetica	-	A+	A	A+	A	A+	A+	A+
		Carico teorico (Pdesign)	kW	5,4	7,2	8,8	9,2	8,1	11,2	11,9
		SCOP	-	4,00	3,80	4,00	3,90	4,00	4,00	4,00
		Consumo energetico annuo	kWh/a	1.890	-	3.108	-	2.835	3.920	4.165
	Riscaldamento Condizioni climatiche calde	Classe energetica	-	A+++	-	A+++	-	A+++	A+++	A+++
		SCOP	-	5,10	-	5,10	-	5,10	5,10	5,10
Efficienza nominale[2]	EER		-	3,21	3,00	2,81	3,02	2,67	2,74	2,61
	COP		-	3,72	4,05	3,76	3,52	3,71	3,19	3,02

Unità Interna			IA2-XY	70M	105M	105M	140M	105M	140M	160M
			Codice configurato	AAIAQ600-0001	AAIAP100-0001	AAIAP100-0001	AAIAP300-0001	AAIAP100-0001	AAIAP300-0001	AAIAP400-0001
Dimensioni	Unità	L x P x A	mm	840x840x245	840x840x245	840x840x245	840x840x287	840x840x245	840x840x287	840x840x287
	Imballo (Unità)	L x P x A	mm	900x900x265	900x900x265	900x900x265	900x900x292	900x900x265	900x900x292	900x900x292
	Pannello	L x P x A	mm	950x950x55	950x950x55	950x950x55	950x950x55	950x950x55	950x950x55	950x950x55
	Imballo (Pannello)	L x P x A	mm	1.035x1.035x90	1.035x1.035x90	1.035x1.035x90	1.035x1.035x90	1.035x1.035x90	1.035x1.035x90	1.035x1.035x90
Peso	Unità / Imballo		kg	23 / 27	27,5 / 31	27,5 / 31	29 / 32,7	27,5 / 31	29 / 32,7	29,7 / 33,4
	Pannello / Imballo		kg	5 / 8	5 / 8	5 / 8	5 / 8	5 / 8	5 / 8	5 / 8
Filtro aria	Tipo		-	R/W	R/W	R/W	R/W	R/W	R/W	R/W
Portata d'aria		Hi/Mid/Lo	m³/h	1.378/1.200/1.032	1.775/1.620/1.438	1.775/1.620/1.438	1.775/1.568/1.381	1.775/1.620/1.438	1.715/1.568/1.381	1.970/1.737/1.537
Potenza sonora		Hi	dB(A)	59	61	61	66	62	65	65
Pressione sonora		Hi/Mid/Lo	dB(A)	47/43/40	51/49/46	52/49/46	52/50/49	51/47/41	52/50/49	53/50.5/48
Sitemi di controllo	Telecomando a infrarossi		-	RG66A1	RG66A1	RG66A1	RG66A1	RG66A1	RG66A1	RG66A1
	Temperatura settabile		°C	17~30	17~30	17~30	17~30	17~30	17~30	17~30
Alimentazione	Tensione/Frequenza/Fasi		V/Hz/n°	230 / 50 / 1						

[1] Dati di SEER e SCOP, relative classificazioni energetiche e consumi energetici annui in conformità allo standard di misura EN14825.
[2] Valori di EER/COP dichiarati solo al fine della detrazioni fiscali in vigore all'atto della realizzazione di questo documento
R/W = Estraibile/Lavabile

Condizioni di prova:
secondo norma EN14511 / EN12102
Raffreddamento: temperatura aria interna 27°C DB/19°C WB; temperatura aria esterna 35°C DB/24°C WB;
Riscaldamento: temperatura aria interna 20°C DB/15°C WB; temperatura aria esterna 7°C DB/6°C WB.
Dati dichiarati secondo regolamento delegato UE 626/2011

Unità esterna			MC2-Y	70M	88M	105M	120M	105T	140T	160T
		Codice configurato		AALDQ600-0002	AALDQ900-0002	AALDP100-0002	AALDP200-0002	AALDR000-0002	AALDV100-0002	AALDV200-0002
Dimensioni	Unità	L x P x A	mm	845x363x702	946x410x810	946x410x810	946x410x810	946x410x810	952x415x1.333	952x415x1.333
	Imballo	L x P x A	mm	965x395x765	1.090x500x885	1.090x500x885	1.090x500x885	1.090x500x885	1.095x495x1.480	1.095x495x1.480
Peso	Unità / Imballo		kg	66,8 / 72,6	56,9 / 61,8	66,8 / 73,4	73,9 / 78,9	81,5 / 87,0	106,7 / 119,9	111,3 / 124,3
Potenza sonora		Nominale	dB(A)	66	67	67	72	68	72	74
Pressione sonora		Nominale	dB(A)	62	59	65	65	64	66	66
Campo di funzionamento	Raffrescamento	T Interna	°C	17~32	17~32	17~32	17~32	17~32	17~32	17~32
		T esterna	°CBS	-15~50	-15~50	-15~50	-15~50	-15~50	-15~50	-15~50
	Riscaldamento	T Interna	°C	0~30	0~30	0~30	0~30	0~30	0~30	0~30
		T esterna	°CBU	-20~24	-20~24	-15~24	-15~24	-15~24	-15~24	-15~24
Refrigerante	Tipo/GWP		-	R-32 / 675	R-32 / 675	R-32 / 675	R-32 / 675	R-32 / 675	R-32 / 675	R-32 / 675
Alimentazione	Tensione/Frequenza/Fasi		V/Hz/n°	230 / 50 / 1	230 / 50 / 1	230 / 50 / 1	230 / 50 / 1	400 / 50 / 3 + N	400 / 50 / 3 + N	400 / 50 / 3 + N
Corrente - 50Hz	Portata massima del fusibile (MFA)		A	30	30	30	25	25	25	25

connessioni e linee frigorifere

Set			70M	88M	105M	120M	105T	140T	160T
Lunghezza equivalente max	L	m	50	50	65	50	65	65	65
Dislivello max ODU / IDU	H	m	±25	±25	±30	±30	±30	±30	±30
Precarica refrigerante		kg / m	1,5 / 5	2 / 5	2,4 / 5	2,8 / 5	2,4 / 5	2,8 / 5	2,95 / 5
		CO_2 tons	1,01	1,35	1,62	1,89	1,62	1,89	1,99
Carica aggiuntiva refrigerante		g/m	24	24	24	24	24	24	24
Diametri esterni	Liquido	mm / inch	Φ9,52 - 3/8"	Φ9,52 - 3/8"	Φ9,52 - 3/8"	Φ9,52 - 3/8"	Φ9,52 - 3/8"	Φ9,52 - 3/8"	Φ9,52 - 3/8"
	Gas	mm / inch	Φ15,9 - 5/8"	Φ15,9 - 5/8"	Φ15,9 - 5/8"	Φ15,9 - 5/8"	Φ15,9 - 5/8"	Φ15,9 - 5/8"	Φ15,9 - 5/8"

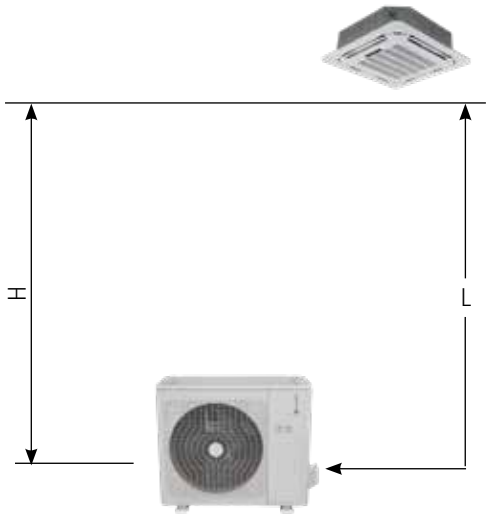

collegamenti elettrici

Set			70M	88M	105M	120M	105T	140T	160T
ODU	Alimentazione	V/Hz/n°	230 / 50 / 1	230 / 50 / 1	230 / 50 / 1	230 / 50 / 1	400 / 50 / 3 + N	400 / 50 / 3 + N	400 / 50 / 3 + N
		n° cavi / sezione	2 x 2,5mm² + G	2 x 4mm² + G	2 x 4mm² + G	2 x 4mm² + G	4 x 2,5mm² + G	4 x 2,5mm² + G	4 x 2,5mm² + G
	Segnale	n° cavi / sezione	2 x 0,2mm²	2 x 0,2mm²	2 x 0,2mm²	2 x 0,2mm²	2 x 0,2mm²	2 x 0,2mm²	2 x 0,2mm²
IDU	Alimentazione	V/Hz/n°	230 / 50 / 1	230 / 50 / 1	230 / 50 / 1	230 / 50 / 1	230 / 50 / 1	230 / 50 / 1	230 / 50 / 1
		n° cavi / sezione	2 x 1mm² + G	2 x 1mm² + G	2 x 1mm² + G	2 x 1mm² + G	2 x 1mm² + G	2 x 1mm² + G	2 x 1mm² + G
	Segnale	n° cavi / sezione	2 x 0,2mm²	2 x 0,2mm²	2 x 0,2mm²	2 x 0,2mm²	2 x 0,2mm²	2 x 0,2mm²	2 x 0,2mm²

accessori

Standard

RG66A1 Telecomando a infrarossi per unità interne eccetto STELVIO

T-MBQ4-900 Pannello per Box-SL 2 950x950, mandata aria 360°, griglia con fori tondi

(Accessorio obbligatorio, da selezionare a parte)

Opzionali

WF-60A2 Smart port kit per la gestione delle unità interne non a parete via Wi-Fi (comprende adattatore e chiavetta USB).

ON-OFF può essere utilizzato contemporaneamente a solo una funzione tra Porta XYE/BMS/Wi-Fi

Nota: il collegamento di questo accessorio esclude il collegamento di filocomandi.

Sistemi di Controllo (vedi sezione dedicata)

CONSOLE-SL 2 35M÷53M

RELAX 4 YEARS | 35 dB(A) | CONTROL SYSTEM SPLIT VRF

A++ A+

COMFORT

Follow Me | Turbo | Ventilatore interno a 12 livelli di velocità | Ventilatore esterno a 10 livelli di velocità | Funzione Anti Aria Fredda | Compensazione della temperatura | Auto swing

AFFIDABILITÀ

Allarme perdita refrigerante | Auto diagnosi | Funzione Emergency | Auto sbrinamento | Climatizzazione Locali Tecnici

PRATICITÀ

Accensione/ Spegnimento manuale | Contatto On/Off | Auto-restart | Timer

RISP. ENERGETICO

Funzione Sleep

OPTIONAL

Comando centralizzato | Comunicazione BMS

TELECOMANDO RG66A1 *(standard)*

IC2-XY

MC2-Y

dati tecnici

Set			S.IC2+MC2-Y	35M	53M NEW
Capacità di raffrescamento	Nominale (Min~Max)		Btu/h	12.000 (2.700~15.000)	16.500 (9.000~17.000)
	Nominale (Min~Max)		kW	3,5 (0,8~4,4)	4,8 (2,6~5)
Capacità di riscaldamento	Nominale (Min~Max)		Btu/h	13.000 (2.100~16.900)	17.000 (7.500~19.600)
	Nominale (Min~Max)		kW	3,8 (0,6~5)	5 (2,2~5,7)
Potenza assorbita nominale	Raffrescamento	Nominale (Min~Max)	W	1.080 (174~1.840)	1.511 (651~1.714)
	Riscaldamento	Nominale (Min~Max)	W	1.020 (150~1.700)	1.400 (606~2.022)
Corrente assorbita nominale	Raffrescamento	Nominale (Min~Max)	A	4,8 (0,8~8,2)	6,2 (3~7,5)
	Riscaldamento	Nominale (Min~Max)	A	4,6 (0,7~7,6)	6,2 (2,8~8,9)
Efficienza stagionale[1]	Raffrescamento	Classe energetica	-	A++	A++
		Carico teorico (Pdesign)	kW	3,5	4,8
		SEER	-	7,70	6,10
		Consumo energetico annuo	kWh/a	159	-
	Riscaldamento Condizioni climatiche medie	Classe energetica	-	A+	A+
		Carico teorico (Pdesign)	kW	3,2	4
		SCOP	-	4,00	4,00
		Consumo energetico annuo	kWh/a	1120	-
	Riscaldamento Condizioni climatiche calde	Classe energetica	-	A+++	A++
		SCOP	-	5,10	4,60
Efficienza nominale[2]	EER		-	3,23	3,20
	COP		-	3,74	3,56

Unità Interna			IC2-XY	35M	53M
			Codice configurato	AAICQ200-0001	AAICQ400-0001
Dimensioni	Unità	L x P x A	mm	700x210x600	700x210x600
	Imballo (Unità)	L x P x A	mm	810x305x710	810x305x710
Peso	Unità / Imballo		kg	14.8/19	14.8/19
Filtro aria	Tipo		-	R/W	R/W
Portata d'aria		Hi/Mid/Lo	m³/h	510/480/370	560/480/400
Potenza sonora		Hi	dB(A)	58	60
Pressione sonora		Hi/Mid/Lo	dB(A)	43/41/35	42,5/39/35
Sitemi di controllo	Telecomando a infrarossi		-	RG66A1	RG66A1
	Temperatura settabile		°C	17~30	17~30
Alimentazione	Tensione/Frequenza/Fasi		V/Hz/n°	230 / 50 / 1	230 / 50 / 1

[1] Dati di SEER e SCOP, relative classificazioni energetiche e consumi energetici annui in conformità allo standard di misura EN14825.
[2] Valori di EER/COP dichiarati solo al fine della detrazioni fiscali in vigore all'atto della realizzazione di questo documento
R/W = Estraibile/Lavabile

Condizioni di prova:
secondo norma EN14511 / EN12102
Raffreddamento: temperatura aria interna 27°C DB/19°C WB; temperatura aria esterna 35°C DB/24°C WB;
Riscaldamento: temperatura aria interna 20°C DB/15°C WB; temperatura aria esterna 7°C DB/6°C WB.
Dati dichiarati secondo regolamento delegato UE 626/2011

Unità esterna			MC2-Y	35M	53M
			Codice configurato	AALDQ200-0003	AALDQ400-0002
Dimensioni	Unità	L x P x A	mm	800x333x554	800x333x554
	Imballo	L x P x A	mm	920x390x625	920x390x625
Peso	Unità / Imballo		kg	34,7 / 37,5	33,7 / 36,6
Potenza sonora		Nominale	dB(A)	63	63
Pressione sonora		Nominale	dB(A)	56	55
Campo di funzionamento	Raffrescamento	T Interna	°C	17~32	17~32
		T esterna	°CBS	-15~50	-15~50
	Riscaldamento	T Interna	°C	0~30	0~30
		T esterna	°CBU	-15~24	-15~24
Refrigerante	Tipo/GWP		-	R-32 / 675	R-32 / 675
Alimentazione	Tensione/Frequenza/Fasi		V/Hz/n°	230 / 50 / 1	230 / 50 / 1
Corrente - 50Hz	Portata massima del fusibile (MFA)		A	20	20

connessioni e linee frigorifere

Set			35M	53M
Lunghezza equivalente max	L	m	25	30
Dislivello max ODU / IDU	H	m	±10	±20
Precarica refrigerante		kg / m	0,87 / 5	1,15 / 5
		CO_2 tons	0,59	0,78
Carica aggiuntiva refrigerante		g/m	12	12
Diametri esterni	Liquido	mm / inch	Φ6,35 - 1/4"	Φ6,35 - 1/4"
	Gas	mm / inch	Φ9,52 - 3/8"	Φ12,7 - 1/2"

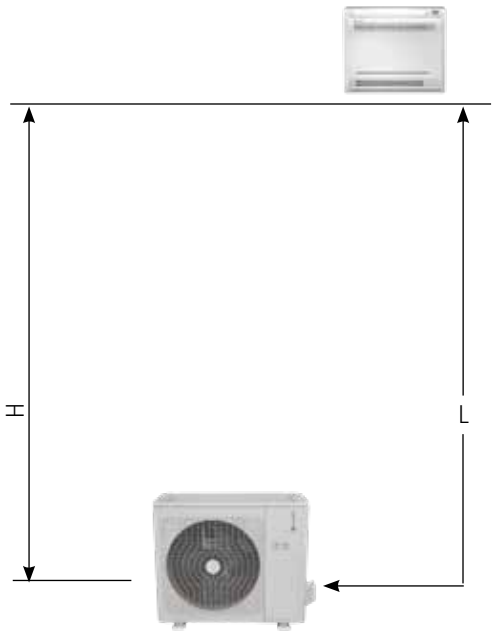

collegamenti elettrici

Set			35M	53M
ODU	Alimentazione	V/Hz/n°	230 / 50 / 1	230 / 50 / 1
		n° cavi / sezione	2 x 2,5mm² + G	2 x 2,5mm² + G
	Segnale	n° cavi / sezione	1 x 1mm²	1 x 1mm²
IDU	Alimentazione	V/Hz/n°	da ODU	da ODU
		n° cavi / sezione	2 x 1mm² + G	2 x 1mm² + G
	Segnale	n° cavi / sezione	1 x 1mm²	1 x 1mm²

accessori

Standard

RG66A1 Telecomando a infrarossi per unità interne eccetto STELVIO

Opzionali

MD-NIM01 Kit porta XYE (necessaria per la connessione di Controllo cablato centralizzato, Convertitore Dati, Gateway BMS)

Sistemi di Controllo (vedi sezione dedicata)

DUCT-SL 2 35M÷160M

RELAX 4 YEARS | 26 dB(A) | CONTROL SYSTEM SPLIT VRF

A++ A+

COMFORT

- Follow Me
- Ventilatore interno a 12 livelli di velocità
- Ventilatore esterno a 10 livelli di velocità
- Funzione Anti Aria Fredda
- Compensazione della temperatura

AFFIDABILITÀ

- Allarme perdita refrigerante
- Auto diagnosi
- Funzione Emergency
- Auto sbrinamento
- Climatizzazione Locali Tecnici
- Pompa di scarico condensa

PRATICITÀ

- Contatto On/Off
- Porta allarme remoto
- Auto-restart
- Timer

RISP. ENERGETICO

- Funzione Sleep

SALUTE

- Presa immissione aria

OPTIONAL

- Comando a filo
- Comando centralizzato
- Comunicazione BMS
- Controllo Wi-Fi
- Rotazione e back-up
- Schedulatore settimanale

Wi-Fi WF-60A2 *(optional)*

FILOCOMANDO KJR120C1E *(optional)*

NEW

FILOCOMANDO RAC-120X-2W *(optional per 53M-70M-88M-105M-120M-140M)* (necessario kit M120X)

TELECOMANDO RG66A1 *(standard)*

ID2-XY

MC2-Y

dati tecnici

Set			S.ID2+MC2-Y	35M	53M	70M	NEW 88M	105M	NEW 120M	105T	140T	160T
Capacità di raffrescamento	Nominale (Min~Max)		Btu/h	12.000 (5.100~16.200)	18.000 (8.700~19.400)	24.000 (7.500~28.300)	30.000 (7.600~33.500)	36.000 (13.800~41.000)	42.000 (8.800~42.000)	36.000 (13.800~41.000)	48.000 (14.500~51.800)	52.000 (20.000~59.000)
	Nominale (Min~Max)		kW	3,5 (1,5~4,7)	5,3 (1,2~6,2)	7 (2,2~8,2)	8,8 (2,2~9,8)	10,6 (4~12)	12,3 (2,6~12,3)	10,6 (4~12)	14 (4,3~15,2)	15,4 (5,9~17,3)
Capacità di riscaldamento	Nominale (Min~Max)		Btu/h	14.000 (3.300~19.200)	20.000 (7.500~21.000)	26.000 (9.300~29.700)	32.000 (9.200~38.000)	38.000 (9.600~41.000)	46.000 (7.000~48.700)	38.000 (9.600~45.000)	55.000 (12.600~61.500)	62.000 (16.000~70.000)
	Nominale (Min~Max)		kW	4,1 (1~5,6)	5,9 (2,2~6,2)	7,6 (2,7~8,7)	9,4 (2,7~11,1)	11,1 (2,8~13,2)	13,5 (2,1~14,3)	11,1 (2,8~13,2)	16,1 (3,7~18)	18,2 (4,7~20,5)
Potenza assorbita nominale	Raffrescamento	Nominale (Min~Max)	W	950 (350~1.620)	1.633 (710~1.900)	2.190 (480~2.850)	2.600 (901~3.350)	4.000 (900~4.900)	3.800 (230~4.350)	4.100 (890~4.980)	5.150 (1.170~5.699)	5.423 (1.274~6.651)
	Riscaldamento	Nominale (Min~Max)	W	1.100 (350~2.050)	1.580 (740~1.760)	2.050 (500~2.880)	2.300 (430~2.900)	3.100 (800~4.640)	3.600 (340~4.291)	3.000 (780~4.665)	4.280 (948~5.824)	5.329 (1.042~6.034)
Corrente assorbita nominale	Raffrescamento	Nominale (Min~Max)	A	4,2 (1,7~7,2)	7,2 (3,2~8,3)	9,5 (2,1~12,4)	11,8 (2~15,5)	17,5 (4,2~19,6)	16 (1,5~19,1)	6,5 (1,4~8,2)	8,3 (1,8~9,4)	8,9 (2~11,6)
	Riscaldamento	Nominale (Min~Max)	A	5 (1,7~9)	7,0 (3,3~7,7)	8,9 (2,2~12,5)	10,6 (3~13,5)	12,9 (3,6~18,4)	16,2 (1,9~18,8)	4,7 (1,3~7,4)	6,8 (1,5~9,2)	8,8 (1,6~10,5)
Efficienza stagionale[1]	Raffres	Classe energetica	-	A++	A++	A++	A++	A++	A++	A++	A++	A++
		Carico teorico (Pdesign)	kW	3,5	5,3	7	8,8	10,5	12,4	10,5	14	15,3
		SEER	-	6,50	6,10	6,10	6,10	6,10	6,10	6,10	6,10	6,10
		Cons. energetico annuo	kWh/a	188	304	402	-	602	-	602	803	878
	Riscaldamento Clima medio	Classe energetica	-	A+	A+	A+	A+	A+	A+	A+	A+	A+
		Carico teorico (Pdesign)	kW	3,2	4,3	5,4	8,0	8,4	9,6	8,5	12,1	12,5
		SCOP	-	4,00	4,00	4,00	4,00	4,00	4,00	4,00	4,00	4,00
		Cons. energetico annuo	kWh/a	1.120	1.512	2.135	-	2.940	-	2.968	4.165	4.375
	Riscaldamento Clima caldo	Classe energetica	-	A+++	A+++	A+++	A+++	A+++	A+++	A+++	A+++	A+++
		SCOP	-	4,80	5,00	5,10	5,10	5,10	5,00	5,10	5,10	5,10
Efficienza nominale[2]	EER		-	3,69	3,23	3,21	3,38	2,64	2,81	2,57	2,72	2,84
	COP		-	3,73	3,71	3,72	4,08	3,59	3,76	3,71	3,76	3,42

Unità Interna			ID2-XY	35M	53M	70M	105M	105M	140M	105M	140M	160M
			Codice configurazione	AAIDQ200-0003	AAIDQ400-0003	AAIDQ600-0003	AAIDP100-0003	AAIDP100-0003	AAIDP300-0003	AAIDP100-0003	AAIDP300-0003	AAIDP400-0003
Dimensioni	Unità	L x P x A	mm	700x450x200	880x674x210	1.100x774x249	1.360x774x249	1.360x774x249	1.200x874x300	1.360x774x249	1.200x874x300	1.200x874x300
	Imballo (Unità)	L x P x A	mm	860x540x285	1.070x725x280	1.305x805x305	1570x805x315	1.570x805x305	1.405x915x355	1.570x805x305	1.405x915x355	1.405x915x355
Peso	Unità / Imballo		kg	18 / 22	24,3 / 29,6	31,5 / 38,9	45,5/43/40	40,5 / 48,5	47,6 / 55,8	40,5 / 48,5	47,6 / 55,8	47,6 / 55,8
Filtro aria	Tipo		-	R/W	R/W	R/W	R/W	R/W	R/W	R/W	R/W	R/W
Airflow		Hi/Mid/Lo	m³/h	600/480/300	880/650/350	1.248/1.054/839	2100/1800/1480	1.400/1.150/750	2.400/2.040/1.680	1.400/1.150/750	2.400/2.040/1.680	2.600/2.210/1.820
Prevalenza disponibile		Std (Min-Max)	Pa	25 (0-60)	25 (0-100)	25 (0-160)	37 (0-160)	37 (0-160)	50 (0-160)	37 (0-160)	50 (0-160)	50 (0-160)
Potenza sonora		Hi	dB(A)	59	59	62	65	62	68	63	68	71
Pressione sonora		Hi/Mid/Lo	dB(A)	40/34,5/27.5	44/42/40	44/42/40	47/43/40	47/43/40	50,5/49,5/48	47/43/40	51/50/48	54/52/51
Sitemi di controllo	Telecomando a infrarossi		-	RG66A1	RG66A1	RG66A1	RG66A1	RG66A1	RG66A1	RG66A1	RG66A1	RG66A1
	Temperatura settabile		°C	17~30	17~30	17~30	17~30	17~30	17~30	17~30	17~30	17~30
Alimentazione	Tensione/Frequenza/Fasi		V/Hz/n°	230 / 50 / 1	230 / 50 / 1	230 / 50 / 1	230 / 50 / 1	230 / 50 / 1	230 / 50 / 1	230 / 50 / 1	230 / 50 / 1	230 / 50 / 1

[1] Dati di SEER e SCOP, relative classificazioni energetiche e consumi energetici annui in conformità allo standard di misura EN14825.
[2] Valori di EER/COP dichiarati solo al fine della detrazioni fiscali in vigore all'atto della realizzazione di questo documento
R/W = Estraibile/Lavabile

Condizioni di prova:
secondo norma EN14511 / EN12102
Raffreddamento: temperatura aria interna 27°C DB/19°C WB; temperatura aria esterna 35°C DB/24°C WB;
Riscaldamento: temperatura aria interna 20°C DB/15°C WB; temperatura aria esterna 7°C DB/6°C WB.
Dati dichiarati secondo regolamento delegato UE 626/2011

Unità esterna			MC2-Y	35M	53M	70M	88M	105M	120M	105T	140T	160T
		Codice configurato		AALDQ200-0003	AALDQ400-0002	AALDQ600-0002	AALDQ900-0002	AALDP100-0002	AALDP200-0002	AALDR000-0002	AALDV100-0002	AALDV200-0002
Dimensioni	Unità	L x P x A	mm	800x333x554	800x333x554	845x363x702	946x410x810	946x410x810	946x410x810	946x410x810	952x415x1.333	952x415x1.333
	Imballo	L x P x A	mm	920x390x625	920x390x625	965x395x765	1.090x500x885	1.090x500x885	1.090x500x885	1.090x500x885	1.095x495x1.480	1.095x495x1.480
Peso	Unità / Imballo		kg	34,7 / 37,5	33,7 / 36,6	66,8 / 72,6	56,9 / 61,8	66,8 / 73,4	73,9 / 78,9	81,5 / 87,0	106,7 / 119,9	111,3 / 124,3
Potenza sonora		Nominale	dB(A)	63	63	65	67	67	72	68	72	74
Pressione sonora		Nominale	dB(A)	55,5	55	62	59	65	65	64	66	66
Campo di funzionamento	Raffrescamento	T Interna	°C	17~32	17~32	17~32	17~32	17~32	17~32	17~32	17~32	17~32
		T esterna	°CBS	-15~50	-15~50	-15~50	-15~50	-15~50	-15~50	-15~50	-15~50	-15~50
	Riscaldamento	T Interna	°C	0~30	0~30	0~30	0~30	0~30	0~30	0~30	0~30	0~30
		T esterna	°CBU	-15~24	-15~24	-15~24	-15~24	-15~24	-15~24	-15~24	-15~24	-15~24
Refrigerante	Tipo/GWP		-	R-32 / 675	R-32 / 675	R-32 / 675	R-32 / 675	R-32 / 675	R-32 / 675	R-32 / 675	R-32 / 675	R-32 / 675
Alimentazione	Tensione/Frequenza/Fasi		V/Hz/n°	230 / 50 / 1	230 / 50 / 1	230 / 50 / 1	230 / 50 / 1	230 / 50 / 1	230 / 50 / 1	400 / 50 / 3 + N	400 / 50 / 3 + N	400 / 50 / 3 + N
Corrente - 50Hz	Portata massima del fusibile (MFA)		A	20	20	30	30	30	30	25	25	25

connessioni e linee frigorifere

Set			35M	53M	70M	88M	105M	120M	105T	140T	160T
Lunghezza equivalente max	L	m	25	30	50	50	65	50	65	65	65
Dislivello max ODU / IDU	H	m	±10	±20	±25	±25	±30	±30	±30	±30	±30
Precarica refrigerante		kg / m	0,87 / 5	1,15 / 5	1,5 / 5	2 / 5	2,4 / 5	2,8 / 5	2,4 / 5	2,8 / 5	2,95 / 5
		CO2 tons	0,59	0,78	1,01	1,35	1,62	1,89	1,62	1,89	1,99
Carica aggiuntiva refrigerante		g/m	12	12	24	24	24	24	24	24	24
Diametri esterni	Liquido	mm / inch	Φ6,35 - 1/4"	Φ6,35 - 1/4"	Φ9,52 - 3/8"	Φ9,52 - 3/8"	Φ9,52 - 3/8"	Φ9,52 - 3/8"	Φ9,52 - 3/8"	Φ9,52 - 3/8"	Φ9,52 - 3/8"
	Gas	mm / inch	Φ9,52 - 3/8"	Φ12,7 - 1/2"	Φ15,9 - 5/8"	Φ15,9 - 5/8"	Φ15,9 - 5/8"	Φ15,9 - 5/8"	Φ15,9 - 5/8"	Φ15,9 - 5/8"	Φ15,9 - 5/8"

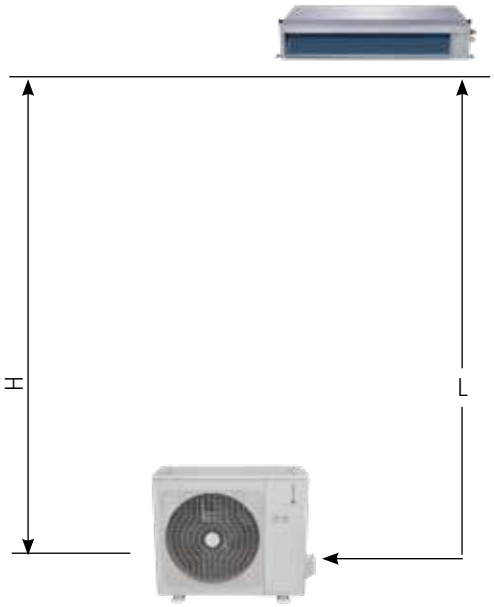

collegamenti elettrici

Set			35M	53M	70M	88M	105M	120M	105T	140T	160T
ODU	Alimentazione	V/Hz/n°	230 / 50 / 1	230 / 50 / 1	230 / 50 / 1	230 / 50 / 1	230 / 50 / 1	230 / 50 / 1	400 / 50 / 3 + N	400 / 50 / 3 + N	400 / 50 / 3 + N
		n° cavi / sezione	2 x 2,5mm² + G	2 x 2,5mm² + G	2 x 2,5mm² + G	2 x 4mm² + G	2 x 4mm² + G	2 x 4mm2 + G	4 x 2,5mm² + G	4 x 2,5mm² + G	4 x 2,5mm² + G
	Segnale	n° cavi / sezione	2 x 1mm²	1 x 1mm²	2 x 0,2mm²	2 x 0,2mm²	2 x 0,2mm²	2 x 0,2mm²	2 x 0,2mm²	2 x 0,2mm²	2 x 0,2mm²
IDU	Alimentazione	V/Hz/n°	da ODU	da ODU	230 / 50 / 1	230 / 50 / 1	230 / 50 / 1	230 / 50 / 1	230 / 50 / 1	230 / 50 / 1	230 / 50 / 1
		n° cavi / sezione	2 x 1mm² + G	2 x 1mm² + G	2 x 1mm² + G	2 x 1mm² + G	2 x 1mm² + G	2 x 1mm² + G	2 x 1mm² + G	2 x 1mm² + G	2 x 1mm² + G
	Segnale	n° cavi / sezione	2 x 1mm²	1 x 1mm²	2 x 0,2mm²	2 x 0,2mm²	2 x 0,2mm²	2 x 0,2mm²	2 x 0,2mm²	2 x 0,2mm²	2 x 0,2mm²

accessori

Standard

RG66A1 Telecomando a infrarossi per unità interne eccetto STELVIO

Opzionali

WF-60A2 Smart port kit per la gestione delle unità interne non a parete via Wi-Fi (comprende adattatore e chiavetta USB).

ON-OFF può essere utilizzato contemporaneamente a solo una funzione tra Porta XYE/BMS/Wi-Fi

Nota: il collegamentodi questo accessorio esclude il collegamento di filocomandi

M120X Scheda multifunzione che rende l'unità interna collegabile al comando a filo RAC-120X-2W

Sistemi di Controllo (vedi sezione dedicata)

CEILING & FLOOR-SL 2 53M÷160M

RELAX 4 YEARS

37 dB(A)

CONTROL SYSTEM SPLIT VRF

A++ A+

COMFORT

- Follow Me
- Turbo
- Ventilatore interno a 12 livelli di velocità
- Ventilatore esterno a 10 livelli di velocità
- Funzione Anti Aria Fredda
- Flusso multi direzionale
- Compensazione della temperatura

AFFIDABILITÀ

- Allarme perdita refrigerante
- Auto diagnosi
- Funzione Emergency
- Auto sbrinamento
- Climatizzazione Locali Tecnici

PRATICITÀ

- Contatto On/Off
- Porta allarme remoto
- Memorizzare Orientamento Alette
- Auto Restart
- Doppio scarico condensa
- Timer

RISP. ENERGETICO

- Funzione Sleep

SALUTE

- Presa immissione aria

OPTIONAL

- Comando a filo
- Comando centralizzato
- Comunicazione BMS
- Controllo Wi-Fi
- Rotazione e back-up
- Schedulatore settimanale

Wi-Fi WF-60A2 (optional)

FILOCOMANDO KJR120C1E (optional)

NEW

FILOCOMANDO RAC-120X-2W (optional per 53M) (necessario kit M120X)

TELECOMANDO RG66A1 (standard)

IF2-XY

MC2-Y

dati tecnici

Set			S.IF2+MC2-Y	53M	70M	NEW 88M	105M	NEW 120M	105T	140T	160T
Capacità di raffrescamento	Nominale (Min~Max)		Btu/h	18.000 (9.300~19.000)	24.000 (11.000~28.300)	30.000 (13.400~38.000)	36.000 (13.400~41.000)	40.000 (13.400~45.000)	36.000 (13.400~41.000)	48.000 (16.900~51.600)	54.000 (18.000~58.000)
	Nominale (Min~Max)		kW	5,3 (2,7~5,6)	7 (3,2~8,3)	8,8 (4~10)	10,6 (3,9~12)	11,7 (5~13,1)	10,6 (3,9~12)	14,2 (5~15,1)	16 (5,3~17)
Capacità di riscaldamento	Nominale (Min~Max)		Btu/h	19.000 (8.300~21.500)	26.000 (8.300~29.500)	33.500 (10.000~41.000)	38.000 (9.600~46.000)	44.000 (13.000~51.100)	38.000 (9.600~47.600)	55.000 (13.000~61.600)	62.000 (15.000~67.000)
	Nominale (Min~Max)		kW	5,6 (2,4~6,3)	7,6 (2,7~8,7)	9,8 (2,9~11,5)	11,1 (2,8~15)	12,9 (3,8~15)	11,1 (2,8~14)	16,1 (3,8~18,1)	18,2 (4,4~19,6)
Potenza ass. nominale	Raffrescamento	Nominale (Min~Max)	W	1.633 (670~1.850)	2.190 (480~2.930)	2.654 (890~4.000)	3.800 (875~4.500)	3.734 (1.158~4.720)	3.750 (870~4.500)	5.500 (1.158~5.703)	6.063 (1.227~6.296)
	Riscaldamento	Nominale (Min~Max)	W	1.500 (540~1.640)	2.050 (500~2.850)	2.373 (720~4.050)	3.040 (730~4.550)	3.824 (1.026~4.200)	3.000 (730~4.885)	5.050 (1.026~6.200)	6.036 (1.022~6.546)
Corrente ass. nominale	Raffrescamento	Nominale (Min~Max)	A	7,2 (3,2~8,2)	10 (2,1~13,1)	11,8 (3,9~17,4)	16,7 (4,1~19,6)	16,3 (5,6~20,5)	5,8 (1,2-8,2)	9,1 (1,8~9,8)	10,5 (1,9~11,3)
	Riscaldamento	Nominale (Min~Max)	A	6,6 (2,7~7,3)	9,5 (2,2~12,7)	10,6 (3,2~17,4)	14 (2,8~19,8)	16,7 (5,6~18,3)	4,8 (1,2-8,3)	8,1 (1,6~10,3)	9,9 (1,6~10,8)
Efficienza stagionale[1]	Raffrescamento	Classe energetica	-	A++	A++	A++	A++	A++	A++	A++	A++
		Car. teorico (Pdesign)	kW	5,3	7	8,8	10,5	11,8	10,5	14	15,9
		SEER	-	6,10	6,10	7,00	6,10	7,00	6,10	6,10	6,10
		Cons. energ. annuo	kWh/a	304	402	-	602	-	602	803	912
	Riscaldamento Clima medio	Classe energetica	-	A+	A+	A	A+	A	A+	A+	A+
		Car. teorico (Pdesign)	kW	4,2	5,4	7,3	8,7	9,3	9	11,5	11,9
		SCOP	-	4,00	4,00	3,80	4,00	4,80	4,00	4,00	4,00
		Cons. energ. annuo	kWh/a	1.470	1.890	-	3.045	-	3.150	3.885	4.165
	Riscaldamento Clima caldo	Classe energetica	-	A+++	A+++	-	A+++	-	A+++	A+++	A+++
		SCOP	-	5,10	5,10	-	5,10	-	5,10	5,10	5,10
Efficienza nominale[2]	EER		-	3,24	3,21	3,31	2,78	3,13	2,81	2,58	2,64
	COP		-	3,71	3,72	4,14	3,37	3,37	3,71	3,19	3,02

Unità Interna			IF2-XY	53M	70M	105M	105M	140M	105M	140M	160M
			Codice configurato	AAIFQ400-0001	AAIFQ600-0001	AAIFP100-0001	AAIFP100-0001	AAIFP300-0001	AAIFP100-0001	AAIFP300-0001	AAIFP400-0001
Dimensioni	Unità	L x P x A	mm	1.068x675x235	1.068x675x235	1.650x675x235	1.650x675x235	1.650x675x235	1.650x675x235	1.650x675x235	1.650x675x235
	Imballo (Unità)	L x P x A	mm	1.145x755x318	1.145x755x313	1.725x755x313	1.725x755x313	1.725x755x313	1.725x755x313	1.725x755x313	1.725x755x313
Peso	Unità / Imballo		kg	28/ 33,3	26,8 / 31,9	39 / 45	39 / 45	41,2 / 47,6	39 / 45	41,2 / 47,6	41,4 / 47,8
Filtro aria	Tipo		-	R/W	R/W	R/W	R/W	R/W	R/W	R/W	R/W
Portata d'aria		Hi/Mid/Lo	m³/h	880/760/650	1.208/1.066/853	2.160/1.844/1.431	2.160/1.844/1.431	2.329/1.930/1.417	2.160/1.844/1.431	2.329/1.930/1.417	2.454/1.834/1.426
Potenza sonora		Hi	dB(A)	58	61	62	61	67	59	66	69
Pressione sonora		Hi/Mid/Lo	dB(A)	41/38/34	50/46/41	51/47/42	51/47/42	54/50/46	51/47/42	54/50/46	54/47/42
Sitemi di controllo	Telecomando a infrarossi		-	RG66A1	RG66A1	RG66A1	RG66A1	RG66A1	RG66A1	RG66A1	RG66A1
	Temperatura settabile		°C	17~30	17~30	17~30	17~30	17~30	17~30	17~30	17~30
Alimentazione	Tensione/Frequenza/Fasi		V/Hz/n°	230 / 50 / 1	230 / 50 / 1	230 / 50 / 1	230 / 50 / 1	230 / 50 / 1	230 / 50 / 1	230 / 50 / 1	230 / 50 / 1

[1] Dati di SEER e SCOP, relative classificazioni energetiche e consumi energetici annui in conformità allo standard di misura EN14825.
[2] Valori di EER/COP dichiarati solo al fine della detrazioni fiscali in vigore all'atto della realizzazione di questo documento
R/W = Estraibile/Lavabile

Condizioni di prova:
secondo norma EN14511 / EN12102
Raffreddamento: temperatura aria interna 27°C DB/19°C WB; temperatura aria esterna 35°C DB/24°C WB;
Riscaldamento: temperatura aria interna 20°C DB/15°C WB; temperatura aria esterna 7°C DB/6°C WB.
Dati dichiarati secondo regolamento delegato UE 626/2011

Unità esterna			MC2-Y	53M	70M	88M	105M	120M	105T	140T	160T
		Codice configurato		AALDQ400-0002	AALDQ600-0002	AALDQ900-0002	AALDP100-0002	AALDP200-0002	AALDR000-0002	AALDV100-0002	AALDV200-0002
Dimensioni	Unità	L x P x A	mm	800x333x554	845x363x702	946x410x810	946x410x810	946x410x810	946x410x810	952x415x1.333	952x415x1.333
	Imballo	L x P x A	mm	920x390x625	965x395x765	1.090x500x885	1.090x500x885	1.090x500x885	1.090x500x88235	1.095x495x1.480	1.095x495x1.480
Peso	Unità / Imballo		kg	35,6 / 38,5	66,8 / 72,6	56,9 / 61,8	66,8 / 73,4	73,9 / 78,9	81,5 / 87,0	106,7 / 119,9	111,3 / 124,3
Potenza sonora		Nominale	dB(A)	63	65	67	68	72	68	72	74
Pressione sonora		Nominale	dB(A)	57	62	59	67	65	64	66	66
Campo di funzionamento	Raffrescamento	T Interna	°C	17~32	17~32	17~32	17~32	17~32	17~32	17~32	17~32
		T esterna	°CBS	-15~50	-15~50	-15~50	-15~50	-15~50	-15~50	-15~50	-15~50
	Riscaldamento	T Interna	°C	0~30	0~30	0~30	0~30	0~30	0~30	0~30	0~30
		T esterna	°CBU	-20~24	-20~24	-15~24	-15~24	-15~24	-15~24	-15~24	-15~24
Refrigerante	Tipo/GWP		-	R-32 / 675	R-32 / 675	R-32 / 675	R-32 / 675	R-32 / 675	R-32 / 675	R-32 / 675	R-32 / 675
Alimentazione	Tensione/Frequenza/Fasi		V/Hz/n°	230 / 50 / 1	230 / 50 / 1	230 / 50 / 1	230 / 50 / 1	230 / 50 / 1	400 / 50 / 3 + N	400 / 50 / 3 + N	400 / 50 / 3 + N
Corrente - 50Hz	Portata massima del fusibile (MFA)		A	20	30	30	30	30	25	25	25

connessioni e linee frigorifere

Set			53M	70M	88M	105M	120M	105T	140T	160T
Lunghezza equivalente max	L	m	30	50	50	65	50	65	65	65
Dislivello max ODU / IDU	H	m	±20	±25	±25	±30	±30	±30	±30	±30
Precarica refrigerante		kg / m	1,15 / 5	1,5 / 5	2 / 5	2,4 / 5	2,8 / 5	2,4 / 5	2,8 / 5	2,95 / 5
		CO_2 tons	0,78	1,01	1,35	1,62	1,89	1,62	1,89	1,99
Carica aggiuntiva refrigerante		g/m	12	24	24	24	24	24	24	24
Diametri esterni	Liquido	mm / inch	Φ6,35 - 1/4"	Φ9,52 - 3/8"	Φ9,52 - 3/8"	Φ9,52 - 3/8"	Φ9,52 - 3/8"	Φ9,52 - 3/8"	Φ9,52 - 3/8"	Φ9,52 - 3/8"
	Gas	mm / inch	Φ12,7 - 1/2"	Φ15,9 - 5/8"	Φ15,9 - 5/8"	Φ15,9 - 5/8"	Φ15,9 - 5/8"	Φ15,9 - 5/8"	Φ15,9 - 5/8"	Φ15,9 - 5/8"

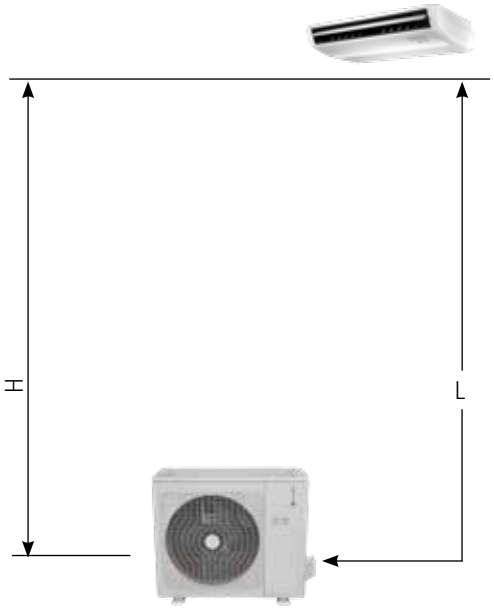

collegamenti elettrici

Set			53M	70M	88M	105M	120M	105T	140T	160T
ODU	Alimentazione	V/Hz/n°	230 / 50 / 1	230 / 50 / 1	230 / 50 / 1	230 / 50 / 1	230 / 50 / 1	400 / 50 / 3 + N	400 / 50 / 3 + N	400 / 50 / 3 + N
		n° cavi / sezione	2 x 2,5mm² + G	2 x 4mm2 + G	2 x 4mm2 + G	2 x 4mm² + G	2 x 4mm2 + G	4 x 2,5mm² + G	4 x 2,5mm2 + G	4 x 2,5mm² + G
	Segnale	n° cavi / sezione	1 x 1mm2	2 x 0,2mm²	2 x 0,2mm²	2 x 0,2mm²	2 x 0,2mm2	2 x 0,2mm²	2 x 0,2mm²	2 x 0,2mm²
IDU	Alimentazione	V/Hz/n°	da ODU	230 / 50 / 1	230 / 50 / 1	230 / 50 / 1	230 / 50 / 1	230 / 50 / 1	230 / 50 / 1	230 / 50 / 1
		n° cavi / sezione	2 x 1mm² + G	2 x 1mm2 + G	2 x 1mm² + G	2 x 1mm² + G	2 x 1mm2 + G	2 x 1mm² + G	2 x 1mm² + G	2 x 1mm² + G
	Segnale	n° cavi / sezione	1 x 1mm²	2 x 0,2mm²	2 x 0,2mm²	2 x 0,2mm²	2 x 0,2mm2	2 x 0,2mm²	2 x 0,2mm²	2 x 0,2mm²

accessori

Standard

RG66A1 Telecomando a infrarossi per unità interne eccetto STELVIO

Opzionali

WF-60A2 Smart port kit per la gestione delle unità interne non a parete via Wi-Fi (comprende adattatore e chiavetta USB).

ON-OFF può essere utilizzato contemporaneamente a solo una funzione tra Porta XYE/BMS/Wi-Fi

Nota: il collegamento di questo accessorio esclude il collegamento di filocomandi.

M120X Scheda multifunzione che rende l'unità interna collegabile al comando a filo RAC-120X-2W

Sistemi di Controllo (vedi sezione dedicata)

STANDING-SL 2 140M

RELAX 4 YEARS

51 dB(A)

CONTROL SYSTEM SPLIT VRF

A++ A+

NEW PRODUCT

COMFORT

Follow Me

Ventilatore interno a 12 livelli di velocità

Ventilatore esterno a 10 livelli di velocità

Funzione Anti Aria Fredda

Compensazione della temperatura

AFFIDABILITÀ

Allarme perdita refrigerante

Auto diagnosi

Funzione Emergency

Auto sbrinamento

Climatizzazione Locali Tecnici

PRATICITÀ

Auto-restart

Timer

RISP. ENERGETICO

Funzione Sleep

SALUTE

Presa immissione aria

TELECOMANDO RG66A1 *(standard)*

IS2-XY

MC2-Y

dati tecnici

Set			S.IS2+MC2-Y	140T
Capacità di raffrescamento	Nominale (Min~Max)		Btu/h	48.000 (16.900~52.700)
	Nominale (Min~Max)		kW	14,1 (5~15,5)
Capacità di riscaldamento	Nominale (Min~Max)		Btu/h	55.000 (15.000~63.100)
	Nominale (Min~Max)		kW	16,1 (4,4~18,5)
Potenza assorbita nominale	Raffrescamento	Nominale (Min~Max)	W	4.950 1.158~5.909)
	Riscaldamento	Nominale (Min~Max)	W	5.200 1.022~6.200)
Corrente assorbita nominale	Raffrescamento	Nominale (Min~Max)	A	8 1,8~10)
	Riscaldamento	Nominale (Min~Max)	A	8,5 1,6~10,5)
Efficienza stagionale[1]	Raffrescamento	Classe energetica	-	A++
		Carico teorico (Pdesign)	kW	14,6
		SEER	-	6,10
		Consumo energetico annuo	kWh/a	-
	Riscaldamento Condizioni climatiche medie	Classe energetica	-	A+
		Carico teorico (Pdesign)	kW	11
		SCOP	-	4,00
		Consumo energetico annuo	kWh/a	-
	Riscaldamento Condizioni climatiche calde	Classe energetica	-	A+++
		SCOP	-	5,10
Efficienza nominale[2]	EER		-	2,84
	COP		-	3,10

Unità Interna			IS2-XY	140M
			Codice configurato	AAISP300-0001
Dimensioni	Unità	L x P x A	mm	629x456x1.935
	Imballo (Unità)	L x P x A	mm	750x575x2.055
Peso	Unità / Imballo		kg	58,4 / 77,1
Filtro aria	Tipo		-	R/W
Portata d'aria		Hi/Mid/Lo	m³/h	2.413/2.222/2.027
Potenza sonora		Hi	dB(A)	66
Pressione sonora		Hi/Mid/Lo	dB(A)	55/53/51
Sitemi di controllo	Telecomando a infrarossi		-	RG66A1
	Temperatura settabile		°C	17~30
Alimentazione	Tensione/Frequenza/Fasi		V/Hz/n°	230 / 50 / 1

[1] Dati di SEER e SCOP, relative classificazioni energetiche e consumi energetici annui in conformità allo standard di misura EN14825.
[2] Valori di EER/COP dichiarati solo al fine della detrazioni fiscali in vigore all'atto della realizzazione di questo documento
R/W = Estraibile/Lavabile

Condizioni di prova:
secondo norma EN14511 / EN12102
Raffreddamento: temperatura aria interna 27°C DB/19°C WB; temperatura aria esterna 35°C DB/24°C WB;
Riscaldamento: temperatura aria interna 20°C DB/15°C WB; temperatura aria esterna 7°C DB/6°C WB.
Dati dichiarati secondo regolamento delegato UE 626/2011

Unità esterna			MC2-Y	140T
			Codice configurato	AALDV100-0002
Dimensioni	Unità	L x P x A	mm	952x415x1.333
	Imballo	L x P x A	mm	1.095x495x1.480
Peso	Unità / Imballo		kg	106,7 / 119,9
Potenza sonora		Nominale	dB(A)	72
Pressione sonora		Nominale	dB(A)	66
Campo di funzionamento	Raffrescamento	T Interna	°C	17~32
		T esterna	°CBS	-15~50
	Riscaldamento	T Interna	°C	0~30
		T esterna	°CBU	-15~24
Refrigerante	Tipo/GWP		-	R-32 / 675
Alimentazione	Tensione/Frequenza/Fasi		V/Hz/n°	400 / 50 / 3 + N
Corrente - 50Hz	Portata massima del fusibile (MFA)		A	25

connessioni e linee frigorifere

Set			140T
Lunghezza equivalente max	L	m	65
Dislivello max ODU / IDU	H	m	±30
Precarica refrigerante		kg / m	2,8 / 5
		CO_2 tons	1,89
Carica aggiuntiva refrigerante		g/m	24
Diametri esterni	Liquido	mm / inch	Φ9,52 - 3/8"
	Gas	mm / inch	Φ15,9 - 5/8"

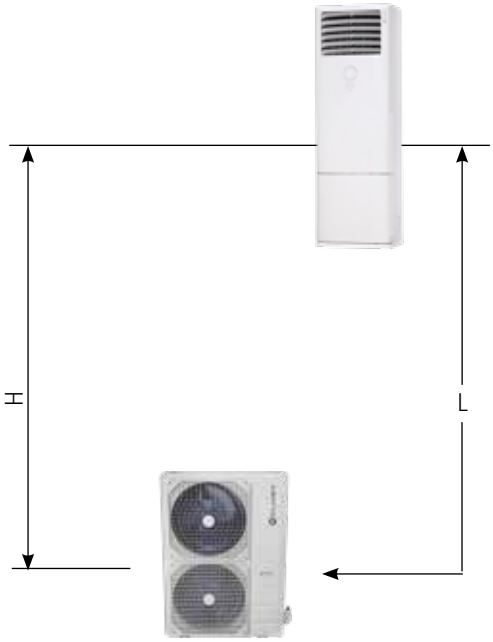

collegamenti elettrici

Set			140T
ODU	Alimentazione	V/Hz/n°	400 / 50 / 3 + N
		n° cavi / sezione	4 x 2,5mm² + G
	Segnale*	n° cavi / sezione	2 x 0,2mm²
IDU	Alimentazione	V/Hz/n°	230 / 50 / 1
		n° cavi / sezione	2 x 1mm² + G
	Segnale*	n° cavi / sezione	2 x 0,2mm²

* cavo schermato

accessori

Standard

RG66A1 Telecomando a infrarossi per unità interne eccetto STELVIO

ACCESSORI e SISTEMI DI CONTROLLO

Kit Multifunzione

I kit Multifunzione offrono diverse possibilità nella gestione dei sistemi SPLIT. In particolare mettono a disposizione la porta di comunicazione XYE, necessaria per il collegamento di:

- Filocomando per singole unità (KJR120CI / KJR120C1E / RAC-120X-2W)
- Centralizzatori cablati (CCM09 / CCM30-B)
- Sistemi di gestione via Cloud Server (Data Converter CCM15)
- Comunicazione con protocolli Modbus, LonWorks, BACnet e KNX (CCM18A, CCM18ANU, LonGW64, CCM08, KNX).

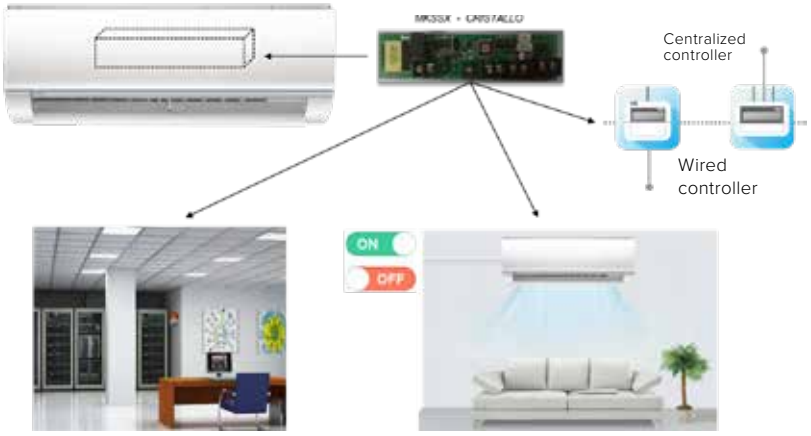

Allarme remoto

On/off remoto

	ON/OFF REMOTO	ALLARME REMOTO	PORTA XYE (COMUNICAZIONE)	GESTIONE CONTEMPORANEA A WI-FI	COMANDO PREMIUM
MBLCX (STELVIO)	●	●	●	●	
MK1X (SCHIARA)	●	●	●	●	
MKSSX (CRISTALLO)	●		●		
MD-NIM01 (CONSOLE)			●		
M120X DUCT, no 27M/35M/160M) (CEILIN&FLOOR, solo 53M)					●

Nota:

● = tutte le funzioni sono utilizzabili contemporaneamente

● = è necessario scegliere quale funzione si vuole utilizzare

ACCESSORI e SISTEMI DI CONTROLLO

Sistemi di controllo individuali

RG66A1 / RG66A (SCHIARA)

- Telecomando standard per unità interne, permette di gestire tutte le funzioni di base:
- ON/OFF - modo funzionamento - set temperatura - velocità ventilatore - orientamento alette
- Timer: permette di impostare un conto alla rovescia per accendere / spegnere il condizionatore
- Follow Me: regola il condizionatore in base alla temperatura rilevata dalla sonda del telecomando
- Non Disturbare (LED): disattiva display luminoso e segnali acustici del condizionatore
- Auto pulizia (Self-cleaning) : effettua un ciclo di pulizia della batteria del condizionatore
- Turbo: condiziona velocemente l'ambiente
- Gestione della funzione portata costante per unità interne canalizzabili
- Gestione filtro ionizzatore (RG66A - SCHIARA)

RG66B3

Telecomando standard per unità STELVIO, con anche le caratteristiche speciali:

- Set temperatura con precisione fino a 0,5°C
- Set ventilatore con variazioni di velocità fino all'1%
- Attivazione / disattivazione delle funzioni legale al sensore "Intelligent Eye"

KJR120CI / KJR120C1E

Comando a filo con display LCD (opzionale), con anche le caratteristiche speciali:

- Visualizza i codici di errore a display
- Visualizza la Temperatura rilevata in ambiente
- Visualizza orologio
- Schedulatore settimanale
- Gestione della funzione portata costante per unità interne canalizzabili (KJR120C1E)

Nota: i cavi standard hanno lunghezza 6m, la lunghezza massima del cablaggio è di 20m

RAC-120X-2W

Controllo cablato "PREMIUM" per unità interne, con funzioni aggiuntive:

- Controllo di gruppo: Modalità - Temperatura - Velocità ventilatore
- Rotazione e Back-up
- Schedulazione settimanale
  Semplificato:
  - fino a 4 impostazioni/giorno
  - solo ON/OFF
  Completo:
  - fino a 8 impostazioni/giorno
  - ON/OFF - Modalità - Temperatura - Ventilazione
- Dual Control

ACCESSORI e SISTEMI DI CONTROLLO

Wi-Fi READY

Kit Wi-Fi

Grazie al kit Wi-Fi e alla App disponibile sia per applicativi iOS che Android, è possibile controllare il funzionamento dei condizionatori in ogni situazione: utilizzando il telecomando, o direttamente da uno smartphone. Inoltre, la App è stata studiata per offrire ancora più funzionalità e semplicità di utilizzo.

Nota: il kit viene fornito di standard su STELVIO, SCHIARA e CRISTALLO.

Nota: Per collegare il Wi-Fi a IDU non Parete.

Il Kit-Wi è un'opzione per unità Canalizzabili (DUCT-SM 2/ DUCT-SL 2), Cassette (BOX-SM 2/ BOX-SL 2), Soffitto & Pavimento (CEILING&FLOOR-SM 2/ CEILING&FLOOR-SL 2) ed è collegabile tramite adattatore WF-60A2.

Il collegamento dell'accessorio WF-60A2 esclude la possibilità di utilizzare la porta di comunicazione XYE (resta invece disponibile l'ON/OFF remoto).

FUNZIONE SLEEP

Risparmio energia impostando un profilo notturno di temperatura.

AUTO-CHECK

Controllo dello stato di funzionamento del condizionatore. Visualizza i codici di eventuali anomalie.

SCHEDULATORE SETTIMANALE

Impostazione di accensioni / spegnimenti programmati durante la settimana.

ACCESSORI e SISTEMI DI CONTROLLO

Gestione via Cloud server (SPLIT / VRF) - CCM15

Il convertitore dati permette di gestire da remoto fino a 64 unità interne da PC, tablet o smartphone attraverso internet. Grazie all'accesso al server Cloud è possibile monitorare e controllare singole unità oppure dei gruppi.
Permette inoltre di gestire SPLIT / VRF come se fosse un unico grande sistema.

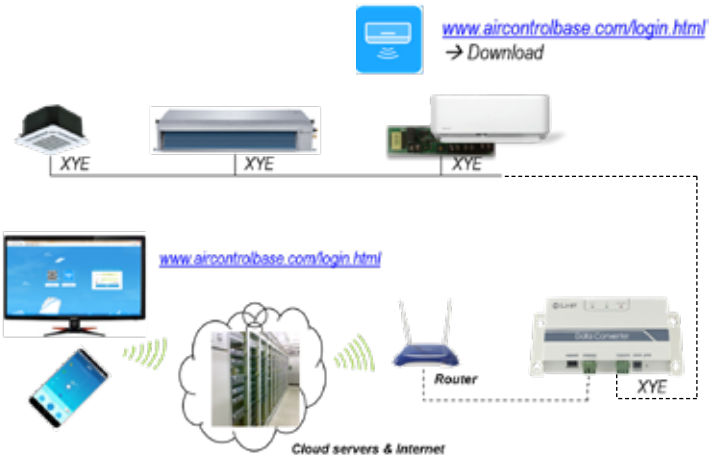

INTERFACCIA DI CONTROLLO INTUITIVA

- Controllo via WEB tramite software, app o server cloud con un'interfaccia immediata
- Controllo della singola unità o di gruppo
- Indicazioni grafiche tramite icone e colori rendono immediato lo stato di funzionamento delle unità
- Display a schermo intero con regolazione della temperatura attraverso lo scorrimento del dito.

Funzioni disponibili con sistemi SPLIT

- On/Off
- Impostazione della temperatura
- Modalità di funzionamento
- Velocità dei ventilatori
- Oscillazione automatica delle alette

Funzioni aggiuntive con sistemi VRF

- Blocco dei singoli comandi
- Schedulatore settimanale
- Follow-me
- Visualizzazione degli allarmi

TIMER SETTIMANALE (SOLO PER VRF)

Gli utenti possono impostare una programmazione settimanale sia per singole unità che per gruppi: ciascun giorno può essere diviso in più sezioni.
Il controllo regola automaticamente lo stato On/Off, il modo operativo e l'impostazione della temperatura in base alla programmazione di ciascuna unità.

ACCESSORI e SISTEMI DI CONTROLLO

CONTROL SYSTEM
SPLIT VRF

Sistemi di controllo per gruppi di unità (SPLIT / VRF)

I Sistemi di controllo per gruppi di unità permettono di creare delle reti di unità interne SPLIT e VRF, anche appartenenti a sistemi diversi.
Nota: ulteriori funzioni sono disponibili con la gamma VRF.

KJR-150A

Controllo per gruppi di unità interne, permette di gestire le funzioni base di fino a 16 unità interne:

- On/Off
- Modo funzionamento
- Set temperatura
- Oscillazione automatica alette
- Velocità ventilatore

Nota: l'accessorio funziona in combinazione con uno dei telecomandi standard delle IDU (RG66A1 / RG66A / RG66B3). Il telecomando è da selezionare a parte.

Non è possibile gestire l'accessorio con un comando a filo.

Solo con VRF:

- Timer

Nota: i comandi individuali possono essere utilizzati normalmente per gestire le unità.

CCM30-B

Controllo di un gruppo (max. 64) o di singole unità con display touch, permette di gestire:

- ON/OFF - modo funzionamento - set temperatura - velocità ventilatore - orientamento alette
- Gestione singola / tutte le unità

Solo con VRF:

- Check errori unità
- Timer giornaliero di accensione / spegnimento
- Funzione di promemoria per la pulizia dei filtri delle singole unità
- Blocco singoli comandi
- Visualizzazione dei parametri di funzione
- Visualizzazione degli allarmi
- Reminder pulizia filtro

Nota: i comandi individuali possono essere utilizzati normalmente per gestire le unità.

CCM09

Controllo di un gruppo (max. 64) o di singole unità, permette di gestire:

- ON/OFF - modo funzionamento - set temperatura - velocità ventilatore - orientamento alette
- Gestione singola / tutte le unità

Solo con VRF:

- Check errori unità
- Schedulatore settimanale
- Blocco singoli comandi
- Visualizzazione dei parametri di funzione
- Visualizzazione degli allarmi
- Schedulatore settimanale

Nota: i comandi individuali possono essere utilizzati normalmente per gestire le unità.

ACCESSORI e SISTEMI DI CONTROLLO

Comunicazione con sistemi di gestione BMS (SPLIT / VRF)

È possibile gestire i sistemi SPLIT con le più recenti tecniche di Home and Building Automation, utilizzando delle logiche di automazione per coordinarli con tutti gli altri sistemi di un edificio (Illuminazione, Sistemi di sicurezza, Elettrodomestici, ...) ed ottimizzando i consumi energetici.
I protocolli gestibili e le relative caratteristiche sono:

Protocollo	KNX	Modbus		LonWorks	BACnet
	KNX	CCM18ANU	CCM18A	LonGW64	CCM08
Compatibile VRF / SPLIT	●	●	●	●	●
Alimentazione esterna non richiesta	●				
Max. unità collegabili	**1**	**16**	**64**	**64**	**256**
Gestione funzioni base (ON/OFF - Modo di funzionamento - Velocità ventilatori)	●	●	●	●	●
Lettura parametri unità	●	●	●	●	●

ACCESSORI

TIPO	ASPETTO	MODELLO	CODICE ARTICOLO	DESCRIZIONE	SERIE COMPATIBILI
Kit Multifunzione		MBLCX	PEK100007	Scheda Multifunzione che rende disponibile ON/OFF remoto, Allarme e porta XYE (necessaria per la connessione di Controllo cablato per singola unità, Controllo cablato centralizzato, Convertitore Dati, Gateway BMS) ON-OFF/Allarme/Porta XYE possono essere utilizzati contemporaneamente	**STELVIO** IH1-Y
		MK1X	PEIE00004	Scheda Multifunzione che rende disponibile ON/OFF remoto, Allarme e porta XYE (necessaria per la connessione di Controllo cablato per singola unità, Controllo cablato centralizzato, Convertitore Dati, Gateway BMS) ON-OFF/Allarme/Porta XYE/Wi-Fi possono essere utilizzati contemporaneamente	**SCHIARA** **SCHIARA-SM** IE1-XY
		MKSSX	PEK300006	Scheda Multifunzione che rende disponibile ON/OFF remoto e porta XYE (necessaria per la connessione di Controllo cablato centralizzato, Convertitore Dati, Gateway BMS) Solo una funzione tra ON-OFF/Porta XYE/Wi-Fi può essere utilizzata contemporaneamente	**CRISTALLO** **CRISTALLO-SM** IM1-XY
		M120X	PEID00001	Scheda multifunzione che rende l'unità interna collegabile al comando a filo RAC-120X-2W	**DUCT-SM 2** **DUCT-SL 2** ID2-XY (53M/70M 105M/140M) **CEILING & FLOOR-SM 2** **CEILING & FLOOR-SL 2** IF2-XY (53M)
		MD-NIM01	PEK300005	Kit porta XYE (necessaria per la connessione di Controllo cablato centralizzato, Convertitore Dati, Gateway BMS)	**CONSOLE-SM 2** **CONSOLE-SL 2** IC2-XY
Kit Wi-Fi		NWMX	PEKU00002	Kit Wi-Fi per unità interne	Tutte le serie eccetto **CONSOLE-SM 2** **CONSOLE-SL 2** IC2-XY **STANDING-SL 2** IS2-XY
		WF-60A2	PEIA00003	Smart port kit per la gestione delle unità interne non a parete via Wi-Fi (comprende adattatore e chiavetta USB)	**DUCT-SM 2** **DUCT-SL 2** ID2-XY **BOX-SM 2** **BOX-SL 2** IB2-XY IA2-XY **CEILING & FLOOR-SM 2** **CEILING & FLOOR-SL 2** IF2-XY
Kit di connessione per sistemi TWIN		FQZHN-01D	PEVR00004	Kit di giunti a Y per sistemi LCAC TWIN	**DUCT-SL 2** ID2-XY 70M-105M **BOX-SL 2** IA2-XY 70M-105M **CEILING & FLOOR-SL 2** IF2-XY 70M-105M

SISTEMI DI CONTROLLO

TIPO	ASPETTO	MODELLO	CODICE ARTICOLO	DESCRIZIONE	SERIE COMPATIBILI
Telecomando a infrarossi		RG66B3	PEKU00005	Telecomando a infrarossi per unità interne STELVIO	**STELVIO** IH1-Y
		RG66A	PEKU00015	Telecomando a infrarossi per unità interne SCHIARA	**SCHIARA** **SCHIARA-SM** IE1-XY
		RG66A1	PEKU00013	Telecomando a infrarossi per unità interne	Tutte le serie tranne **STELVIO** IH1-Y **SCHIARA** IE1-XY
Comando cablato per singola unità		KJR120CI	PEK100008	Controllo cablato per unità interne STELVIO E CRISTALLO	**STELVIO** IH1-Y **CRISTALLO** **CRISTALLO-SM** IM1-XY
		KJR120C1E	PEKU00014	Controllo cablato per unità interne SCHIARA, Duct, Box, Ceiling & Floor	**SCHIARA** **SCHIARA-SM** IE1-XY **DUCT-SM2** **DUCT-SL2** ID2-XY **BOX-SM2** **BOX-SL2** IB2-XY IA2-XY **CEILING & FLOOR-SM 2** **CEILING & FLOOR-SL2** IF2-XY
		RAC-120X-2W	PEK100009	Controllo cablato "PREMIUM" per unità interne con funzioni aggiuntive	**DUCT-SM 2** **DUCT-SL 2** ID2-XY (53M/70M/105M/140M) **CEILING & FLOOR-SM 2** **CEILING & FLOOR-SL2** IF2-XY (53M)
Centralizzatore		KJR-150A	PEVR00029	Interfaccia di controllo per gruppo di unità interne, fino a 16 unità interne Telecomando da selezionare a parte	Tutte le serie eccetto **STANDING-SL 2** IS2-XY
		CCM09	PEVR00014	Centralizzatore cablato con schedulatore settimanale, fino a 64 unità interne	
		CCM30-B	PEVR00038	Centralizzatore cablato con accesso BMS fino a 64 unità interne	
Convertitore dati		CCM15	PEVR00041	Convertitore dati per gestione con Cloud, fino a 64 unità interne	
Gateway BMS		LonGW64	PEVR00020	LonWorks Gateway, fino a 64 unità interne	
		CCM08	PEVR00018	BACnet Gateway, fino a 256 unità interne e 128 unità esterne	
		CCM18A	PEVR00019	Modbus Gateway, fino a 64 unità interne e 4 unità esterne	
		CCM18ANU	PEVR00031	Modbus Gateway, fino a 16 unità interne	
		KNX	PEVR00035	KNX Gateway, per singola unità interna	

ACCESSORI & SISTEMI DI CONTROLLO

TIPO	SCHEMA DI COLLEGAMENTO	SERIE COMPATIBILI
Comando cablato singola unità	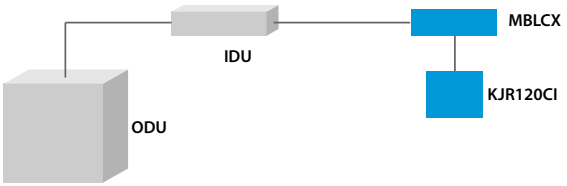 Accessori richiesti: MBLCX (scheda multifunzione) KJR120CI (comando cablato)	**STELVIO** IH1-Y
	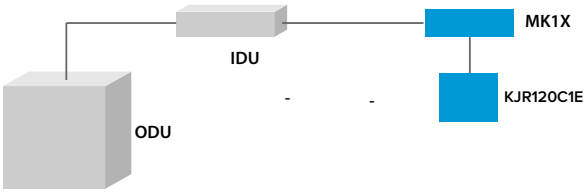 Accessori richiesti: MK1X (scheda multifunzione) KJR120C1E (comando cablato)	**SCHIARA** **SCHIARA-SM** IE1-XY
	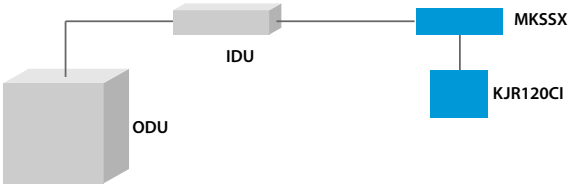 Accessori richiesti: MKSSX (scheda multifunzione) KJR120CI (comando cablato)	**CRISTALLO** **CRISTALLO-SM** IM1-XY
	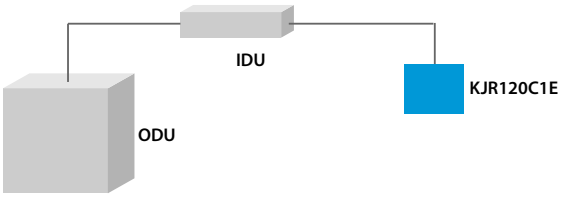 Accessori richiesti: KJR120C1E (comando cablato)	**DUCT-SM 2** **DUCT-SL 2** ID2-XY **BOX-SM 2** **BOX-SL 2** IB2-XY IA2-XY **CEILING & FLOOR-SM 2** **CEILING & FLOOR-SL 2** IF2-XY
	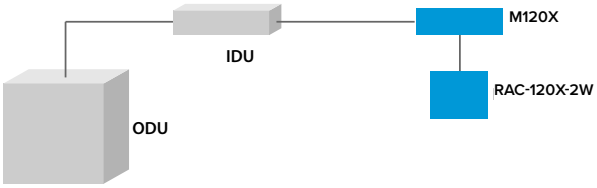 Accessori richiesti: M120X (scheda multifunzione) RAC-120X-2W (comando cablato PREMIUM)	**DUCT-SM 2** **DUCT-SL 2** ID2-XY (53M/70M 105M/140M) **CEILING & FLOOR-SM 2** **CEILING & FLOOR-SL 2** IF2-XY (53M)

ACCESSORI & SISTEMI DI CONTROLLO

TIPO	SCHEMA DI COLLEGAMENTO		SERIE COMPATIBILI
Centralizzatore o Gestione via Cloud (App o Web Server)	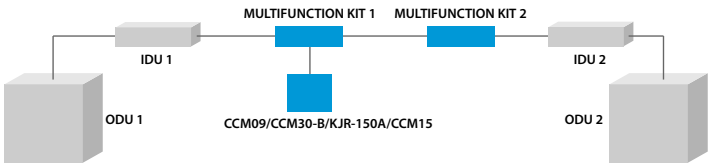		**STELVIO** IH1-Y (MBLCX) **CRISTALLO** **CRISTALLO-SM** IM1-XY (MKSSX) **SCHIARA** **SCHIARA-SM** IE1-XY (MK1X)
	Accessori richiesti	MBLCX / MK1X / MKSSX (kit multifunzione) CCM09/CCM30-B/KJR-150A (centralizzatore) CCM15 (covertitore dati)	
	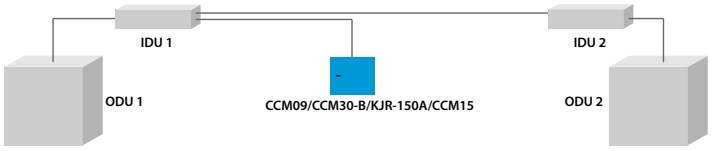		**BOX-SM2** **BOX-SL2** IB2-XY IA2-XY **CEILING & FLOOR-SM 2** **CEILING & FLOOR-SL 2** IF2-XY **DUCT-SM 2** **DUCT-SL 2** ID2-XY
	Accessori richiesti	CCM09/CCM30-B/KJR-150A (centralizzatore) CCM15 (covertitore dati)	
	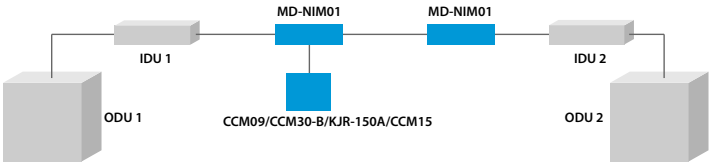		**CONSOLE-SM 2** **CONSOLE-SL 2** IC2-XY
	Accessori richiesti	MD-NIM01 (scheda multifunzione) CCM09/CCM30-B/KJR-150A (centralizzatore) CCM15 (covertitore dati)	
Wi-Fi	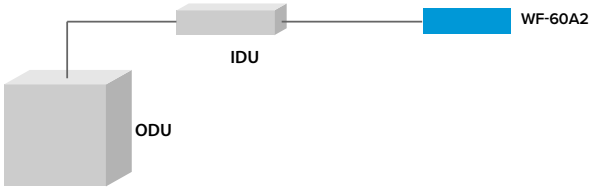		**DUCT-SM 2** **DUCT-SL 2** ID2-XY **BOX-SM 2** **BOX-SL 2** IB2-XY IA2-XY **CEILING & FLOOR-SM 2** **CEILING & FLOOR-SL 2** IF2-XY
	Accessori richiesti	WF-60A2 (Smart port kit)	

ACCESSORI & SISTEMI DI CONTROLLO

TIPO	SCHEMA DI COLLEGAMENTO		SERIE COMPATIBILI
Gestione BMS	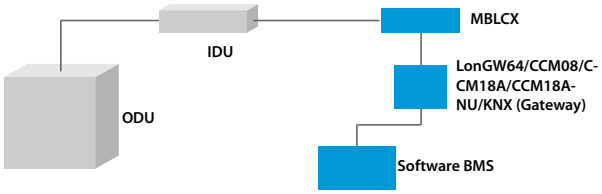		**STELVIO** IH1-Y
	Accessori richiesti	MBLCX (scheda multifunzione) LonGW64/CCM08/CCM18A/CCM18ANU/KNX (Gateway) Software BMS	
	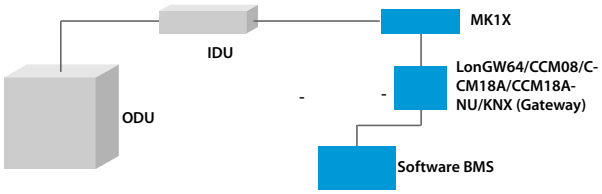		**SCHIARA** **SCHIARA-SM** IE1-XY
	Accessori richiesti	MK1X (scheda multifunzione) LonGW64/CCM08/CCM18A/CCM18ANU/KNX (Gateway) Software BMS	
	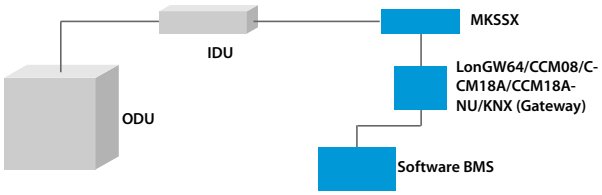		**CRISTALLO** **CRISTALLO-SM** IM1-XY
	Accessori richiesti	MKSSX (scheda multifunzione) LonGW64/CCM08/CCM18A/CCM18ANU/KNX (Gateway) Software BMS	
	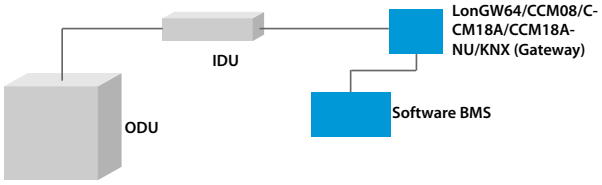		**DUCT-SM 2** **DUCT-SL 2** ID2-XY **BOX-SM 2** **BOX-SL 2** IB2-XY IA2-XY **CEILING & FLOOR-SM 2** **CEILING & FLOOR-SL 2** IF2-XY
	Accessori richiesti	LonGW64/CCM08/CCM18A/CCM18ANU/KNX (Gateway) Software BMS	
	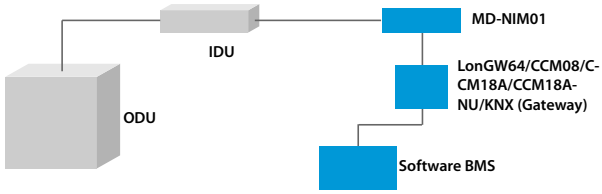		**CONSOLE-SM V2** **CONSOLE-SL 2** IC2-XY
	Accessori richiesti	MD-NIM01 (scheda multifunzione) LonGW64/CCM08/CCM18A/CCM18ANU/KNX (Gateway) Software BMS	

TABELLA COMPATIBILITÀ UNITÀ INTERNE / ESTERNE

	CRISTALLO R410 MM1-X	CRISTALLO R32 MM1-Y	ESSENTIAL R410A ML1-X	ESSENTIAL 2 R32 ML2-Y	ODU-SM R410 MU1-X	ODU-SM R32 MU1-Y	ODU-SL R410 MC1-X	ODU-SL R32 MC2-Y
CRISTALLO-SM IM1-X (2017)	●	-	-		●	-	-	-
CRISTALLO-SM IM1-Y / IM1-XY	●	●	-	-	●	●	-	-
ESSENTIAL-SM IL1-X	-	-	●	●	●	●	-	-
ESSENTIAL-SM 2 IL2-XY	-	-	●	●	●	●	-	-
BOX-SM IB1-XY	-	-	-	-	●	● (27M-53M)	-	-
BOX-SL 650x650 IA1-X	-	-	-	-	-	-	●	-
BOX-SM/SL 2 650x650 IB2-XY	-	-	-	-	●	●	-	●
BOX-SL 950x950 IA1-X	-	-	-	-	-	-	●	-
BOX-SL 2 950x950 IA2-XY	-	-	-	-	-	-	●	●
CONSOLE-SL IO1-X (2017)	-	-	-	-	-	-	●	-
CONSOLE-SM/SL IC1-X	-	-	-	-	●	-	●	-
CONSOLE-SM/SL2 IC2-XY	-	-	-	-	● (NO 53M)	●	● (NO 53M)	●
DUCT-SM ID1-X (2017)	-	-	-	-	●	-	-	-
DUCT-SL IU1-X (2017)	-	-	-	-	-	-	●	-
DUCT-SM ID1-XY	-	-	-	-	●	● (NO 27M-53M)	●	● (NO 35M/53M)
DUCT-SM 2 ID2-XY	-	-	-	-	●	●	● (NO 53M)	●
C&F-SM IF1-X	-	-	-	-	●	●	●	● (NO 53M)
C&F-SM 2 IF2-XY	-	-	-	-	●	●	● (NO 53M)	●
STANDING-SL IS1-X	-	-	-	-	-	-	●	-
STANDING-SL 2 IS2-XY	-		-	-	-	-	-	●

DISEGNI DIMENSIONALI

MONOSplit

STELVIO - Unità interna

IH1-Y 27M ÷ 35M

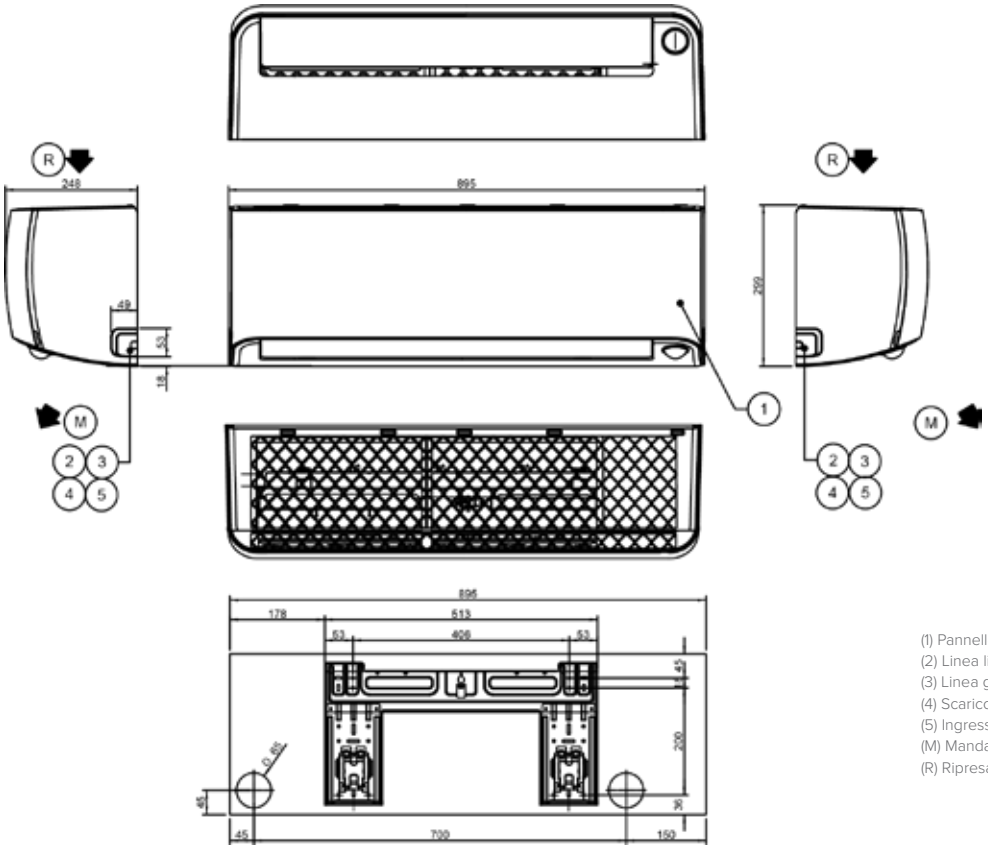

(1) Pannello quadro elettrico
(2) Linea liquido (Ø 6,35mm)
(3) Linea gas (Ø 9,52mm)
(4) Scarico condensa (Ø 16mm)
(5) Ingresso linea elettrica
(M) Mandata aria
(R) Ripresa aria

STELVIO - Unità esterna

MH1-Y 27M ÷ 35M

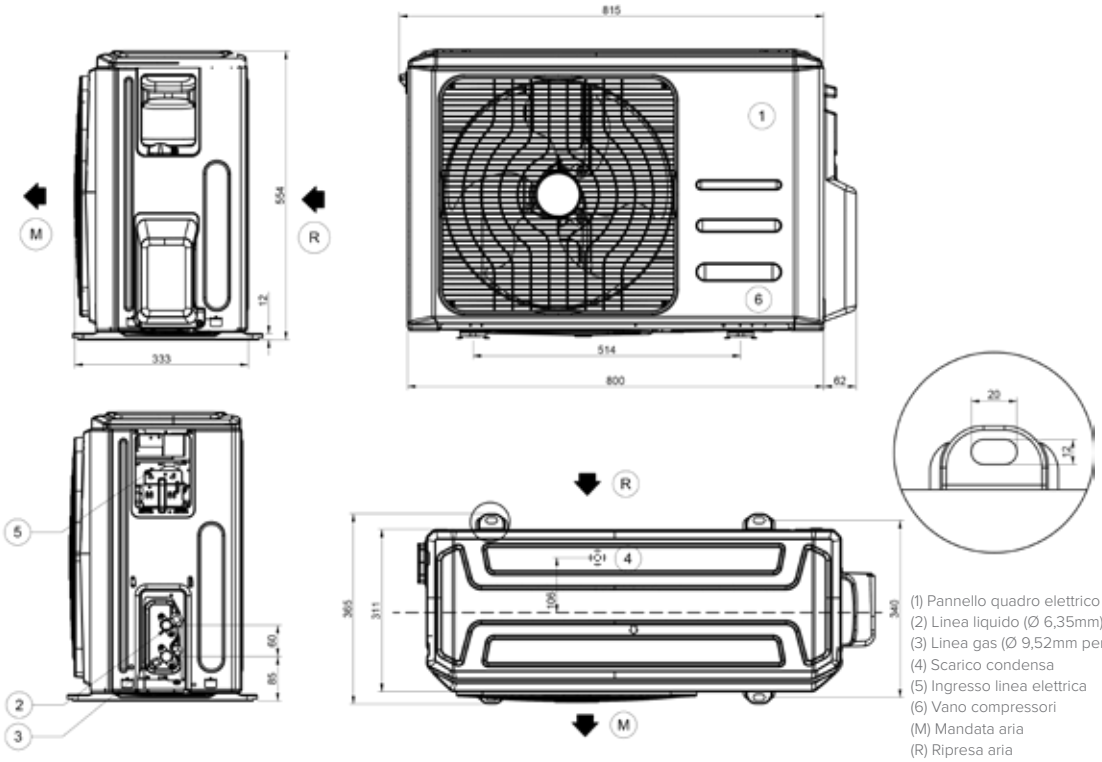

(1) Pannello quadro elettrico
(2) Linea liquido (Ø 6,35mm)
(3) Linea gas (Ø 9,52mm per 27M e 35M, Ø12,7 per 53M)
(4) Scarico condensa
(5) Ingresso linea elettrica
(6) Vano compressori
(M) Mandata aria
(R) Ripresa aria

Unità di misura: mm

DISEGNI DIMENSIONALI

SCHIARA - Unità interna

IE1-XY 27M÷ 35M

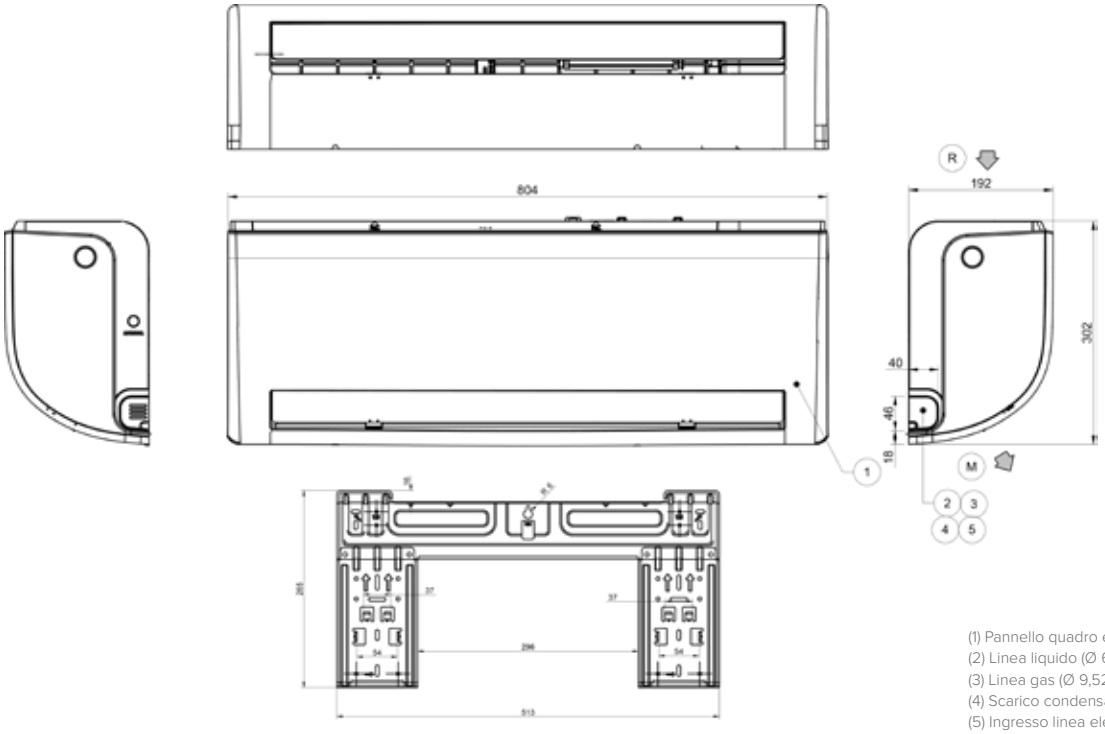

(1) Pannello quadro elettrico
(2) Linea liquido (Ø 6,35mm)
(3) Linea gas (Ø 9,52mm)
(4) Scarico condensa (Ø 16mm)
(5) Ingresso linea elettrica
(M) Mandata aria
(R) Ripresa aria

SCHIARA - Unità interna

IE1-XY 53M

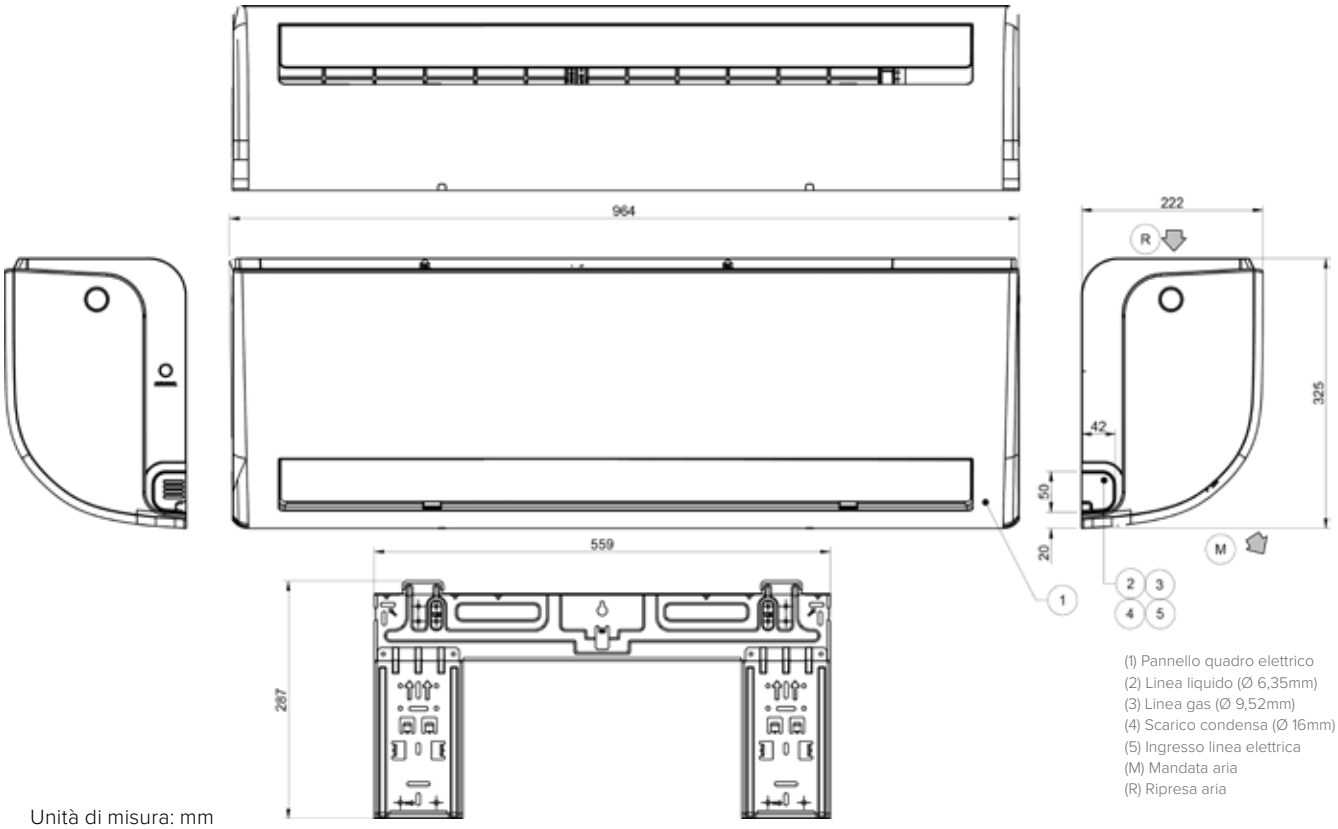

(1) Pannello quadro elettrico
(2) Linea liquido (Ø 6,35mm)
(3) Linea gas (Ø 9,52mm)
(4) Scarico condensa (Ø 16mm)
(5) Ingresso linea elettrica
(M) Mandata aria
(R) Ripresa aria

Unità di misura: mm

DISEGNI DIMENSIONALI

SCHIARA - Unità interna

IE1-XY 70M

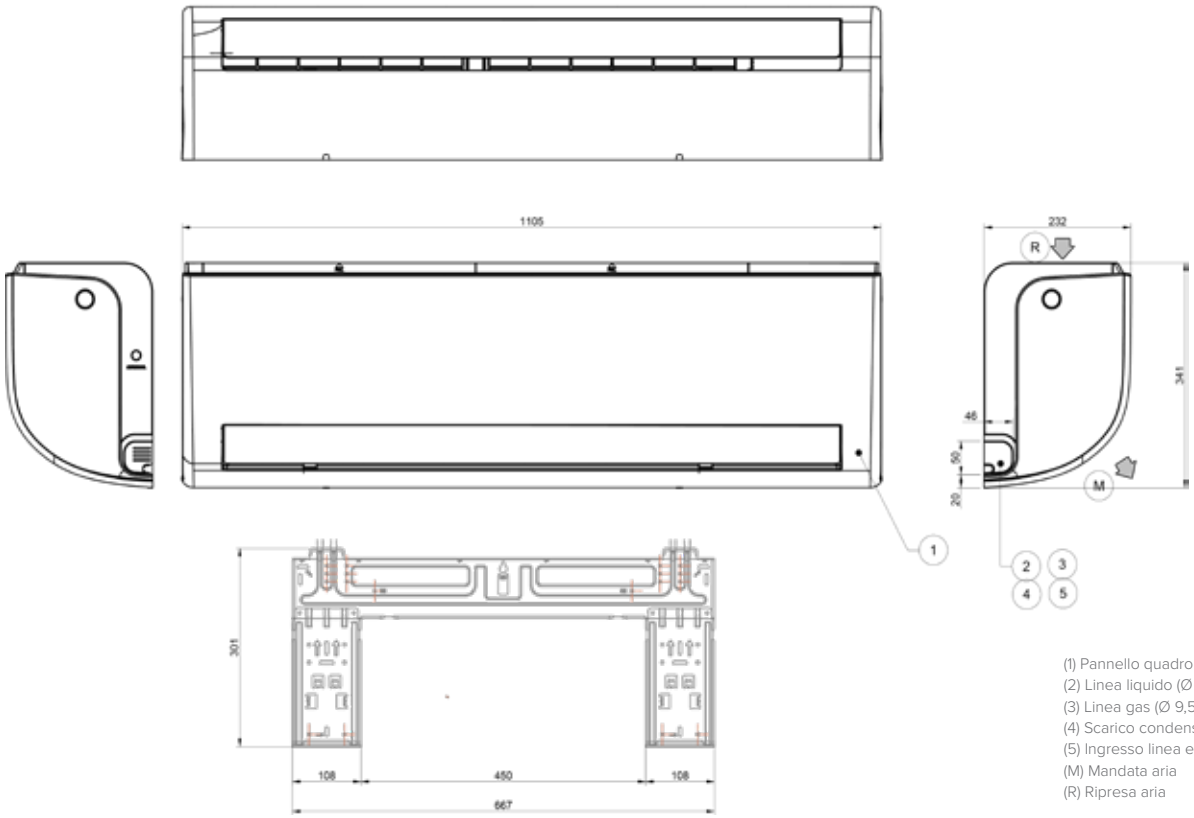

(1) Pannello quadro elettrico
(2) Linea liquido (Ø 6,35mm)
(3) Linea gas (Ø 9,52mm)
(4) Scarico condensa (Ø 16mm)
(5) Ingresso linea elettrica
(M) Mandata aria
(R) Ripresa aria

SCHIARA - Unità esterna

ME1-Y 27M ÷ 35M

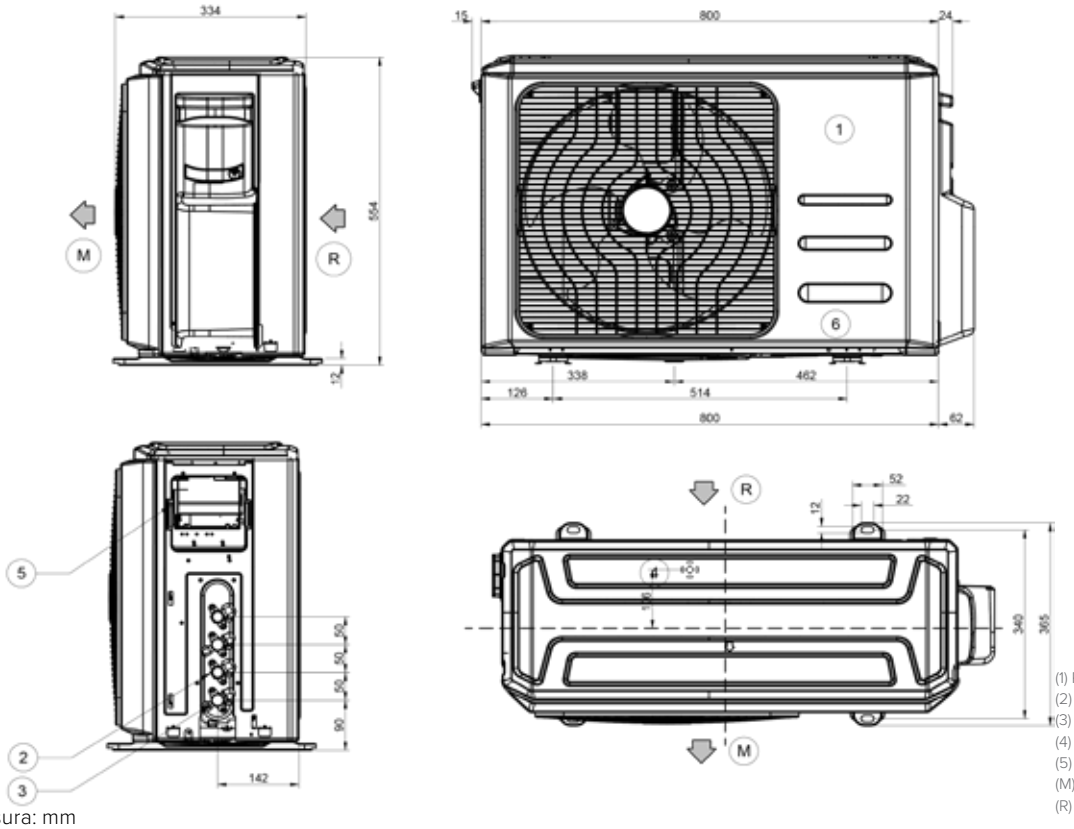

(1) Pannello quadro elettrico
(2) Linea liquido (Ø 6,35mm)
(3) Linea gas (Ø 9,52mm)
(4) Scarico condensa
(5) Ingresso linea elettrica
(M) Mandata aria
(R) Ripresa aria

Unità di misura: mm

DISEGNI DIMENSIONALI

SCHIARA - Unità esterna

MM1-Y 53M

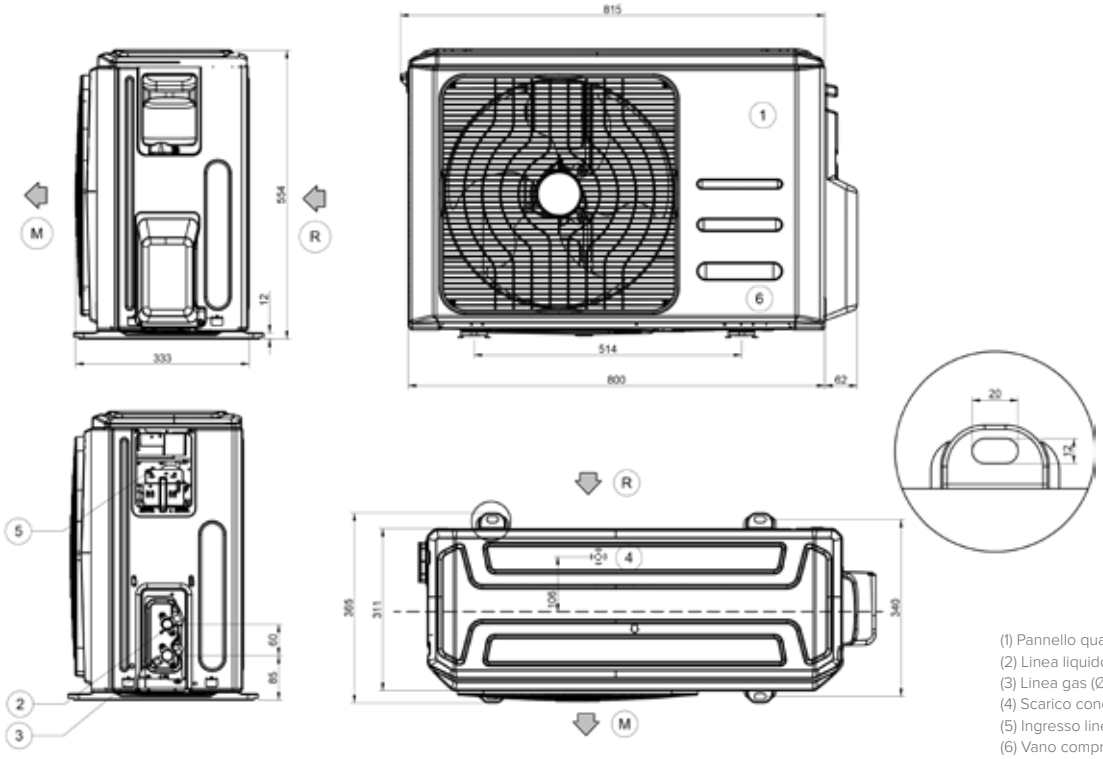

(1) Pannello quadro elettrico
(2) Linea liquido (Ø 6,35mm)
(3) Linea gas (Ø 12,7mm)
(4) Scarico condensa
(5) Ingresso linea elettrica
(6) Vano compressore
(M) Mandata aria
(R) Ripresa aria

SCHIARA - Unità esterna

MM1-Y 70M

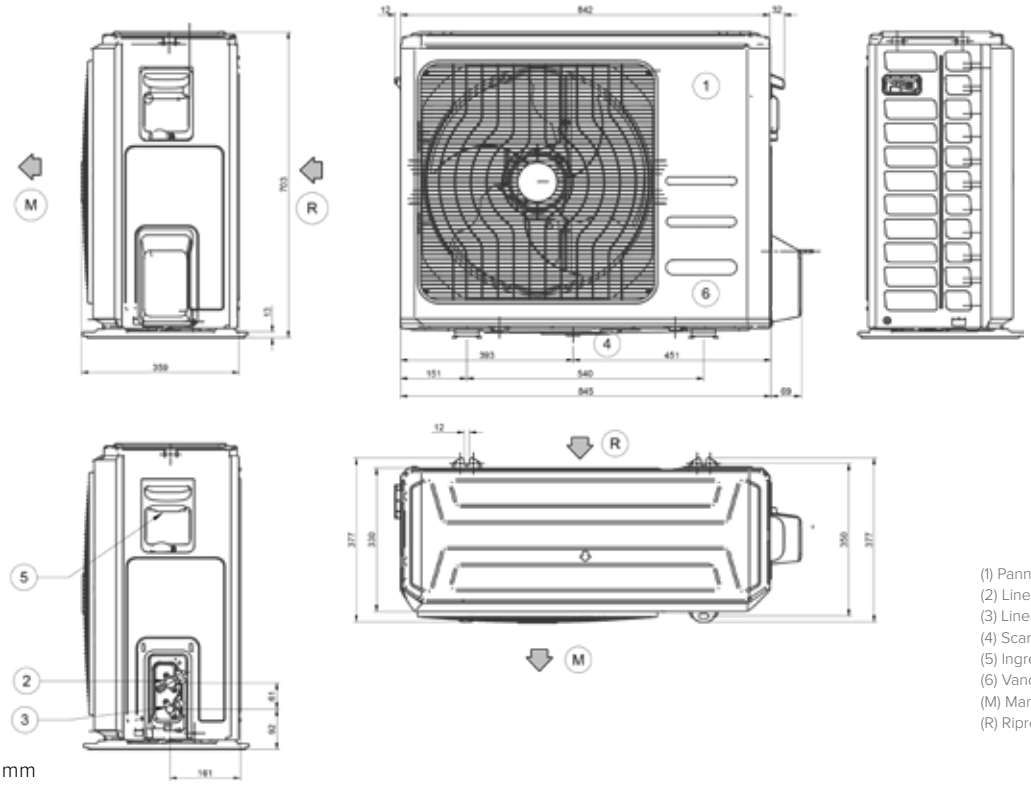

(1) Pannello quadro elettrico
(2) Linea liquido (Ø 6,35mm)
(3) Linea gas (Ø 12,7mm)
(4) Scarico condensa
(5) Ingresso linea elettrica
(6) Vano compressore
(M) Mandata aria
(R) Ripresa aria

Unità di misura: mm

DISEGNI DIMENSIONALI

CRISTALLO - Unità interna

IM1-XY 20M ÷ 27M

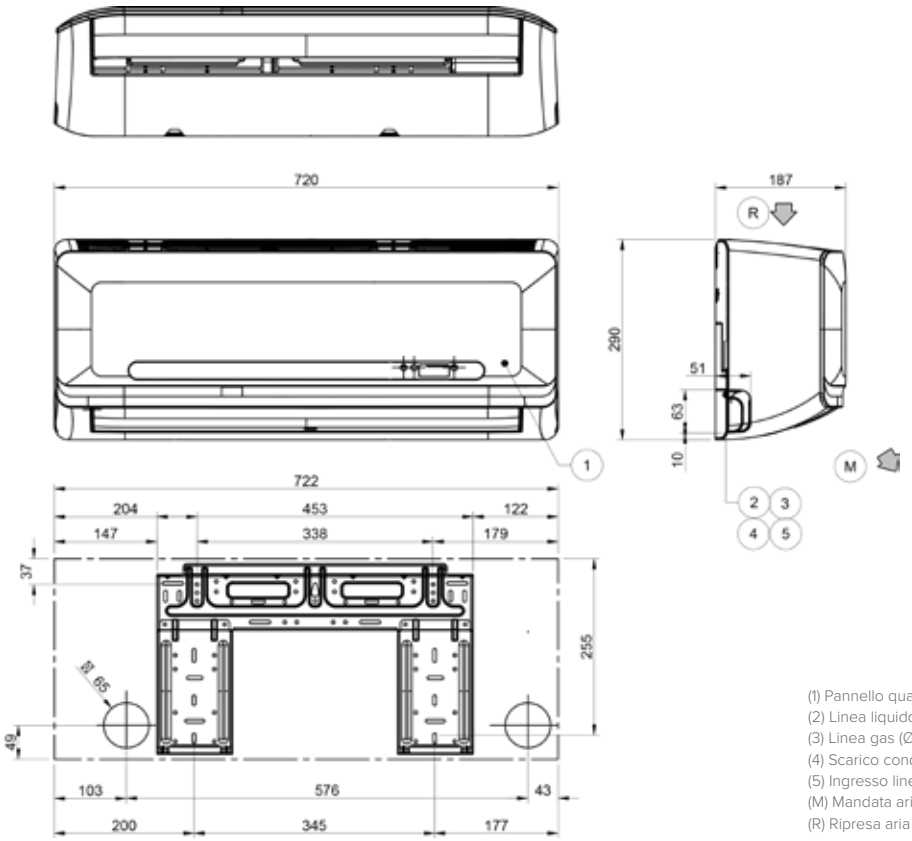

(1) Pannello quadro elettrico
(2) Linea liquido (Ø 6,35mm)
(3) Linea gas (Ø 9,52mm)
(4) Scarico condensa (Ø 16mm)
(5) Ingresso linea elettrica
(M) Mandata aria
(R) Ripresa aria

CRISTALLO - Unità interna

IM1-XY 35M

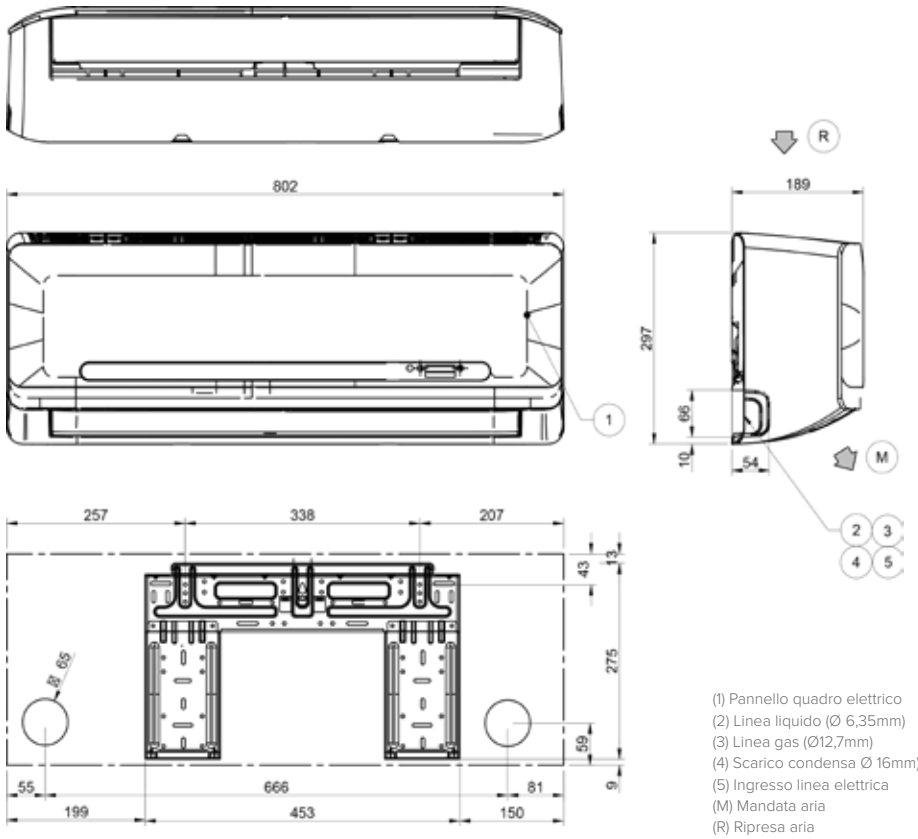

(1) Pannello quadro elettrico
(2) Linea liquido (Ø 6,35mm)
(3) Linea gas (Ø12,7mm)
(4) Scarico condensa Ø 16mm)
(5) Ingresso linea elettrica
(M) Mandata aria
(R) Ripresa aria

Unità di misura: mm

DISEGNI DIMENSIONALI

CRISTALLO - Unità interna

IM1-XY 53M

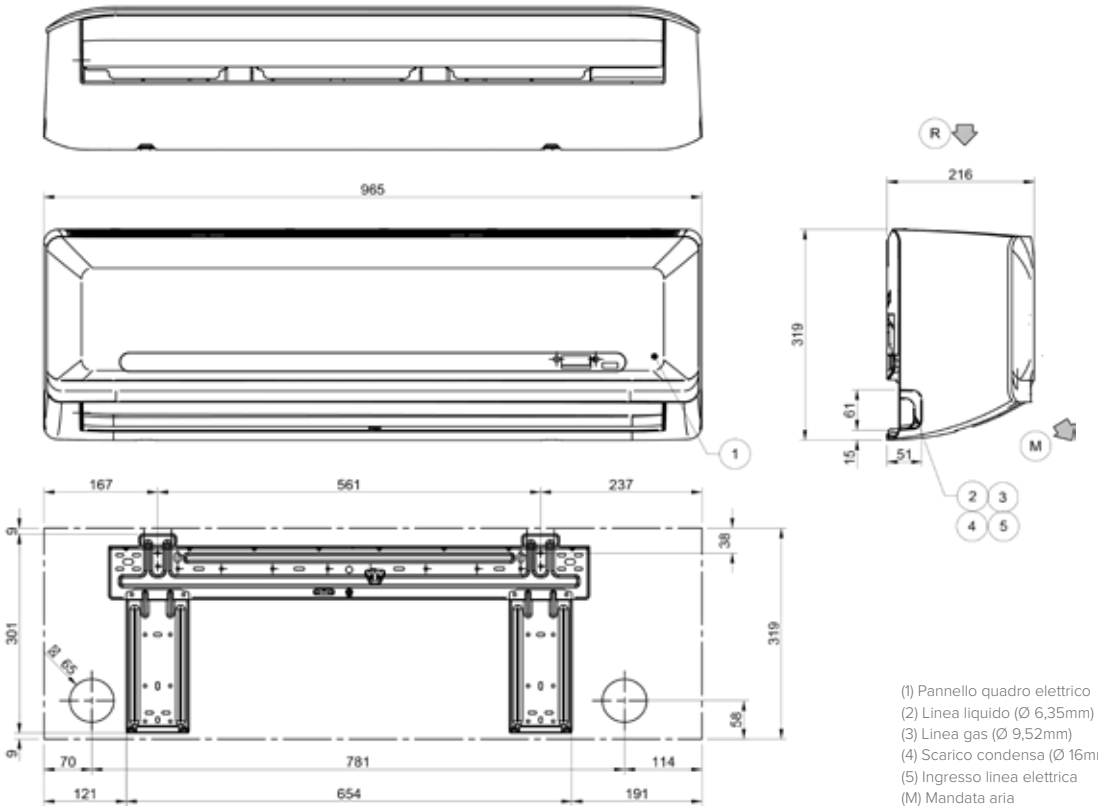

(1) Pannello quadro elettrico
(2) Linea liquido (Ø 6,35mm)
(3) Linea gas (Ø 9,52mm)
(4) Scarico condensa (Ø 16mm)
(5) Ingresso linea elettrica
(M) Mandata aria
(R) Ripresa aria

CRISTALLO - Unità interna

IM1-XY 70M

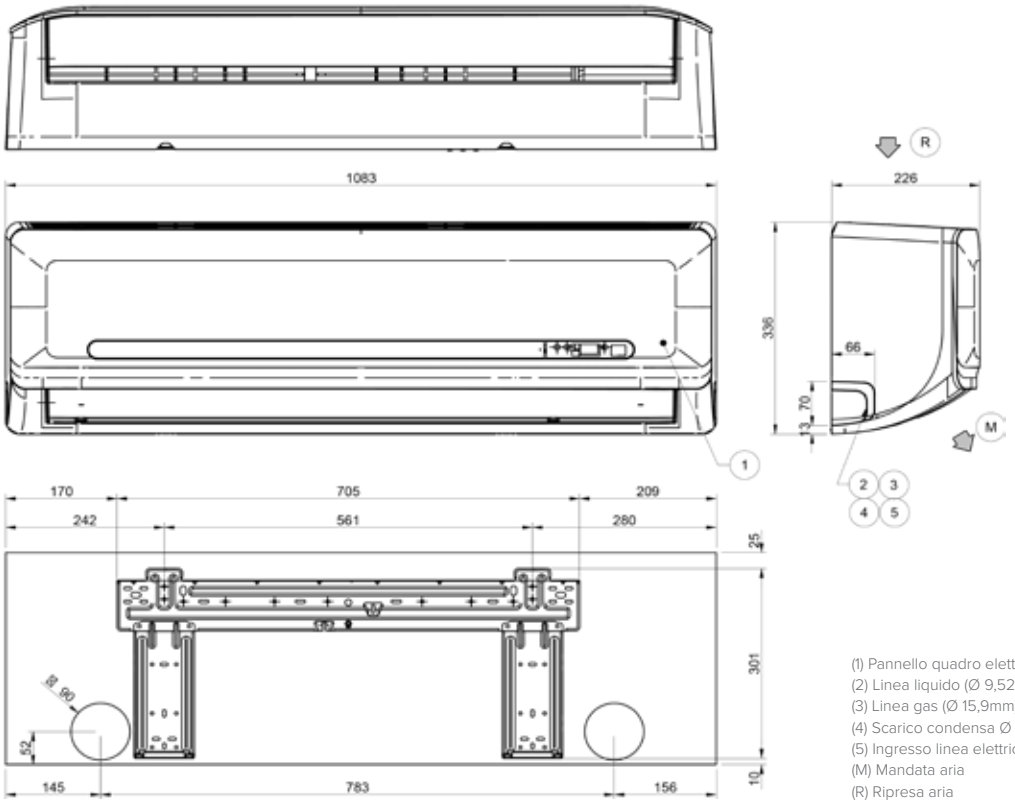

(1) Pannello quadro elettrico
(2) Linea liquido (Ø 9,52mm)
(3) Linea gas (Ø 15,9mm)
(4) Scarico condensa Ø 16mm)
(5) Ingresso linea elettrica
(M) Mandata aria
(R) Ripresa aria

Unità di misura: mm

DISEGNI DIMENSIONALI

CRISTALLO - Unità esterna

MM1-Y 27M ÷ 35M

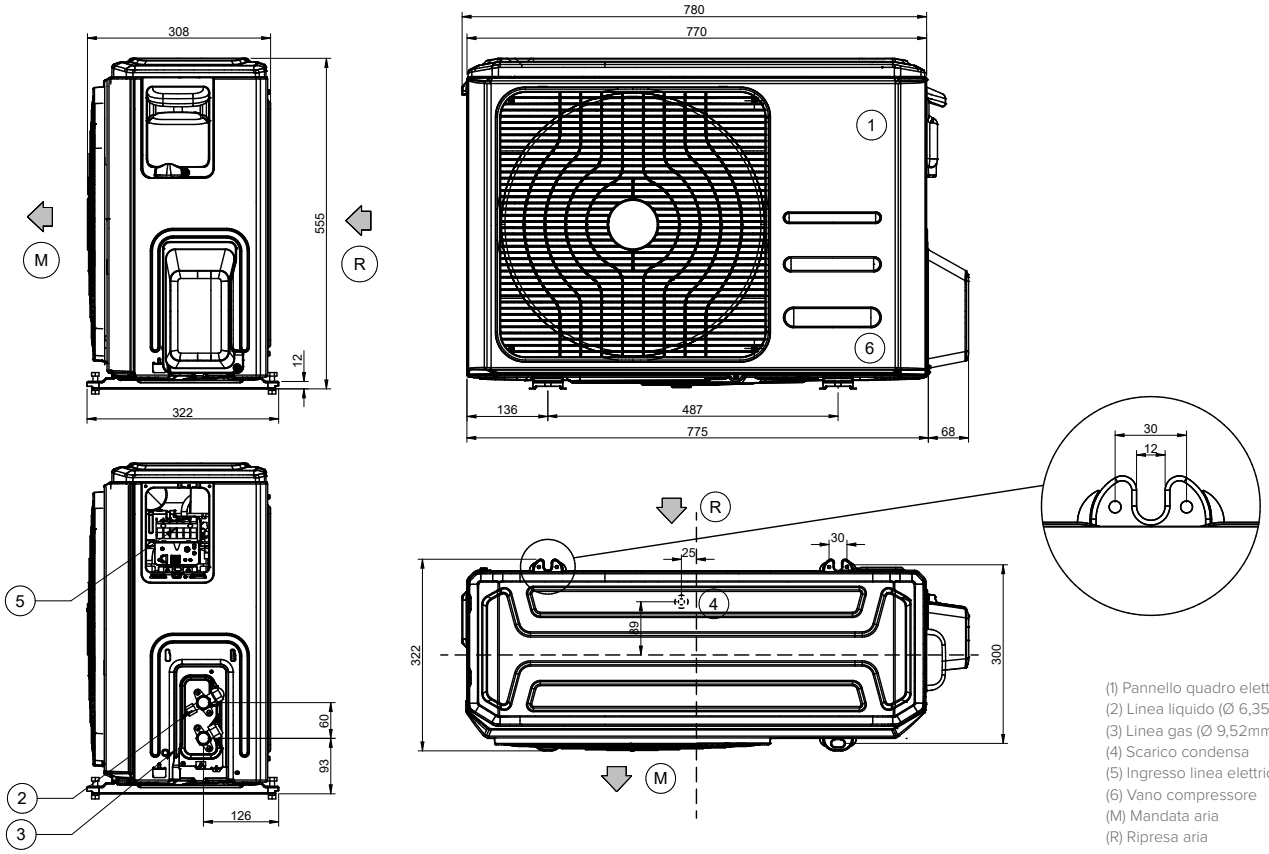

(1) Pannello quadro elettrico
(2) Linea liquido (Ø 6,35mm)
(3) Linea gas (Ø 9,52mm)
(4) Scarico condensa
(5) Ingresso linea elettrica
(6) Vano compressore
(M) Mandata aria
(R) Ripresa aria

CRISTALLO - Unità esterna

MM1-Y 53M

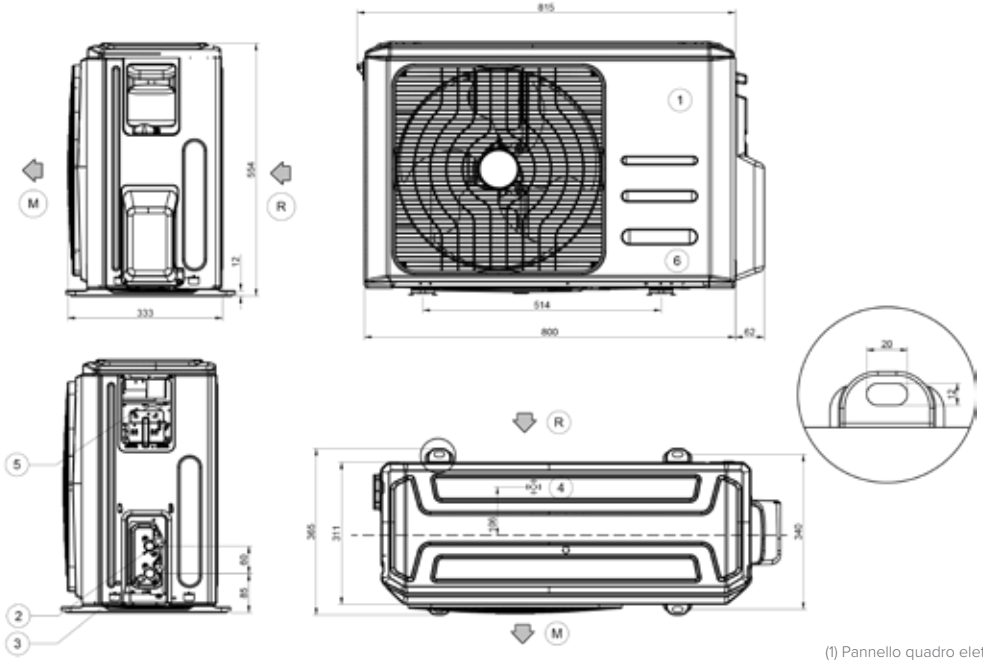

(1) Pannello quadro elettrico
(2) Linea liquido (Ø 6,35mm)
(3) Linea gas (Ø12,7mm)
(4) Scarico condensa (Ø 16mm)
(5) Ingresso linea elettrica
(M) Mandata aria
(R) Ripresa aria

Unità di misura: mm

DISEGNI DIMENSIONALI

CRISTALLO - Unità esterna

MM1-Y 70M

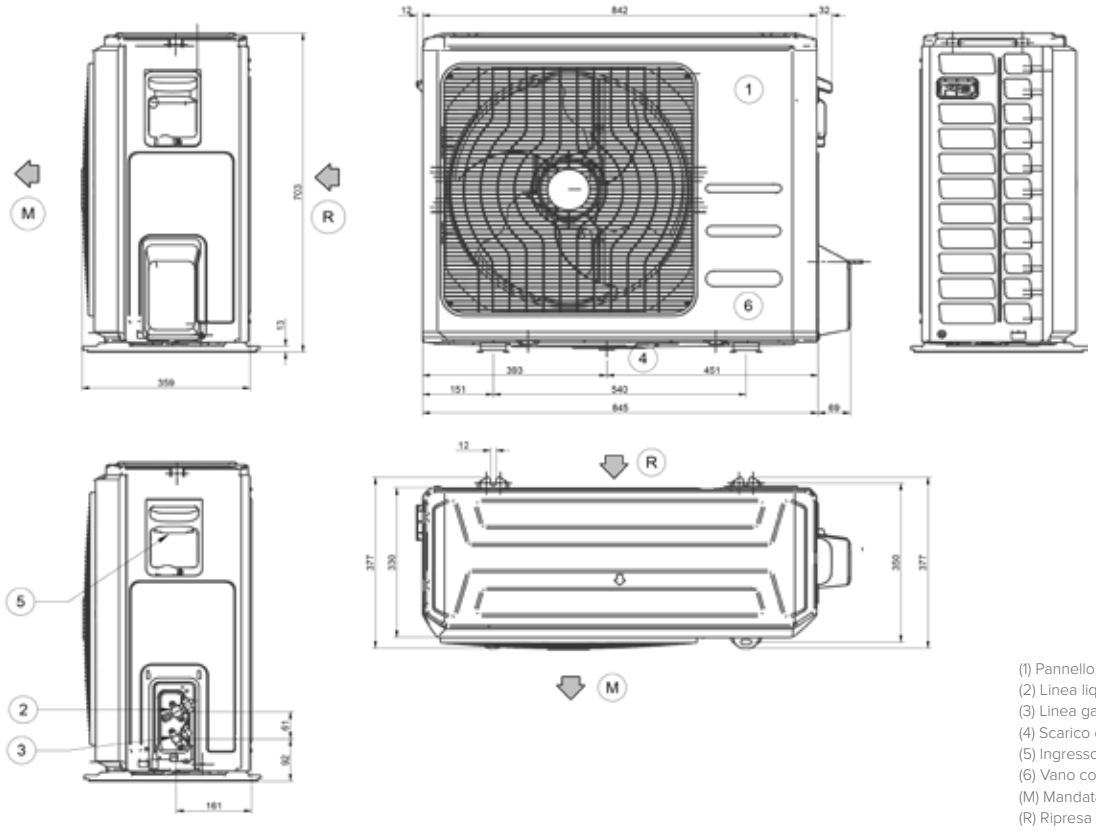

(1) Pannello quadro elettrico
(2) Linea liquido (Ø 9,52mm)
(3) Linea gas (Ø 15,9mm)
(4) Scarico condensa
(5) Ingresso linea elettrica
(6) Vano compressore
(M) Mandata aria
(R) Ripresa aria

Unità di misura: mm

DISEGNI DIMENSIONALI

MULTISplit

OUTDOOR UNIT-SM — MU1-Y 41M ÷ 53M

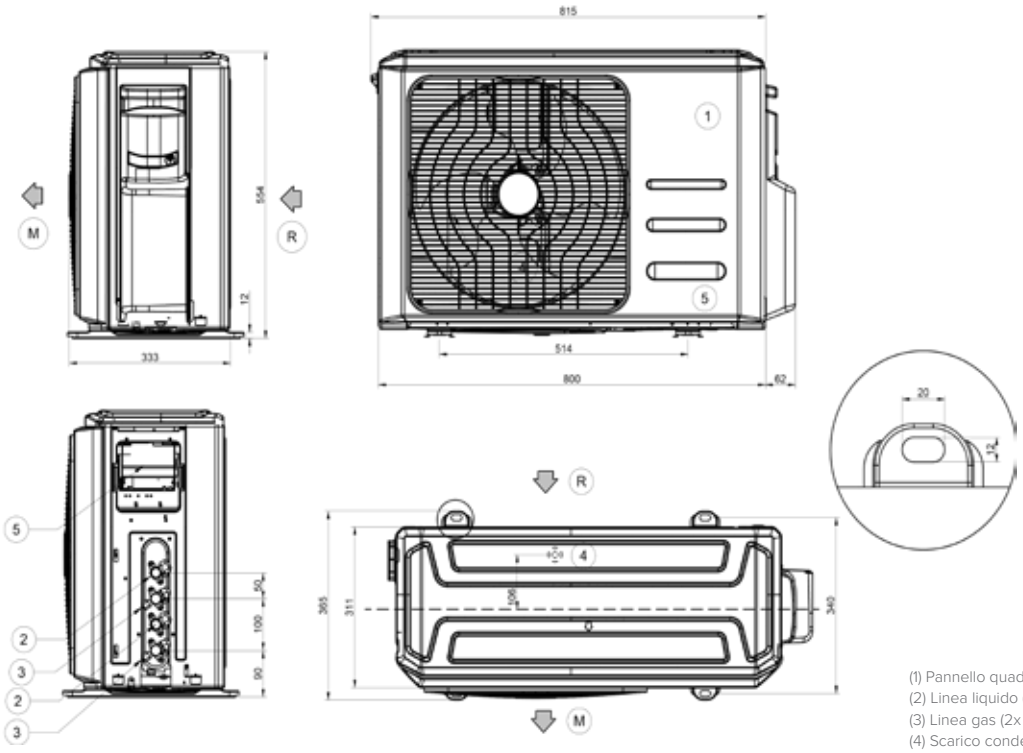

(1) Pannello quadro elettrico
(2) Linea liquido (2x Ø 6,35mm)
(3) Linea gas (2x Ø9,52mm)
(4) Scarico condensa
(5) Ingresso linea elettrica
(6) Vano compressori
(M) Mandata aria
(R) Ripresa aria

OUTDOOR UNIT-SM — MU1-Y 61M ÷ 79M

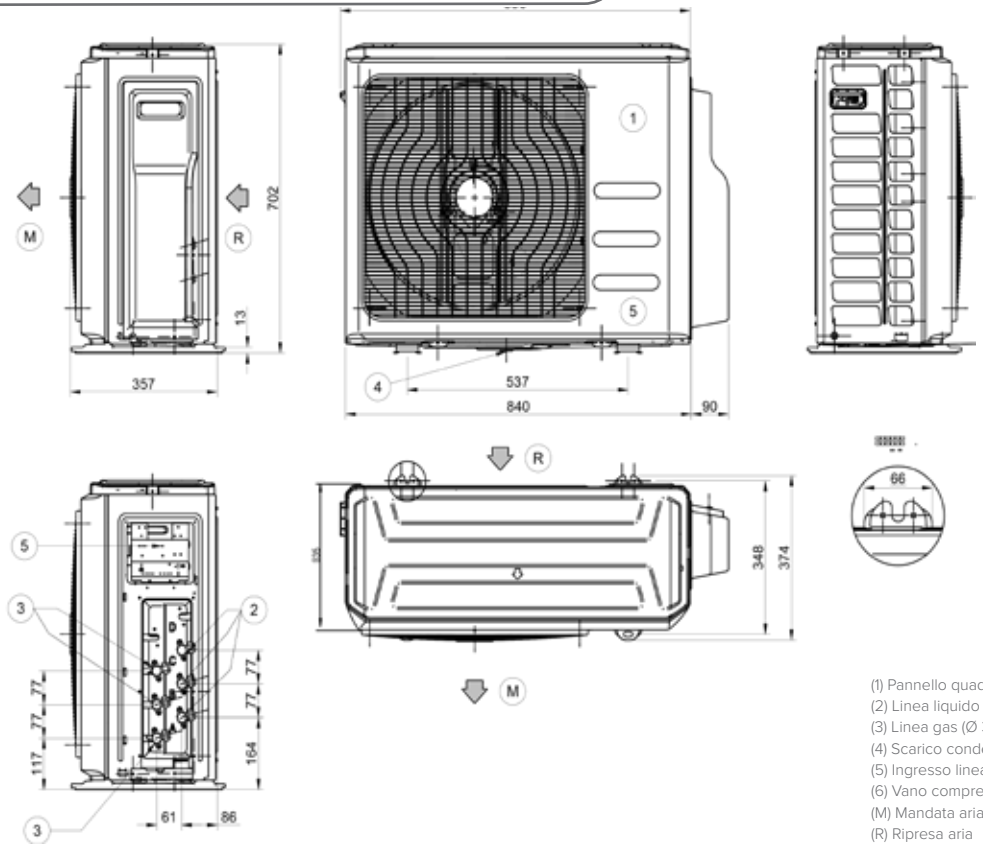

(1) Pannello quadro elettrico
(2) Linea liquido (3 x Ø 6,35mm)
(3) Linea gas (Ø 3 x 9,52mm)
(4) Scarico condensa
(5) Ingresso linea elettrica
(6) Vano compressori
(M) Mandata aria
(R) Ripresa aria

Unità di misura: mm

DISEGNI DIMENSIONALI

OUTDOOR UNIT-SM

MU1-Y 82M ÷ 105M÷ 125M

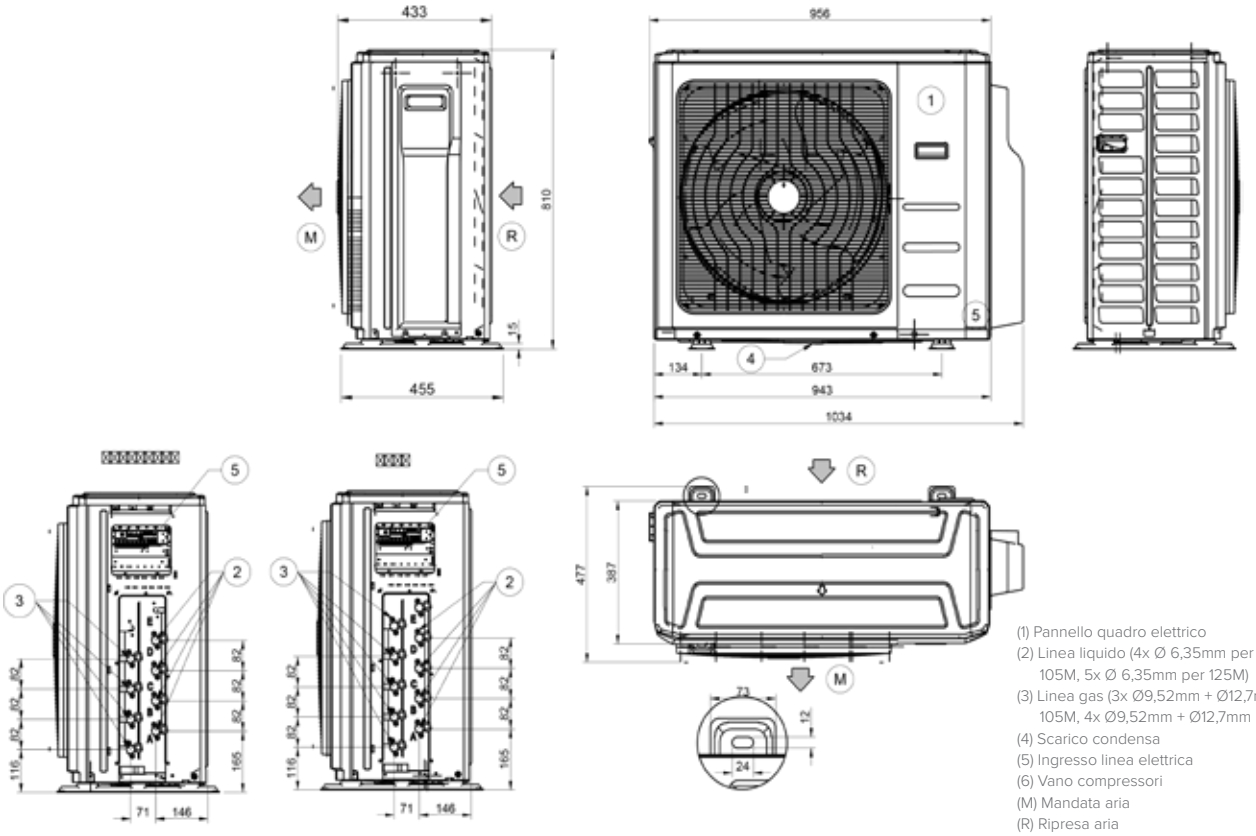

(1) Pannello quadro elettrico
(2) Linea liquido (4x Ø 6,35mm per 82M e 105M, 5x Ø 6,35mm per 125M)
(3) Linea gas (3x Ø9,52mm + Ø12,7mm per 82M e 105M, 4x Ø9,52mm + Ø12,7mm per 125M)
(4) Scarico condensa
(5) Ingresso linea elettrica
(6) Vano compressori
(M) Mandata aria
(R) Ripresa aria

Unità di misura: mm

DISEGNI DIMENSIONALI

Light Commercial

OUTDOOR UNIT-SL 2 MC2-Y 35M÷53M

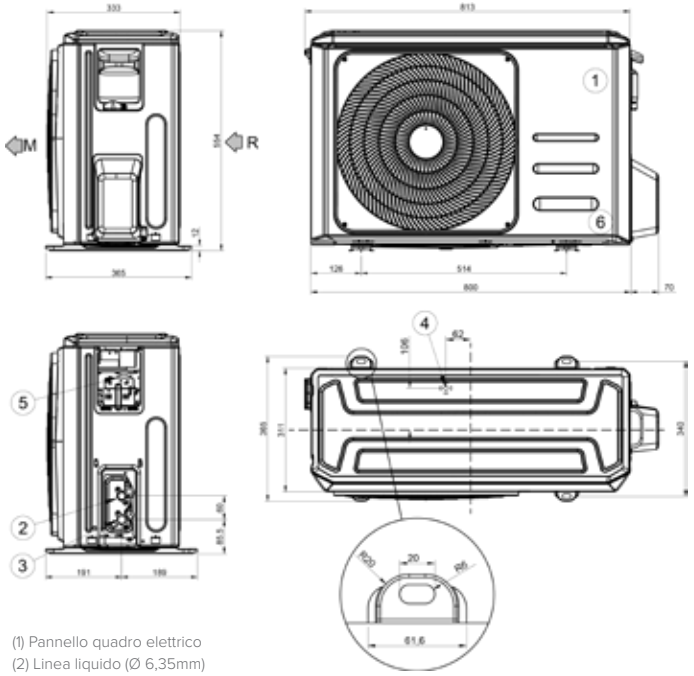

(1) Pannello quadro elettrico
(2) Linea liquido (Ø 6,35mm)
(3) Linea gas (Ø12,7mm)
(4) Scarico condensa
(5) Ingresso linea elettrica
(6) Vano compressori
(M) Mandata aria
(R) Ripresa aria

OUTDOOR UNIT-SL 2 MC2-Y 70M

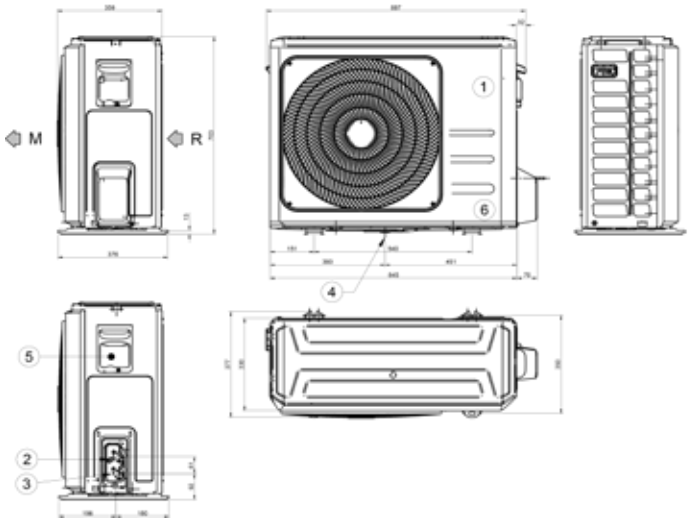

(1) Pannello quadro elettrico
(2) Linea liquido (Ø 9,52mm)
(3) Linea gas (Ø15,9mm)
(4) Scarico condensa
(5) Ingresso linea elettrica
(6) Vano compressori
(M) Mandata aria
(R) Ripresa aria

OUTDOOR UNIT-SL 2 MC2-Y 88M÷120M

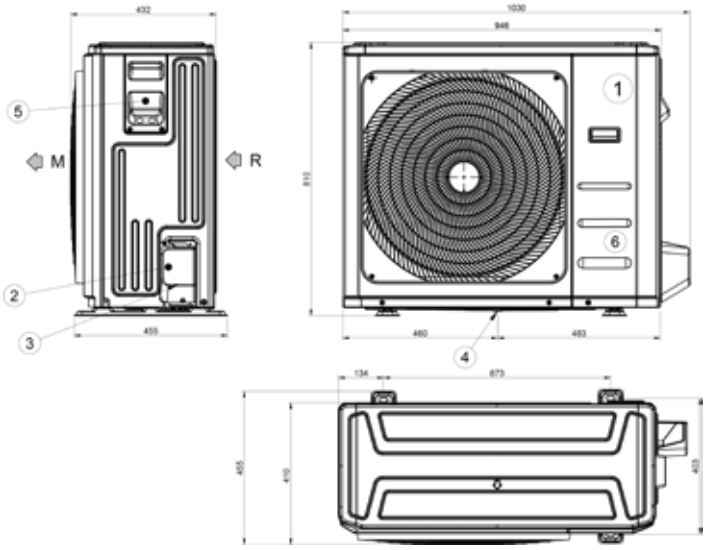

(1) Pannello quadro elettrico
(2) Linea liquido (Ø 9,52mm)
(3) Linea gas (Ø15,9mm)
(4) Scarico condensa
(5) Ingresso linea elettrica
(6) Vano compressori
(M) Mandata aria
(R) Ripresa aria

OUTDOOR UNIT-SL 2 MC2-Y 140T÷160T

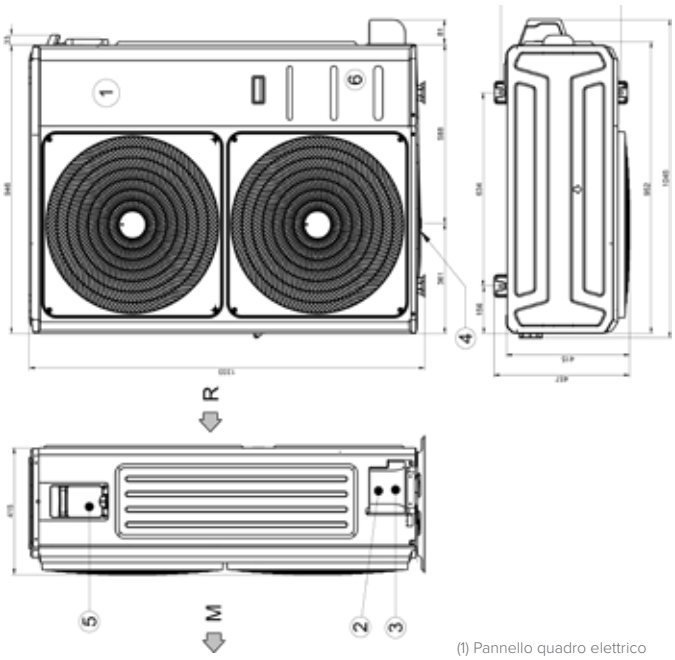

(1) Pannello quadro elettrico
(2) Linea liquido (Ø 9,52mm)
(3) Linea gas (Ø15,9mm)
(4) Scarico condensa
(5) Ingresso linea elettrica
(6) Vano compressori
(M) Mandata aria
(R) Ripresa aria

Unità di misura: mm

DISEGNI DIMENSIONALI

BOX-SL 2 650X650 IB2-XY 27M÷53M

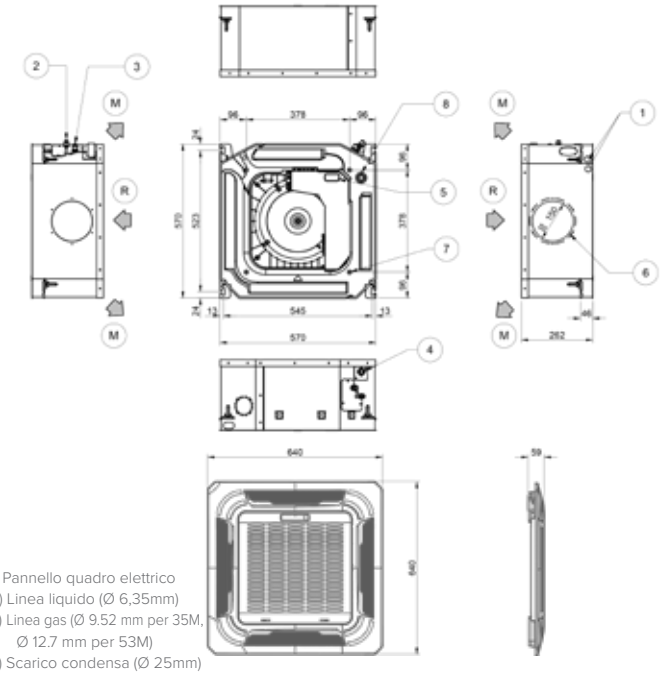

(1) Pannello quadro elettrico
(2) Linea liquido (Ø 6,35mm)
(3) Linea gas (Ø 9.52 mm per 35M, Ø 12.7 mm per 53M)
(4) Scarico condensa (Ø 25mm)
(5) Presa aria esterna (Ø 65mm)
(6) Ingresso linea elettrica
(7) Nr. 4 fori filettati per installazione pannelli
(8) Foro di scarico per service
(M) Mandata aria
(R) Ripresa aria

BOX-SL 2 950X950 IA2-XY 70M

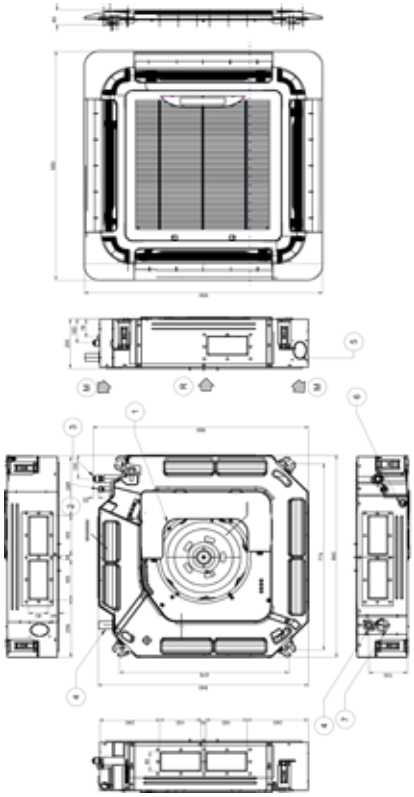

(1) Pannello quadro elettrico
(2) Linea liquido (Ø 9,52mm)
(3) Linea gas (Ø 15,9mm)
(4) Scarico condensa (Ø 32mm)
(5) Presa aria esterna (Ø 75mm)
(6) Ingresso linea elettrica
(7) Foro di scarico per service
(M) Mandata aria
(R) Ripresa aria

BOX-SL 2 950X950 IA2-XY 105M

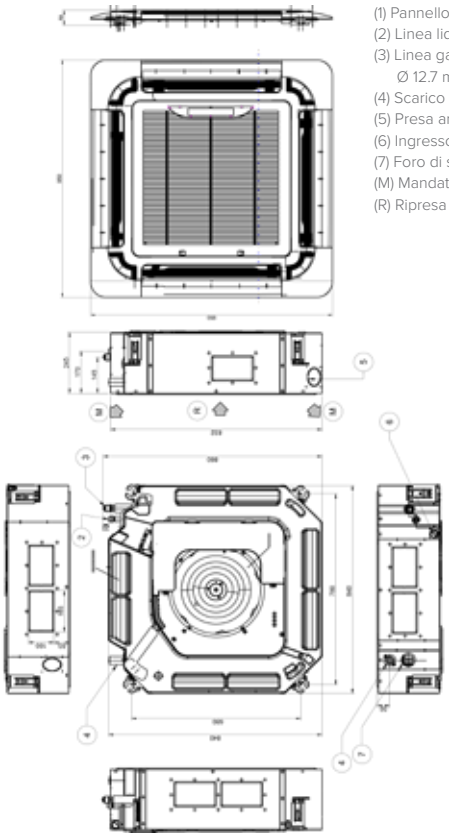

(1) Pannello quadro elettrico
(2) Linea liquido (Ø 6,35mm)
(3) Linea gas ((Ø 9.52 mm per 35M, Ø 12.7 mm per 53M)
(4) Scarico condensa (Ø 25mm)
(5) Presa aria esterna (Ø 65mm)
(6) Ingresso linea elettrica
(7) Foro di scarico per service
(M) Mandata aria
(R) Ripresa aria

BOX-SL 2 950X950 IA2-XY 140M÷160M

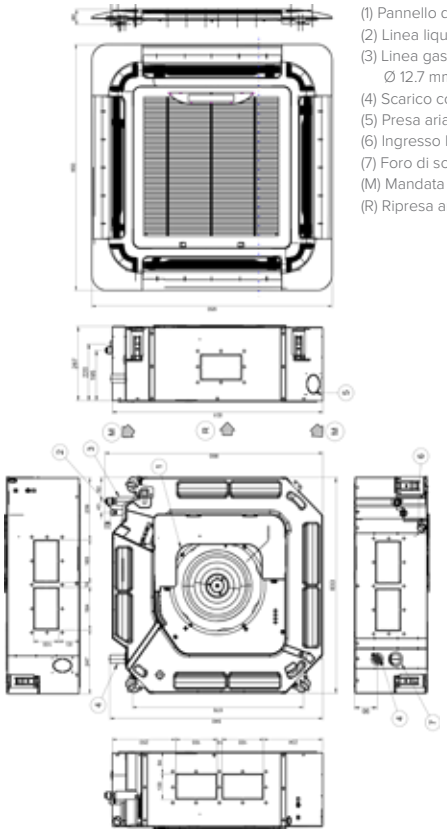

(1) Pannello quadro elettrico
(2) Linea liquido (Ø 6,35mm)
(3) Linea gas ((Ø 9.52 mm per 35M, Ø 12.7 mm per 53M)
(4) Scarico condensa (Ø 25mm)
(5) Presa aria esterna (Ø 65mm)
(6) Ingresso linea elettrica
(7) Foro di scarico per service
(M) Mandata aria
(R) Ripresa aria

Unità di misura: mm

DISEGNI DIMENSIONALI

CONSOLE-SL 2 IC2-XY 27M÷53M

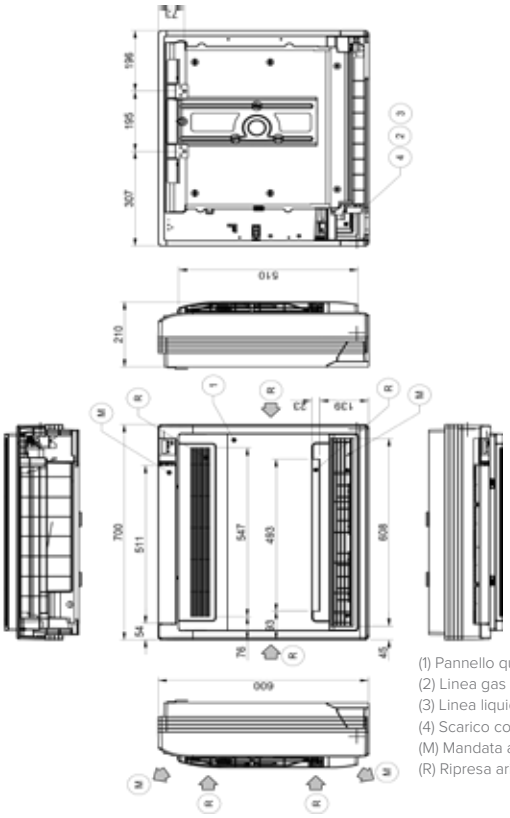

(1) Pannello quadro elettrico
(2) Linea gas (Ø 9,52mm)
(3) Linea liquido (Ø 6,35mm)
(4) Scarico condensa (Ø 16mm)
(M) Mandata aria
(R) Ripresa aria

DUCT-SL 2 ID2-XY 27M÷35M

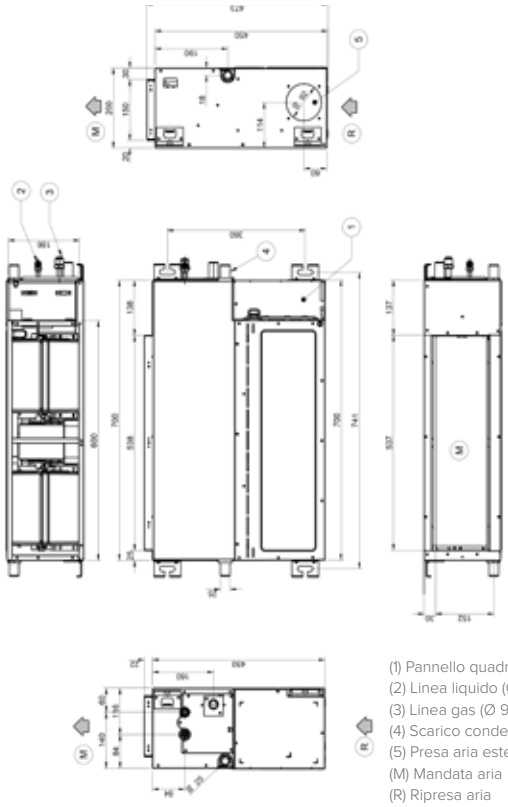

(1) Pannello quadro elettrico
(2) Linea liquido (Ø6,35mm)
(3) Linea gas (Ø 9,52mm)
(4) Scarico condensa (Ø 25mm)
(5) Presa aria esterna
(M) Mandata aria
(R) Ripresa aria

DUCT-SL 2 ID2-XY 53M

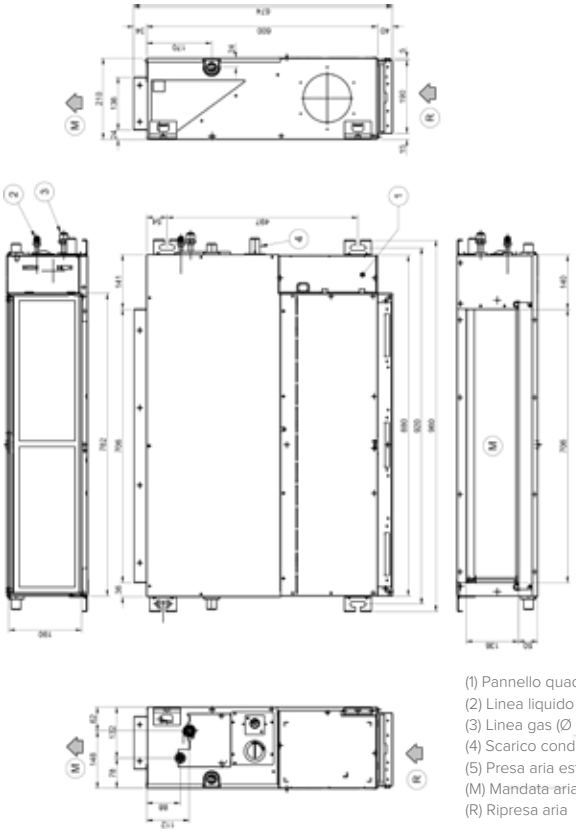

(1) Pannello quadro elettrico
(2) Linea liquido (Ø6,35mm)
(3) Linea gas (Ø 12,7mm)
(4) Scarico condensa (Ø 25mm)
(5) Presa aria esterna
(M) Mandata aria
(R) Ripresa aria

DUCT-SL 2 ID2-XY 70M

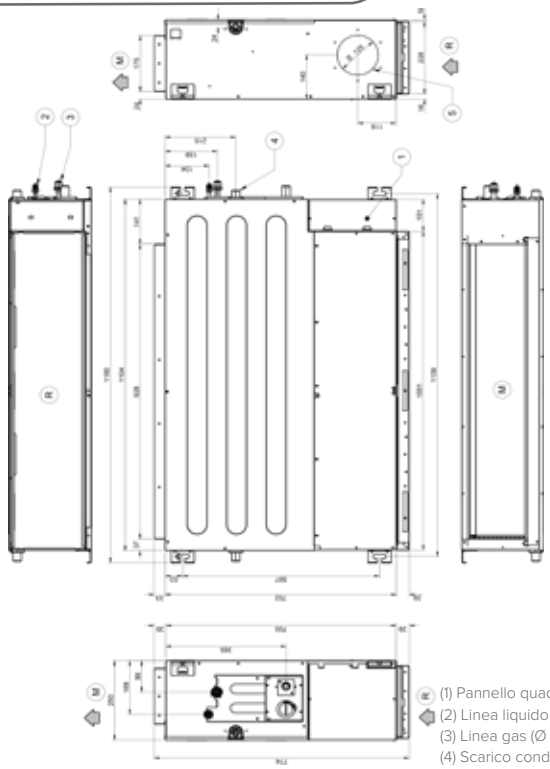

(1) Pannello quadro elettrico
(2) Linea liquido (Ø9,52mm)
(3) Linea gas (Ø 15,9mm)
(4) Scarico condensa (Ø 25mm)
(5) Presa aria esterna
(M) Mandata aria
(R) Ripresa aria

Unità di misura: mm

DISEGNI DIMENSIONALI

DUCT-SL 2 ID2-XY 105M

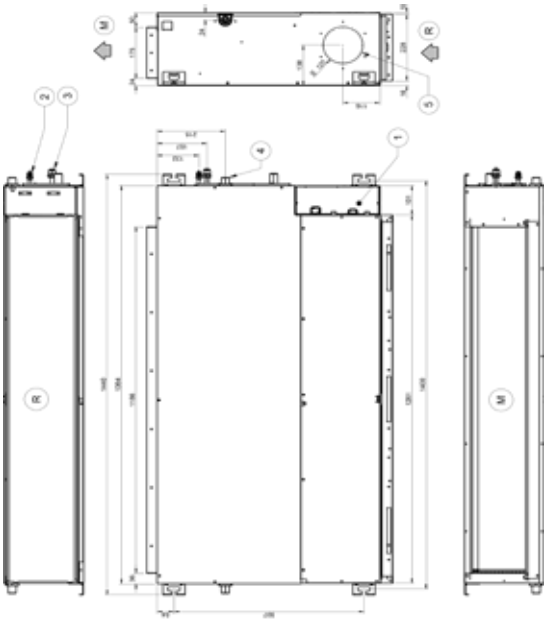

(1) Pannello quadro elettrico
(2) Linea liquido (Ø9,52mm)
(3) Linea gas (Ø 15,9mm)
(4) Scarico condensa (Ø 25mm)
(5) Presa aria esterna
(M) Mandata aria
(R) Ripresa aria

DUCT-SL 2 ID2-XY 140M÷160M

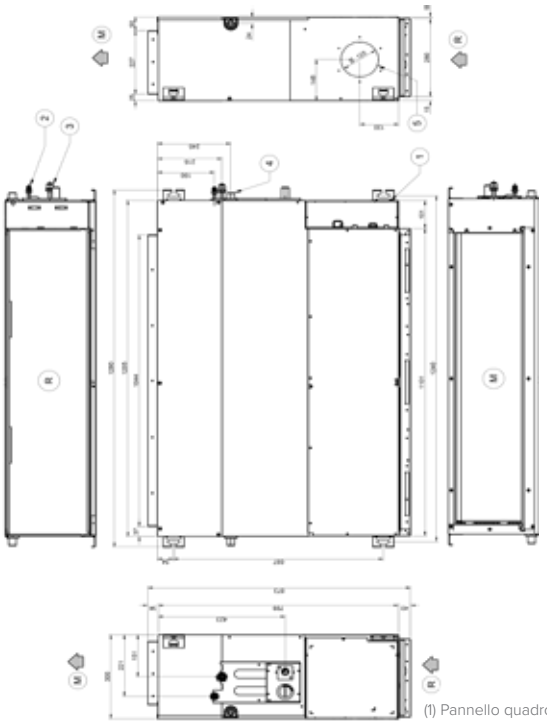

(1) Pannello quadro elettrico
(2) Linea liquido (Ø 9,52mm)
(3) Linea gas (Ø 15,9mm)
(4) Scarico condensa (Ø 25mm)
(5) Presa aria esterna
(M) Mandata aria
(R) Ripresa aria

CEILING & FLOOR-SL 2 IF2-XY 53M

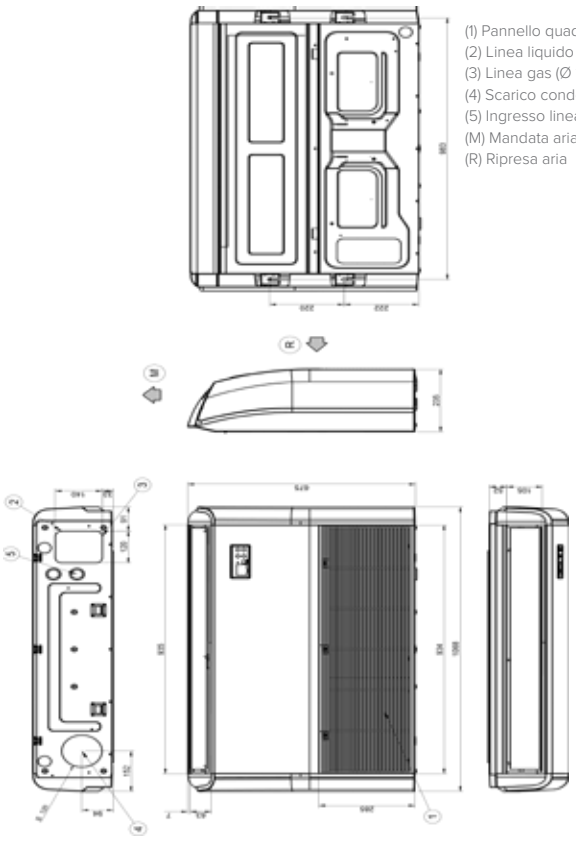

(1) Pannello quadro elettrico
(2) Linea liquido (Ø 6,35mm)
(3) Linea gas (Ø 12,7mm)
(4) Scarico condensa (Ø 25mm)
(5) Ingresso linea elettrica
(M) Mandata aria
(R) Ripresa aria

CEILING & FLOOR-SL 2 IF2-XY 70M

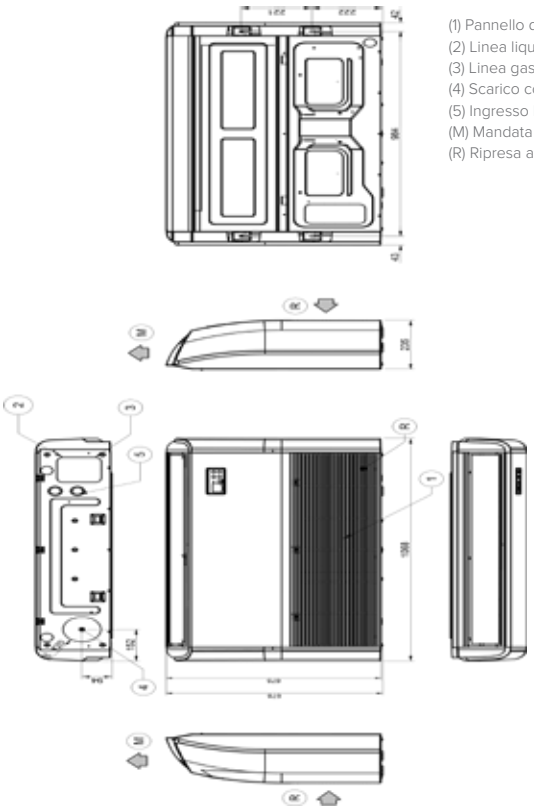

(1) Pannello quadro elettrico
(2) Linea liquido (Ø 9,52mm)
(3) Linea gas (Ø 15,9mm)
(4) Scarico condensa (Ø 25mm)
(5) Ingresso linea elettrica
(M) Mandata aria
(R) Ripresa aria

Unità di misura: mm

DISEGNI DIMENSIONALI

CEILING & FLOOR-SL 2

IF2-XY 105M÷140M÷160M

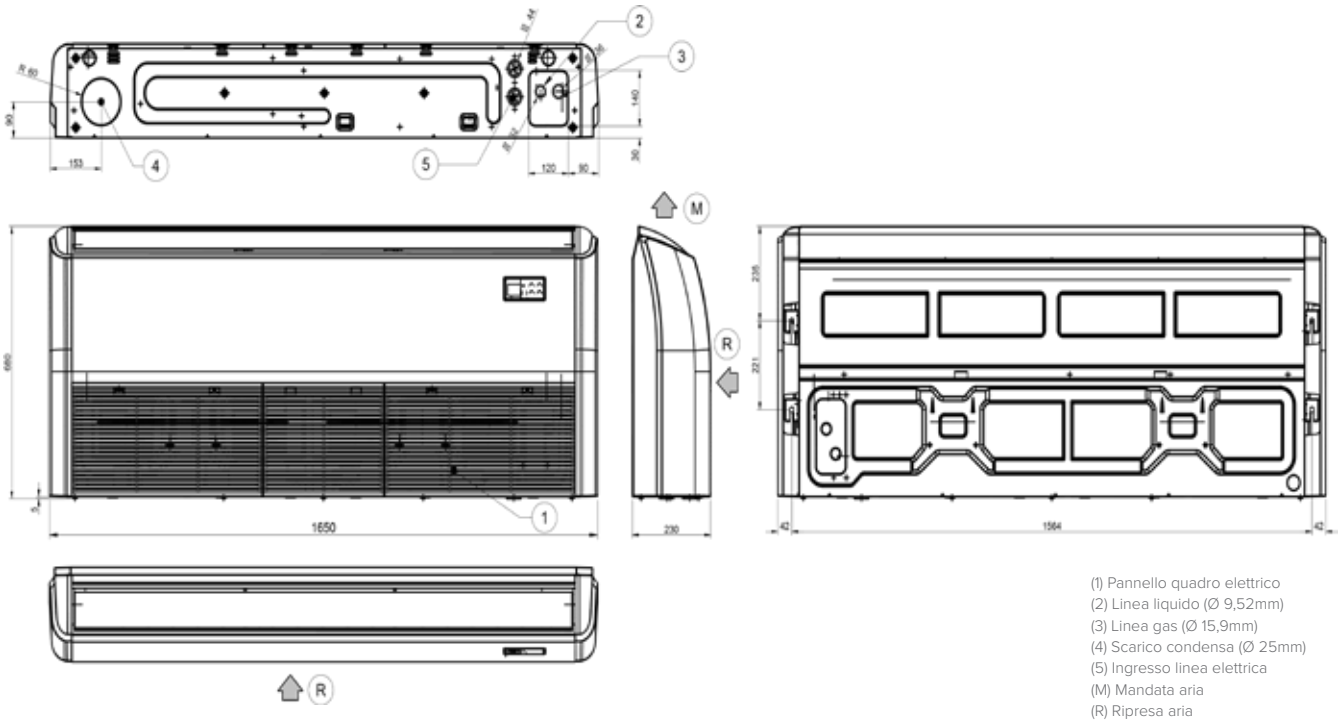

(1) Pannello quadro elettrico
(2) Linea liquido (Ø 9,52mm)
(3) Linea gas (Ø 15,9mm)
(4) Scarico condensa (Ø 25mm)
(5) Ingresso linea elettrica
(M) Mandata aria
(R) Ripresa aria

STANDING-SL 2

IS2-XY 140M

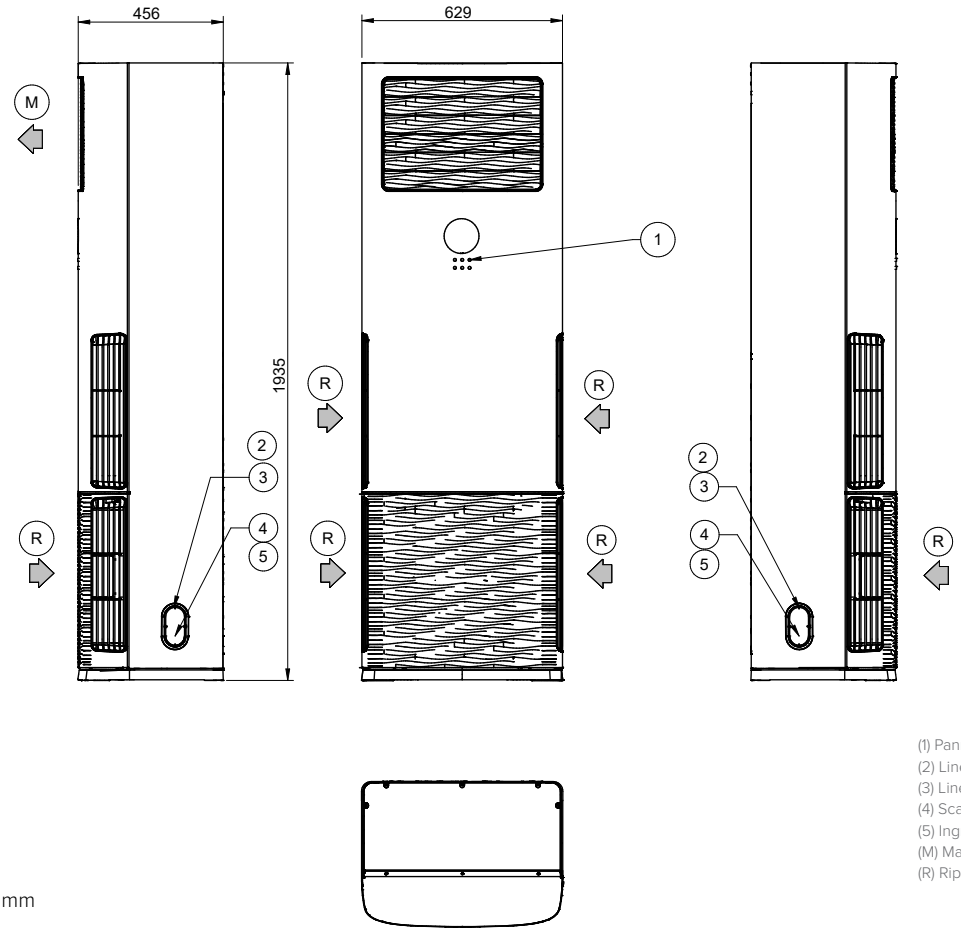

(1) Pannello quadro elettrico
(2) Linea liquido (Ø 9,52mm)
(3) Linea gas (Ø 15,9mm)
(4) Scarico condensa (Ø 80mm)
(5) Ingresso linea elettrica (Ø 35mm)
(M) Mandata aria
(R) Ripresa aria

Unità di misura: mm

INDICE

SERIE	GR. DA	A	NOME COMMERCIALE		PAGINA
S.IH1 + MH1-Y	27M	35M	STELVIO	MONOSplit	22
S.IE1 + ME1-Y S.IE1 + MM1-Y	27M 53M	35M 70M	SCHIARA	MONOSplit	26
S.IM1 + MM1-Y	27M	70M	CRISTALLO R-32	MONOSplit	30
MU1-Y	41M	125M	Outdoor Unit-SM R-32	MULTISplit	35
IE1-XY	27M	70M	SCHIARA-SM	MULTISplit	38
IM1-XY	20M	70M	CRISTALLO-SM	MULTISplit	40
IB2-XY	27M	53M	BOX-SM 2	MULTISplit	42
IC2-XY	27M	53M	CONSOLE-SM 2	MULTISplit	44
ID2-XY	27M	53M	DUCT-SM2	MULTISplit	46
IF2-XY	53M	-	CEILING & FLOOR-SM 2	MULTISplit	48
MC2-Y	35M	160T	Outdoor Unit-SL2	LIGHT COMMERCIAL	72
S.IB2 + MC2-Y	35M	53M	BOX-SL 2 650X650	LIGHT COMMERCIAL	74
S.IA2 + MC2-Y	70M	160T	BOX-SL 2 950X950	LIGHT COMMERCIAL	76
S.IC2 + MC2-Y	35M	53M	CONSOLE-SL 2	LIGHT COMMERCIAL	78
S.ID2 + MC2-Y	35M	160T	DUCT-SL 2	LIGHT COMMERCIAL	80
S.IF2 + MC2-Y	53M	160T	CEILING & FLOOR-SL 2	LIGHT COMMERCIAL	82
S.IS2 + MC2-Y	140T	-	STANDING-SL-2	LIGHT COMMERCIAL	84

Clivet, in conformità al Regolamento 517/2014, informa che i propri prodotti contengono o funzionano con l'uso di gas fluorurati a effetto serra: R-32 (GWP 675), R-410A (GWP 2087,5), R-134a (GWP 1430) e R-407C (GWP 1773,85).

I dati contenuti nel presente catalogo non sono impegnativi e possono essere modificati dal Costruttore senza obbligo di preavviso.
Riproduzione anche parziale vietata.

Per visualizzare i dati aggiornati consultare il sito www.clivet.com

LEGENDA ICONE

LEGENDA ICONE

RISPARMIO ENERGETICO

1W Stand-by
Riduzione del consumo elettrico durante la funzione di stand-by.

Funzione Sleep
Programma di funzionamento notturno con riduzione rumorosità adattamento temperature

Sensore Intelligent Eye
Rilevatore a infrarossi che adatta il lavoro dell'unità in funzione della presenza in ambiente

COMFORT

Follow Me
La temperatura ambiente può essere rilevata da un sensore posto nel telecomando.

Turbo
Attivazione di una velocità di rotazione del ventialtore super massima, normalmente no disponibile.

Non disturbare
Disattivazione degli avvisi sonori, spegnimento display e utilizzo velocità di ventilazione super minima.

Super Silenziosità
Riduzione della rumorosità.

Ventilatore interno a regolazione continua
La velocità del ventilatore è regolabile in qualsiasi punto del range 1%÷100%

Ventilatore interno a 12 livelli di velocità
Il ventilatore dell'unità interna ha 12 livelli di velocità, assicurando un controllo più preciso sul flusso d'aria e maggior comfort.

Ventilatore esterno a regolazione continua
La velocità del ventilatore si regola in qualsiasi punto del range 1%÷100%

Ventilatore esterno a 10 livelli di velocità
Il ventilatore dell'unità esterna si regola tra 10 livelli di velocità, per risparmio energetico e miglior comfort.

Ventilatore esterno a 6 livelli di velocità
Il ventilatore dell'unità esterna si regola tra 6 livelli di velocità, per risparmio energetico e miglior comfort.

Funzione Anti Aria Fredda
Meccanismo prevenzione della emissione di aria fredda se il radiatore interno non è abbastanza caldo.

Compensazione della temperatura
Correzione della temperatura rilevata in ambiente per considerare il valore della stratificazione.

Flusso multidirezionale
Controllo delle alette direzione aria motorizzato per l'asse verticale ed orizzontale.

Flusso d'aria a 360°
L'uscita dell'aria a 360° crea un flusso d'aria comfortevole e delicato che si distribuisce in tutta la stanza e ne uniforma la temperatura.

Flusso d'aria calda
L'unità riesce a distribuire aria ad alta temperatura anche in climi rigidi, garantendo il comfort ottimale.

Auto Swing
Movimento oscillatorio automatico delle alette.

Ampia gittata d'aria
Gittata d'aria ad ampio raggio, per un miglior condizionamento di ogni angolo della stanza.

Regolazione continua di velocità
Per ottimizzare il comfort, la velocità del ventilatore è regolabile in maniera continua.

Riscaldamento in climi rigidi
Rispetto a condizionatori tradizionali, l'ampio campo di funzionamento permette all'unità di funzionare in Riscaldamento anche a temperature molto basse dell'aria esterna.

AFFIDABILITÀ

Allarme perdita refrigerante
In caso di temperature anormali nel circuito uno specifico codice guasto avvisa l'utente di irregolare quantità di fluido nel circuito.

Autodiagnosi
Un sistema di indicazioni avvisa l'utente di ogni avaria del sistema.

Funzione Emergency
In caso di avaria dei sensori, l'unità opera in modalità emergenza garantendo comunque la climatizzazione.

Auto sbrinamento
Previene la formazione di ghiaccio nell'evaporatore e mantiene l'effetto deumidificante anche a basse temperature interne.

Climatizzazione Locali Tecnici
Il condizionatore può operare in modalità raffreddamento anche a basse temperature esterne.

Riscaldatore telaio
Il telaio dell'unità esterna è dotato di riscaldatore sul basamento per prevenire l'accumulo di acqua dovuto allo sbrinamento, migliorando l'efficienza di scambio termico.

Riscaldatore compressore
Il compressore è dotato di riscaldatore per prevenire l'accumulo di acqua dovuto allo sbrinamento, migliorando l'efficienza di scambio termico.

Pompa di scarico condensa
La pompa di scarico condensa permette di portare la condensa a 750mm di altezza

SALUTE

Filtro ad alta densità
Maggiore efficacia filtrante grazie a minore dimensione dei fori per il passaggio aria.

Filtro Catalizzatore a Freddo
Eliminazione dei VOC e dei cattivi odori.

Auto-Pulizia
Un ciclo di asciugatura delle parti interne per evitare l'emissioni di cattivo odore al sucessivo riavvio.

Presa Immissione Aria
Presa per immissione aria di rinnovo nel corpo macchina.

Filtro ionizzatore
Rilascio di ioni positivi e negativi, eliminazione degli odori, della polvere, fumo e pollini garantendo aria pulita e salubre.

PRATICITÀ

Accensione/Spegnimento manuale
L'unità può essere attivata da un pulsante in caso di avaria del telecomando

Contatto On/Off
Contatto per accensione/spegnimento da dispositivo esterno.

Porta allarme remoto
Contatto per allarme remoto sull'unità.

Comando a filo
Le unità possono essere gestite da un comando a filo.

Comando Centralizzato
Gestione delle unità tramite sistemi di controllo centralizzato.

Gestione BMS
Possibilità di controllo del prodotto via Software BMS.

Controllo Wi-Fi
Possibilità di controllo del prodotto da App

Unità Interne Universali Mono/Multi
Oltre che in abbinamento alle unità esterne MONO, le unità possono essere configurate con tutte le unità Multi.

Memorizzazione Orientamento Alette
Il deflettore aria, ad ogni avvio si posiziona nell'ultima inclinazione selezionata.

Auto Restart
Riavvio del prodotto dopo un back out con le impostazioni d'uso precedentemente applicate.

Doppio Scarico Condensa
Vaschetta di scarico con collegamento bi direzionale.

Timer
Possibilità di programmare l'accensione e lo spegnimento del prodotto in 24 ore.

Schedulazione settimanale
Possibilità di programmare il funzionamento dell'unità durante la settimana.

Regolazione temperatura 0,5°C
Regolazione della temperatura con precisione 0,5°C, per un comfort ottimale.

Correzione automatica errori di connessione
Reindirizza automaticamente eventuali errori di connessione

Rotazione e back-up
Funzioni specifiche per garantire continuità di servizio

DA OLTRE 30 ANNI OFFRIAMO SOLUZIONI PER IL COMFORT SOSTENIBILE E IL BENESSERE DELL'INDIVIDUO E DELL'AMBIENTE

www.clivet.com

Inizio validità: Febbraio 2020
DG20A033I–01

CLIVET S.p.A.
Via Camp Lonc 25, Z.I. Villapaiera
32032 Feltre (BL) - Italy
Tel. +39 0439 3131 - Fax +39 0439 313300
info@clivet.it

A Group Company of Midea